NÁVOD K OBSLUZE 2024

READY TO RACE

250 EXC-F
250 EXC-F SIX DAYS

Výr.č. 3214839cs

MILÝ ZÁKAZNÍKU KTM

Rádi bychom Vám poblahopřáli k Vašemu rozhodnutí pro motocykl KTM. Nyní jste majitelem/majitelkou moderního, sportovního vozidla, které Vám bude dlouho přinášet radost, pokud o něj budete náležitě pečovat.

Přejeme Vám po celou dobu spokojenou a bezpečnou jízdu!

Níže prosím uveďte sériová čísla vašeho vozidla.

Identifikační číslo vozidla (📖 str. 13)	Razítko obchodníka
Číslo motoru (📖 str. 13)	
Číslo klíčků (📖 str. 13)	

Návod k obsluze odpovídal k datu zveřejnění nejnovějšímu stavu této konstrukční řady. Nelze však vyloučit drobné odchylky, které vzniknou v důsledku dalšího konstrukčního vývoje motocyklů.

Všechny údaje zde obsažené jsou nezávazné. KTM Sportmotorcycle GmbH si vyhrazuje zejména právo bez předchozího oznámení a bez udání důvodů změnit technické údaje, ceny, barvy, typy, materiál, služby a servisní služby, konstrukce, vybavení a ostatní, resp. je bez náhrad vyškrtnout, přizpůsobit místním podmínkám stejně jako zastavit výrobu určitého modelu bez předchozího oznámení. KTM neručí za možnosti dodávky, odlišnosti ve vyobrazeních a popisech, ani za tiskové chyby a omyly. Zobrazené modely obsahují zčásti zvláštní vybavení, které nepatří k rozsahu sériové dodávky.

© 2023 KTM Sportmotorcycle GmbH, Mattighofen Rakousko

Všechna práva vyhrazena
Dotisk i dílčích výtahů, jakož i rozmnožování jakéhokoliv druhu jen s písemným svolením autora.

ISO 9001(12 100 6061)
Ve smyslu mezinárodní normy řízení kvality ISO 9001 používá KTM procesy zajištění kvality, které vedou k nejvyšší možné kvalitě výrobku.
Vystavil: TÜV Management Service

REG.NO. 12 100 6061

KTM Sportmotorcycle GmbH
Stallhofnerstraße 3
5230 Mattighofen, Rakousko

Tento dokument platí pro následující modely:

250 EXC-F EU (F8103X9)

250 EXC-F BR (F8140X9)

250 EXC-F SIX DAYS EU (F8103X2)

3214839cs

30.11.2023

OBSAH

1 ZOBRAZOVACÍ PROSTŘEDKY 6

1.1 Použité symboly 6
1.2 Použité formátování 6

2 BEZPEČNOSTNÍ UPOZORNĚNÍ 7

2.1 Definice použití – použití k určenému účelu 7
2.2 Nesprávné použití 7
2.3 Bezpečnostní upozornění 7
2.4 Stupně nebezpečí a symboly 7
2.5 Výstraha před manipulacemi 8
2.6 Bezpečný provoz 8
2.7 Ochranný oděv 8
2.8 Pravidla při práci 9
2.9 Životní prostředí 9
2.10 Návod k obsluze 9

3 DŮLEŽITÁ UPOZORNĚNÍ 10

3.1 Záruka výrobce, ručení 10
3.2 Provozní prostředky, pomocné prostředky 10
3.3 Náhradní díly, technické příslušenství 10
3.4 Servis 10
3.5 Obrázky 10
3.6 Zákaznický servis 10

4 POHLED NA VOZIDLO 11

4.1 Pohled na vozidlo zepředu zleva (symbolické znázornění) 11
4.2 Pohled na vozidlo zezadu zprava (symbolické znázornění) 12

5 SÉRIOVÁ ČÍSLA 13

5.1 Identifikační číslo vozidla 13
5.2 Typový štítek 13
5.3 Číslo klíčků 13
5.4 Číslo motoru 13
5.5 Číslo výrobku na vidlici 14
5.6 Výrobní číslo pružné vzpěry 14

6 OVLÁDACÍ PRVKY 15

6.1 Páčka spojky 15
6.2 Páčka ruční brzdy 15
6.3 Otočná rukojeť plynu 15
6.4 Tlačítko houkačky 15
6.5 Přepínač světel 16
6.6 Přepínač blinkrů 16
6.7 Startovací tlačítko 16
6.8 Vypínací tlačítko 16
6.9 Kombinovaný spínač (EXC-F SIX DAYS) 17
6.10 Přehled kontrolek 17
6.11 Otevření uzávěru palivové nádrže 18
6.12 Zavření uzávěru palivové nádrže 18
6.13 Tlačítko pro studený start 19
6.14 Regulační šroub otáček volnoběhu 19
6.15 Řadicí páka 20
6.16 Nožní brzda 20
6.17 Boční stojan 20
6.18 Zámek řízení 21
6.19 Uzamknutí řízení 21
6.20 Odemknutí řízení 22

7 SDRUŽENÝ PŘÍSTROJ NA PALUBNÍ DESCE 23

7.1 Sdružený přístroj na palubní desce – přehled 23
7.2 Aktivace a test 23
7.3 Nastavení kilometrů nebo mílí 23
7.4 Nastavení sdruženého přístroje na palubní desce 24
7.5 Nastavení času 24
7.6 Dotaz na čas soutěžního kola 25
7.7 Režim zobrazení SPEED (rychlost) 26
7.8 Režim zobrazení SPEED/H (provozní hodiny) 26
7.9 Menu nastavení 27
7.10 Nastavení měrné jednotky 27
7.11 Režim zobrazení SPEED/CLK (přesný čas) 28
7.12 Nastavení času 28
7.13 Režim zobrazení SPEED/LAP (čas kola) 29
7.14 Dotaz na čas soutěžního kola 29
7.15 Režim zobrazení SPEED/ODO (počitadlo ujetých kilometrů) 30
7.16 Režim zobrazení SPEED/TR1 (Tripmaster 1) 30
7.17 Režim zobrazení SPEED/TR2 (Tripmaster 2) 31
7.18 Nastavení TR2 (Tripmaster 2) 31
7.19 Režim zobrazení SPEED/A1 (průměrná rychlost 1) 32
7.20 Režim zobrazení SPEED/A2 (průměrná rychlost 2) 32
7.21 Režim zobrazení SPEED/S1 (stopky 1) 33
7.22 Režim zobrazení SPEED/S2 (stopky 2) 33
7.23 Přehled funkcí 33
7.24 Přehled podmínek a aktivovatelnosti 35

8 UVEDENÍ DO PROVOZU 36

8.1 Pokyny pro první uvedení do provozu 36
8.2 Záběh motoru 37

8.3 Startovací výkon lithium-iontových baterií při nízkých teplotách ... 38
8.4 Příprava vozidla na ztížené podmínky nasazení ... 38
8.5 Příprava vozidla pro jízdy v suchém písku ... 38
8.6 Příprava vozidla pro jízdy v mokrém písku ... 39
8.7 Příprava vozidla pro jízdy v mokrém a bahnitém terénu ... 40
8.8 Příprava vozidla na vysoké teploty nebo pomalou jízdu ... 40
8.9 Příprava vozidla na nízké teploty nebo sníh ... 40

9 NÁVOD K JÍZDĚ ... 41

9.1 Kontrola a ošetření před každým uvedením do provozu ... 41
9.2 Startování vozidla ... 41
9.3 Aktivování kontroly trakce (EXC-F SIX DAYS) ... 42
9.4 Rozjezd ... 43
9.5 Quickshifter (rychlořazení) (EXC-F SIX DAYS) ... 43
9.6 Aktivování funkce quickshifter (EXC-F SIX DAYS) ... 43
9.7 Řazení, jízda ... 44
9.8 Brzdění ... 44
9.9 Zastavení, parkování ... 45
9.10 Přeprava ... 45
9.11 Tankování paliva ... 46

10 SERVISNÍ PLÁN ... 48

10.1 Doplňující informace ... 48
10.2 Servisní plán ... 48

11 VYLADĚNÍ PODVOZKU ... 50

11.1 Kontrola základního nastavení podvozku podle hmotnosti jezdce ... 50
11.2 Tlumení při stlačování tlumiče pružné vzpěry ... 50
11.3 Nastavení tlumení Lowspeed pružné vzpěry v tlaku ... 50
11.4 Nastavení tlumení Highspeed pružné vzpěry v tlaku ... 51
11.5 Nastavení tlumení při roztahování tlumiče pružné vzpěry ... 52
11.6 Zjištění rozměru odlehčeného zadního kola ... 52
11.7 Kontrola statického prověšení pružné vzpěry ... 53
11.8 Kontrola prověšení pružné vzpěry při jízdě ... 53
11.9 Nastavení předepnutí pružiny na pružné vzpěře 🔧 ... 54
11.10 Nastavení prověšení při jízdě 🔧 ... 55
11.11 Kontrola základního nastavení vidlice ... 55
11.12 Nastavení tlumení při stlačování tlumiče na vidlici ... 56
11.13 Nastavení tlumení při roztahování tlumiče vidlice ... 56
11.14 Poloha řídítek ... 57
11.15 Nastavení polohy řídítek 🔧 ... 58

12 SERVISNÍ PRÁCE NA PODVOZKU ... 60

12.1 Zdvihnutí motocyklu na stojan ... 60
12.2 Sejmutí motocyklu ze stojanu ... 60
12.3 Odvzdušnění vidlic ... 60
12.4 Čištění prachových manžet na vidlici ... 61
12.5 Demontáž krytu vidlice ... 61
12.6 Montáž krytu vidlice ... 62
12.7 Demontáž krytu rámu ... 62
12.8 Montáž krytu rámu ... 62
12.9 Demontáž vidlic 🔧 ... 62
12.10 Montáž ramen vidlice 🔧 ... 63
12.11 Demontáž spodního můstku vidlice 🔧 ... 64
12.12 Montáž spodního můstku vidlice 🔧 ... 65
12.13 Kontrola vůle ložiska hlavy řízení ... 67
12.14 Nastavení vůle ložiska hlavy řízení 🔧 ... 67
12.15 Mazání ložiska hlavy řízení 🔧 ... 68
12.16 Demontáž předního blatníku ... 68
12.17 Montáž předního blatníku ... 69
12.18 Demontáž pružné vzpěry 🔧 ... 70
12.19 Montáž pružné vzpěry 🔧 ... 71
12.20 Demontáž sedačky ... 72
12.21 Montáž sedačky ... 73
12.22 Demontáž víka schránky vzduchového filtru ... 73
12.23 Instalace víka schránky vzduchového filtru ... 74
12.24 Demontáž vzduchového filtru 🔧 ... 74
12.25 Montáž vzduchového filtru 🔧 ... 75
12.26 Vyčištění vzduchového filtru a schránky vzduchového filtru 🔧 ... 75
12.27 Příprava víka schránky vzduchového filtru pro zajištění 🔧 ... 76
12.28 Demontáž tlumicí koncovky výfuku ... 77
12.29 Montáž tlumicí koncovky výfuku ... 77
12.30 Výměna výplně ze skelného vlákna v tlumicí koncovce výfuku 🔧 ... 78
12.31 Demontáž palivové nádrže 🔧 ... 78
12.32 Montáž palivové nádrže 🔧 ... 80
12.33 Kontrola znečištění řetězu ... 81
12.34 Čištění řetězu ... 82
12.35 Kontrola napnutí řetězu ... 82

12.36 Nastavení napnutí řetězu 83
12.37 Kontrola řetězu, řetězového kola, pastorku a vedení řetězu 84
12.38 Kontrola rámu 87
12.39 Kontrola kyvné vidlice 87
12.40 Kontrola uložení plynového bovdenu 87
12.41 Kontrola gumové rukojeti 88
12.42 Programování funkce quickshifter (EXC-F SIX DAYS) 89
12.43 Nastavení základní polohy páčky spojky 89
12.44 Kontrola/doplnění hladiny kapaliny hydraulické spojky 89
12.45 Výměna kapaliny hydraulické spojky 90
12.46 Demontáž krytu motoru (EXC-F SIX DAYS) 91
12.47 Montáž krytu motoru (EXC-F SIX DAYS) 92

13 BRZDOVÁ SOUSTAVA 93

13.1 Kontrola mrtvého chodu páčky ruční brzdy 93
13.2 Nastavení mrtvého chodu páčky ruční brzdy 93
13.3 Kontrola brzdových kotoučů 93
13.4 Kontrola hladiny brzdové kapaliny brzdy předního kola 94
13.5 Doplnění brzdové kapaliny do brzdy předního kola 95
13.6 Kontrola brzdových obložení a pojistky brzdového obložení brzdy předního kola 96
13.7 Výměna brzdových obložení brzdy předního kola 97
13.8 Kontrola mrtvého chodu nožní brzdy 99
13.9 Nastavení základní polohy pedálu nožní brzdy 100
13.10 Kontrola hladiny brzdové kapaliny u brzdy zadního kola 100
13.11 Doplnění brzdové kapaliny do brzdy zadního kola 101
13.12 Kontrola brzdových obložení a pojistky brzdového obložení brzdy zadního kola 102
13.13 Výměna brzdových obložení brzdy zadního kola 103

14 KOLA, PNEUMATIKY 106

14.1 Demontáž předního kola 106
14.2 Montáž předního kola 107
14.3 Demontáž zadního kola 107
14.4 Montáž zadního kola 108
14.5 Kontrola stavu pneumatik 110
14.6 Kontrola tlaku v pneumatikách 110
14.7 Kontrola napnutí paprsků 111

15 ELEKTRICKÁ SOUSTAVA 112

15.1 Demontáž 12V baterie 112
15.2 Montáž 12V baterie 114
15.3 Nabíjení 12V baterie 115
15.4 Výměna hlavní pojistky 118
15.5 Demontáž masky světlometu se světlometem 118
15.6 Montáž masky světlometu se světlometem 119
15.7 Výměna žárovky světlometu 119
15.8 Kontrola nastavení světlometu 120
15.9 Nastavení dosahu světlometu 121
15.10 Výměna žárovky blinkru 121
15.11 Výměna baterie sdruženého přístroje na palubní desce 122
15.12 Diagnostický konektor 123
15.13 OCU 123

16 CHLADICÍ SYSTÉM 124

16.1 Chladicí systém 124
16.2 Kontrola mrazuvzdornosti a hladiny chladicí kapaliny 124
16.3 Kontrola hladiny chladicí kapaliny 125
16.4 Vypuštění chladicí kapaliny 126
16.5 Doplnění chladicí kapaliny 126
16.6 Výměna chladicí kapaliny 127

17 VYLADĚNÍ MOTORU 129

17.1 Kontrola vůle plynového bovdenu 129
17.2 Nastavení vůle plynového bovdenu 129
17.3 Nastavení charakteristiky přívodu plynu 130
17.4 Změna charakteristiky (EXC-F SIX DAYS) 131
17.5 Nastavení otáček volnoběhu 132
17.6 Zaučení polohy škrticí klapky 133
17.7 Kontrola základní polohy řadicí páky 133
17.8 Nastavení základní polohy řadicí páky 134

18 SERVISNÍ PRÁCE NA MOTORU 135

18.1 Výměna palivového sítka 135
18.2 Kontrola hladiny motorového oleje 136
18.3 Výměna motorového oleje a olejového filtru, vyčištění olejových sítek 136
18.4 Doplnění motorového oleje 139

19 MYTÍ, OŠETŘOVÁNÍ 140

19.1 Mytí motocyklu 140
19.2 Kontrola a ošetření pro zimní provoz 141

20 ULOŽENÍ 142

20.1 Uložení 142
20.2 Uvedení do provozu po uložení 143

21 VYHLEDÁVÁNÍ ZÁVAD 144

22 BLIKAJÍCÍ KÓD 147

23 TECHNICKÉ ÚDAJE 149

23.1 Motor 149
23.2 Utahovací momenty u motoru 150
23.3 Plnicí množství 152
23.3.1 Motorový olej 152
23.3.2 Chladicí kapalina 152
23.3.3 Palivo 152
23.4 Podvozek 153
23.5 Elektrická soustava 153
23.6 Pneumatiky 154
23.7 Vidlice 154
23.8 Pružná vzpěra 155
23.9 Utahovací momenty u podvozku 155

24 PROVOZNÍ LÁTKY 158

25 POMOCNÉ PROSTŘEDKY 160

26 NORMY 162

27 SEZNAM ODBORNÝCH VÝRAZŮ 163

28 SEZNAM ZKRATEK 164

29 SEZNAM SYMBOLŮ 165

29.1 Žluté a oranžové symboly 165
29.2 Zelené a modré symboly 165

REJSTŘÍK 166

1 ZOBRAZOVACÍ PROSTŘEDKY

1.1 Použité symboly

Dále je vysvětleno používání určitých symbolů.

✓	Označuje očekávanou reakci (např. pracovního kroku nebo funkce).
✗	Označuje neočekávanou reakci (např. pracovního kroku nebo funkce).
	Označuje práce, které vyžadují odborné znalosti a technické myšlení. V zájmu vlastní bezpečnosti nechte tyto práce provést autorizovaným odborným servisem KTM. Údržbu Vašeho motocyklu tam optimálně provedou speciálně vyškolení odborníci pomocí nezbytných speciálních nástrojů.
	Označuje odkaz na stránku (na uvedené straně si můžete přečíst více informací).
i	Označuje uvedení dalších informací nebo tipů.
»	Označuje výsledek zkušební operace.
◄	Označuje konec činnosti včetně případných dodatečných prací.

1.2 Použité formátování

Dále je vysvětleno používané formátování.

Vlastní název	Označuje vlastní název.
Název®	Označuje ochranný název.
Značka™	Označuje obchodní značku.
Podtržené pojmy	Odkazují na technické detaily vozidla nebo označují odborné termíny, které jsou vysvětleny v seznamu odborných výrazů.

2.1 Definice použití – použití k určenému účelu

(všechny modely EU)

Toto vozidlo je navrženo a konstruováno tak, že vyhovuje současným nárokům a obstojí v běžném závodním provozu. Toto vozidlo odpovídá současným platným předpisům a kategoriím nejvyšších mezinárodních motorových sportovních svazů.

Informace

Pro veřejný provoz na silnici je tento motocykl schválen pouze v homologované verzi (s omezením).

Ve verzi bez omezení smíte tento motocykl provozovat jen na uzavřených trasách, mimo veřejný silniční provoz.

Toto vozidlo je navrženo pro vytrvalostní závody cross-country, ne pro převažující použití k motokrosu.

2.2 Nesprávné použití

Používejte vozidlo jen k určenému účelu.

Při nesprávném používání může vzniknout nebezpečí zranění osob, poškození materiálu nebo životního prostředí.

Každé použití vozidla, které je nad rámec řádného použití a definice použití, je nesprávným použitím.

Nesprávné použití zahrnuje také použití provozních a pomocných látek, které nesplňují požadované specifikace pro příslušné použití.

2.3 Bezpečnostní upozornění

Pro bezpečné zacházení s popisovaným výrobkem se musí dodržovat několik bezpečnostních pokynů. Proto si pozorně přečtěte tento návod a všechny další návody, které jsou předmětem dodávky. Bezpečnostní pokyny jsou v textu opticky zvýrazněny a jsou pomocí odkazů propojeny s relevantními místy v textu.

Informace

Na dobře viditelných místech popisovaného výrobku jsou umístěny různé informační a výstražné nálepky. Žádnou informační nebo výstražnou nálepku neodstraňujte. Pokud by některá chyběla, nemuseli byste Vy nebo někdo jiný poznat nebezpečí a v důsledku toho by mohlo dojít ke zranění.

2.4 Stupně nebezpečí a symboly

Nebezpečí

Upozornění na nebezpečí, které má za následek jistou smrt nebo těžká zranění s trvalými následky, pokud nebudou provedena příslušná preventivní opatření.

Výstraha

Upozornění na nebezpečí, které má pravděpodobně za následek smrt nebo těžká zranění, pokud nebudou provedena příslušná preventivní opatření.

Pozor

Upozornění na nebezpečí, které může mít za následek lehká zranění, pokud nebudou provedena příslušná preventivní opatření.

Upozornění

Upozornění na nebezpečí, které má za následek značné hmotné škody nebo poškození stroje, pokud nebudou provedena příslušná preventivní opatření.

Upozornění

Upozornění na nebezpečí, které má za následek poškození životního prostředí, pokud nebudou provedena příslušná preventivní opatření.

2.5 Výstraha před manipulacemi

Provádění změn na součástech tlumení hluku je zakázáno. Následující opatření nebo vytváření určitých stavů je ze zákona zakázáno:

1 Odstranění jakýchkoliv zařízení nebo součástí nového vozidla sloužících k tlumení hluku nebo jejich vyřazení z provozu před prodejem nebo dodáním vozidla koncovému zákazníkovi nebo během používání vozidla k jinému účelu než je servis, oprava nebo výměna těchto součástí, jakož i

2 používání vozidla po odstranění zařízení nebo součásti tohoto druhu nebo po jejich vyřazení z provozu.

Příklady protizákonné manipulace:

1 Odstranění nebo provrtání tlumicích koncovek výfuku, nárazových plechů, kolen nebo jiných součástí, které vedou výfukové plyny.

2 Odstranění nebo provrtání částí sacího systému.

3 Používání v neudržovaném stavu.

4 Výměna mobilních dílů vozidla nebo částí výfukového systému nebo sacího systému za díly neschválené výrobcem.

2.6 Bezpečný provoz

Nebezpečí

Nebezpečí úrazu Řidič nezpůsobilý jízdy ohrožuje sebe i ostatní.

– Neuvádějte vozidlo do provozu, když jste z důvodu požití alkoholu, drog nebo léků nezpůsobilí jízdy.
– Neuvádějte vozidlo do provozu, když nejste v psychicky nebo fyzicky dobrém stavu.

Nebezpečí

Nebezpečí otravy Výfukové plyny jsou jedovaté a mohou způsobit bezvědomí a smrt.

– Při provozu motoru zajistěte vždy dostatečné větrání.
– Při startování nebo provozu motoru v uzavřeném prostoru používejte vhodné odsávání výfukových plynů.

Výstraha

Nebezpečí popálení Některé součásti vozidla jsou při provozu vozidla horké.

– Nedotýkejte se žádných součástí, jako výfukového systému, chladiče, motoru, tlumiče nárazů nebo brzdové soustavy, dokud tyto součásti nevychladnou.
– Před prováděním prací nechte součásti vozidla vychladnout.

Vozidlo provozujte jen v technicky bezvadném stavu, v souladu s jeho určením, s ohledem na bezpečnost a životní prostředí.
Pro silniční provoz je zapotřebí příslušné řidičské oprávnění.
Poruchy, které by ohrozily bezpečnost, nechte ihned opravit v autorizovaném servisu KTM.
Řiďte se pokyny na informačních a výstražných nálepkách umístěných na vozidle.

2.7 Ochranný oděv

Výstraha

Nebezpečí úrazu Chybějící nebo závadný ochranný oděv představuje zvýšené bezpečnostní riziko.

– Při každé jízdě noste vhodný ochranný oděv, jako helmu, jezdecké boty, rukavice, kalhoty a bundu s protektory.
– Používejte vždy ochranný oděv, který je v bezvadném stavu a odpovídá zákonným předpisům.

V zájmu Vaší bezpečnosti KTM doporučuje, abyste provozovali vozidlo pouze ve vhodném ochranném oděvu.

2.8 Pravidla při práci

Pokud není uvedeno jinak, musí být při každé práci vypnuté zapalování (modely se zámkem zapalování, modely s rádiovým klíčkem) resp. vypnutý motor (modely bez zámku zapalování nebo klíčku transpordéru).
Pro některé práce jsou zapotřebí speciální nástroje. Tyto nástroje nejsou součástí vozidla, ale lze je objednat podle čísel uvedených v závorkách. Příklad: Stahovák ložisek (15112017000)
Pokud není uvedeno jinak, platí pro všechny práce a popisy normální podmínky.

Teplota okolí	20 °C
Barometrický tlak	1 013 mbar
Relativní vlhkost vzduchu	60 ± 5 %

Součásti, které nelze znovu použít (např. samopojistné šrouby a matice, pružné spojovací šrouby, těsnění, těsnicí kroužky, O-kroužky, závlačky, pojistné podložky), nahraďte při montáži novými součástmi.
Pro některá šroubová spojení je nutné použít pojistku šroubu (např. **Loctite®**). Při použití dodržujte specifické pokyny výrobce.
Pokud je na novém dílu již nanesena pojistka šroubu (např. **Precote®**), nenanášejte žádný další prostředek pro zajištění šroubů.
Součásti, které se po demontáži znovu použijí, vyčistěte a zkontrolujte, zda nejsou poškozené resp. opotřebované. Poškozené nebo opotřebované součásti vyměňte.
Po skončení opravy nebo servisu se ujistěte o provozní bezpečnosti vozidla.

2.9 Životní prostředí

Odpovědné zacházení s Vaším motocyklem zajistí, aby k problémům nebo konfliktům nedocházelo. Pro zajištění budoucí jízdy na motocyklu se ujistěte, zda používáte motocykl legálně, chovejte se uvědoměle k životnímu prostředí a respektujte práva ostatních lidí.
Při likvidaci použitého oleje, jiných provozních a pomocných prostředků a použitých součástí dodržujte zákony a směrnice platné v příslušné zemi.
Jelikož motocykly nepodléhají směrnici EU o likvidaci vozidel k sešrotování, není pro likvidaci starých vozidel žádná zákonná úprava. Váš autorizovaný prodejce KTM Vám rád pomůže.

2.10 Návod k obsluze

Před první jízdou si prosím důkladně přečtěte celý návod k obsluze. Návod k obsluze obsahuje mnoho informací a tipů, které Vám usnadní ovládání, manipulaci a servis. Jen tak zjistíte, jak nejlépe vozidlo sladit se svými potřebami, a jak se můžete chránit před úrazem.

Tip
Návod k obsluze si uložte ve svém koncovém zařízení, abyste do něj v případě potřeby mohli kdykoli nahlédnout.

Pokud byste se chtěli dozvědět více o vozidle nebo se při čtení vyskytly nejasnosti, obraťte se na autorizovaného prodejce KTM.
Návod k obsluze je důležitou součástí vozidla. Při prodeji vozidla si musí nový vlastník návod k obsluze znovu stáhnout.
Návod k obsluze lze několikrát stáhnout pomocí QR kódu nebo odkazu na dokladu o vydání.

Návod k obsluze je navíc k dispozici ke stažení u vašeho autorizovaného prodejce KTM a na webových stránkách KTM. Prostřednictvím svého autorizovaného prodejce KTM si můžete také objednat tištěný exemplář.
Mezinárodní webové stránky KTM: KTM.COM

3 DŮLEŽITÁ UPOZORNĚNÍ

3.1 Záruka výrobce, ručení

Práce předepsané v servisním plánu musí provádět výhradně autorizovaný servis KTM a potvrdit je v **KTM Dealer.net**, jinak zaniká jakýkoliv nárok na záruku. Při škodách a následných škodách, které byly způsobeny manipulací a/nebo přestavbami na vozidle, nemůže být poskytnuta žádná záruka výrobce.

3.2 Provozní prostředky, pomocné prostředky

Upozornění

Ohrožení životního prostředí Nesprávné zacházení s palivem ohrožuje životní prostředí.

– Nenechte palivo proniknout do podzemních vod, do půdy nebo do kanalizace.

Provozní a pomocné prostředky použijte podle návodu k obsluze a specifikace.

3.3 Náhradní díly, technické příslušenství

Pro svoji vlastní bezpečnost používejte jen náhradní díly a příslušenství, které schválila a/nebo doporučila firma KTM, a nechte si je namontovat v autorizovaném odborném servisu KTM. Za jiné výrobky a následně vzniklé škody firma KTM neručí.
Některé náhradní díly a příslušenství jsou u příslušných popisů uvedeny v závorkách. Váš autorizovaný prodejce KTM Vám rád poradí.

Aktuální **KTM PowerParts** pro své vozidlo naleznete na webových stránkách KTM.
Mezinárodní webové stránky KTM: KTM.COM

3.4 Servis

Předpokladem pro bezchybný provoz a pro předcházení předčasnému opotřebení je dodržování servisu, péče a seřizování motoru a podvozku tak, jak je uvedeno v návodu k obsluze. Nesprávné nastavení podvozku může vyvolat poškození a zlomení součástí podvozku.
Použití vozidla při ztížených podmínkách, např. na písku, v mokrém, prašném nebo bahnitém terénu může vést ke značně vyššímu opotřebení součástí, jako hnacího ústrojí, brzdové soustavy, vzduchového filtru nebo komponent pružení. Z tohoto důvodu by mohla být kontrola nebo výměna součástí zapotřebí ještě před dosažením dalšího servisního termínu.
Bezpodmínečně dodržujte předepsané doby záběhu a servisní intervaly. Jejich přesné dodržování výrazně přispívá k prodloužení životnosti Vašeho motocyklu.
Při volbě intervalu najetých kilometrů nebo časového intervalu je nutné zvolit ten interval, který nastane dřív.

3.5 Obrázky

Obrázky obsažené v návodu zčásti znázorňují zvláštní vybavení.
Pro lepší znázornění a vysvětlení mohou být některé díly demontované nebo nezobrazené. Pro příslušný popis není vždy nutně zapotřebí provádět demontáž. Řiďte se uvedeným popisem v textu.

3.6 Zákaznický servis

Pro dotazy k Vašemu vozidlu a k firmě KTM Vám bude rád k dispozici Váš autorizovaný prodejce KTM.

Seznam autorizovaných prodejců KTM naleznete na webových stránkách KTM.
Mezinárodní webové stránky KTM: KTM.COM

4.1 Pohled na vozidlo zepředu zleva (symbolické znázornění)

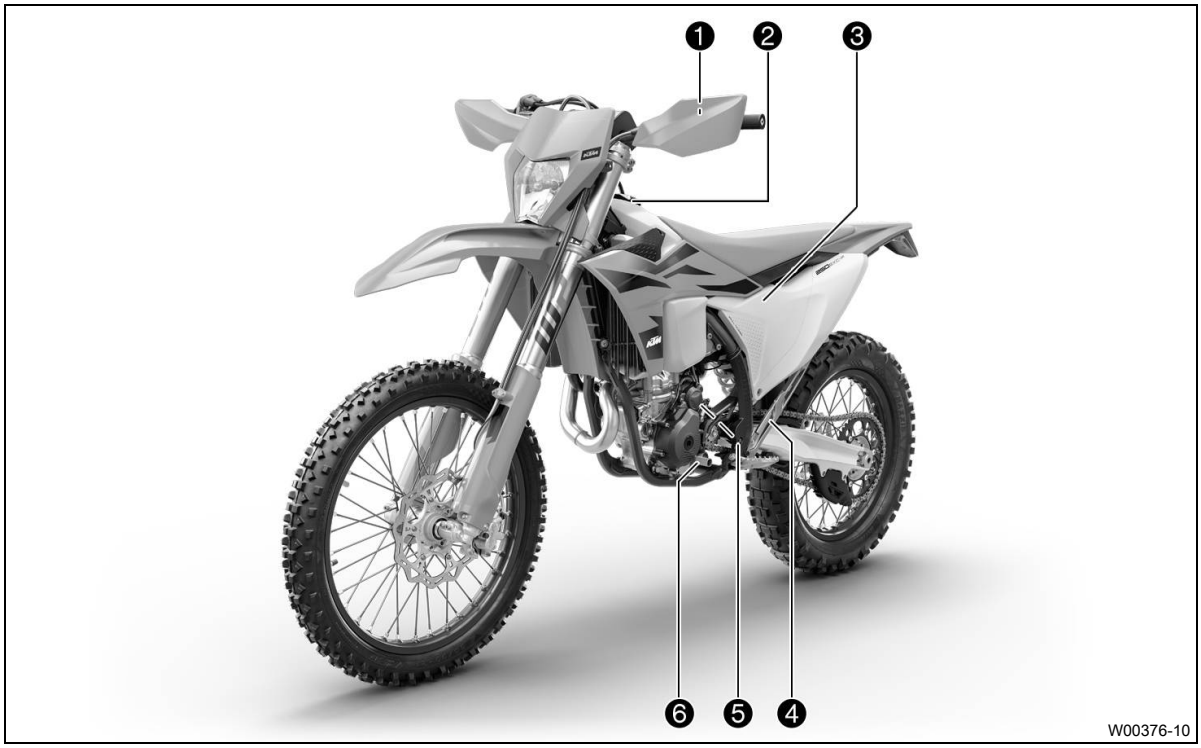

1. Páčka spojky (📖 str. 15)
2. Uzávěr palivové nádrže
3. Víko schránky vzduchového filtru
4. Boční stojan (📖 str. 20)
5. Číslo motoru (📖 str. 13)
6. Řadicí páka (📖 str. 20)

4.2 Pohled na vozidlo zezadu zprava (symbolické znázornění)

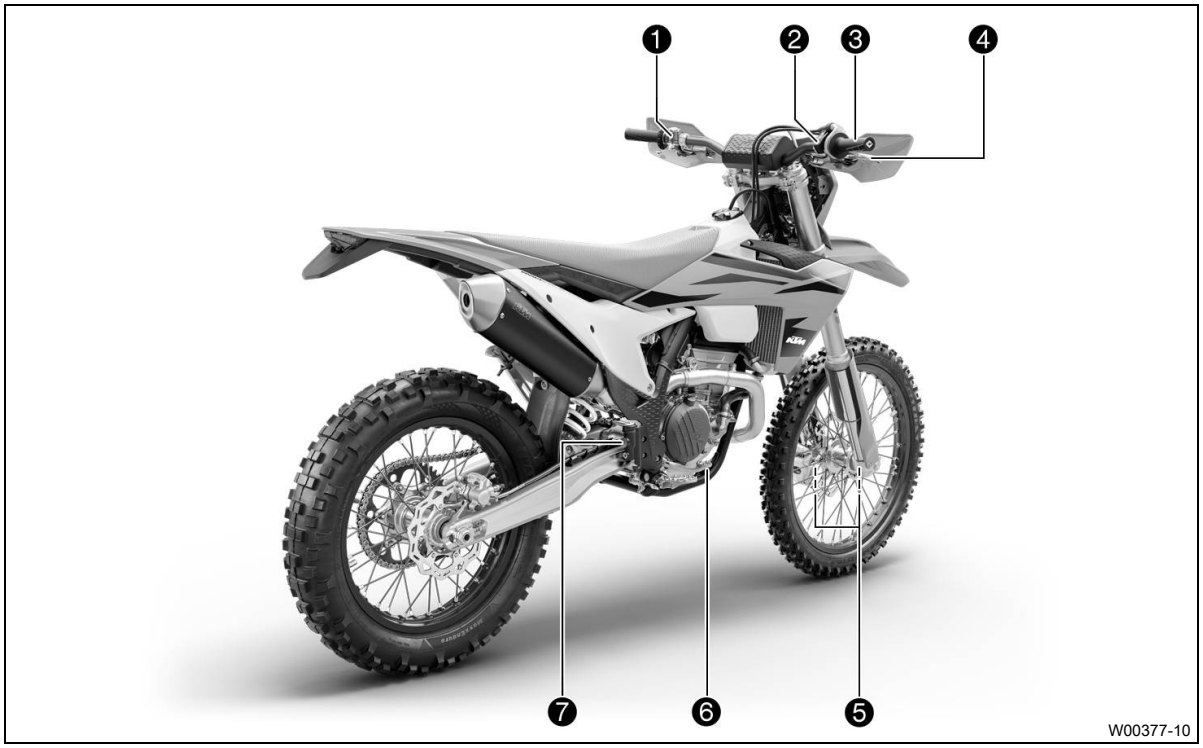

1. Tlačítko houkačky (📖 str. 15)
1. Přepínač světel (📖 str. 16)
1. Přepínač blinkrů (📖 str. 16)
2. Startovací tlačítko (📖 str. 16)
2. Vypínací tlačítko (📖 str. 16)
3. Otočná rukojeť plynu (📖 str. 15)
4. Páčka ruční brzdy (📖 str. 15)
5. Číslo výrobku na vidlici (📖 str. 14)
6. Nožní brzda (📖 str. 20)
7. Průzor brzdové kapaliny vzadu

5.1 Identifikační číslo vozidla

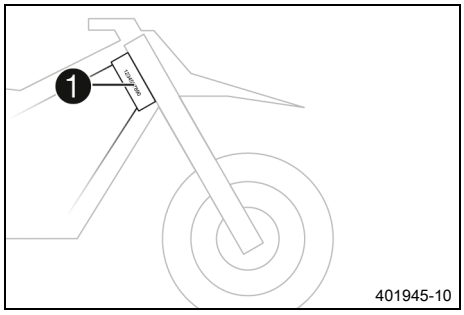

Identifikační číslo vozidla ❶ je vyraženo na hlavě řízení vpravo.

5.2 Typový štítek

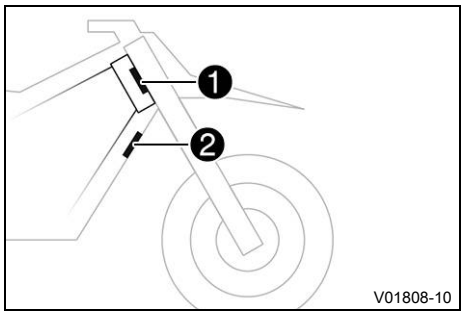

Typový štítek Evropa ❶ je umístěn na hlavě řízení vpředu.
Typový štítek Austrálie ❷ je umístěn na čelní trubce vpředu.

5.3 Číslo klíčků

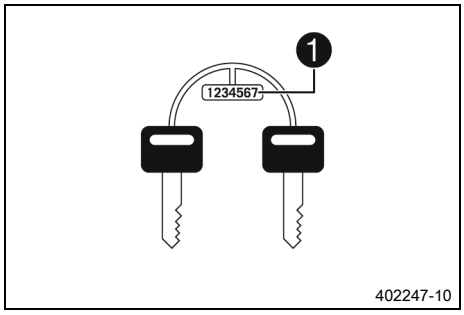

Číslo klíčků ❶ pro zámek řízení je vyraženo na sponě klíčků.

5.4 Číslo motoru

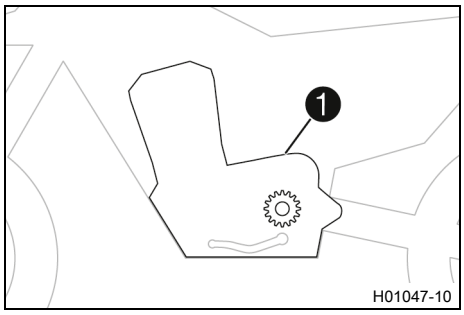

Číslo motoru ❶ je vyraženo na levé straně motoru nad pastorkem řetězu.

5.5 Číslo výrobku na vidlici

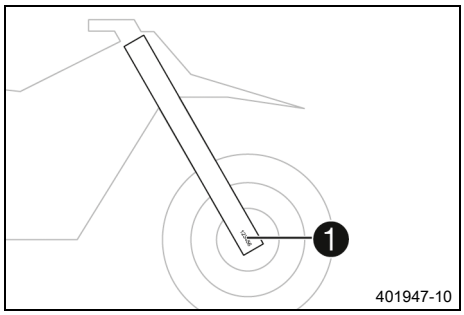

Číslo výrobku na vidlici ❶ je vyraženo na vnitřní straně koncovky vidlice.

5.6 Výrobní číslo pružné vzpěry

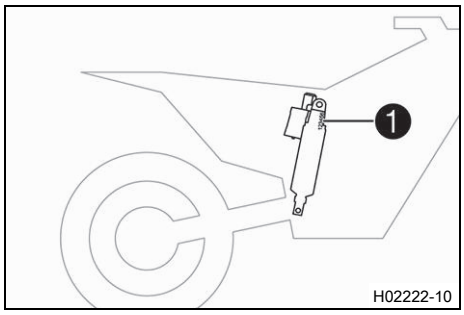

Výrobní číslo pružné vzpěry ❶ je vyraženo na horní části pružné vzpěry nad nastavovacím kroužkem směrem ke straně motoru.

6.1 Páčka spojky

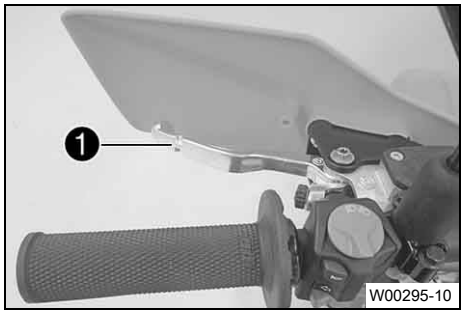

Páčka spojky ❶ je umístěna na řídítkách vlevo.
Spojka je ovládaná hydraulicky a automaticky se seřizuje.

6.2 Páčka ruční brzdy

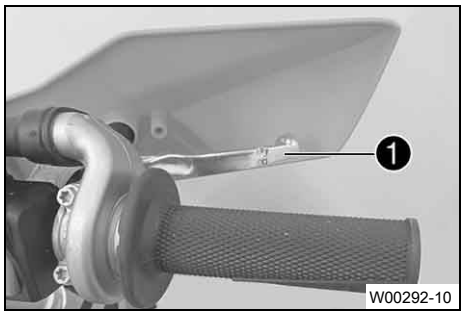

Páčka ruční brzdy ❶ je umístěna na řídítkách vpravo.
Páčkou ruční brzdy se ovládá brzda předního kola.

6.3 Otočná rukojeť plynu

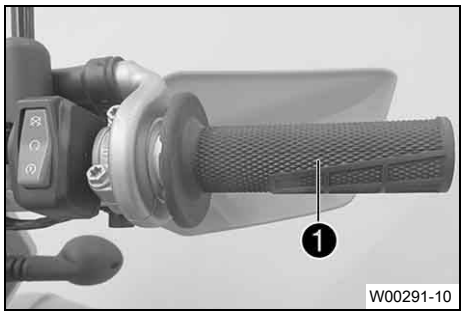

Otočná rukojeť plynu ❶ je umístěna na řídítkách vpravo.

6.4 Tlačítko houkačky

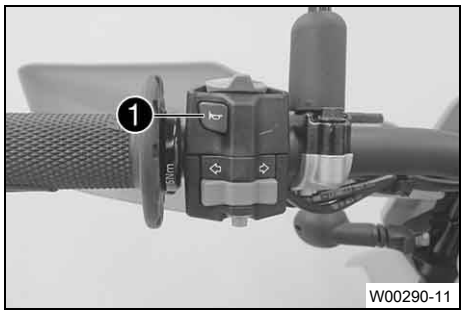

Tlačítko houkačky ❶ je umístěno na řídítkách vlevo.

Možné stavy

- Tlačítko houkačky v základní poloze
- Tlačítko houkačky stisknuté – Houkačka je v této poloze zapnutá.

6.5 Přepínač světel

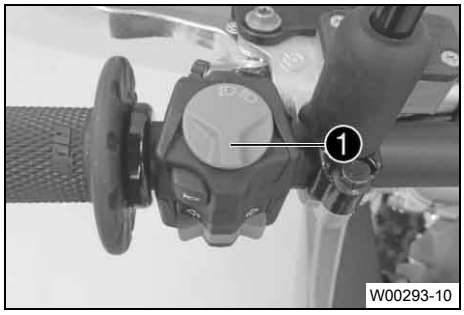

Přepínač světel ❶ je umístěn na řídítkách vlevo.

Možné stavy

	Potkávací světlo zapnuté – Přepínač světel je ve střední poloze. V této poloze jsou zapnutá potkávací a zadní světla.
	Dálkové světlo zapnuté – Přepínač světel je otočen proti směru hodinových ručiček. V této poloze jsou zapnutá dálková a zadní světla.

6.6 Přepínač blinkrů

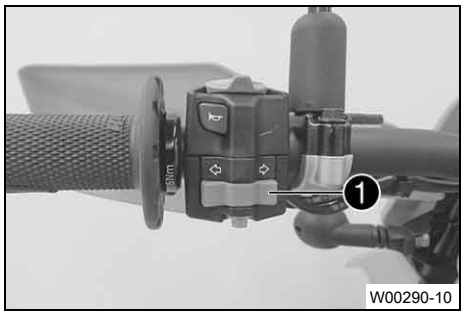

Přepínač blinkrů ❶ je umístěn na řídítkách vlevo.

Možné stavy

	Blinkr vypnutý – Přepínač blinkrů je ve střední poloze.
	Blinkr vlevo zapnutý – Přepínač ukazatelů změny směru jízdy je vychýlený doleva.
	Blinkr vpravo zapnutý – Přepínač ukazatelů změny směru jízdy je vychýlený doprava.

6.7 Startovací tlačítko

Startovací tlačítko ❶ je umístěno na řídítkách vpravo.

Možné stavy

- Startovací tlačítko v základní poloze
- Startovací tlačítko stisknuté – V této poloze je motor startéru aktivovaný.

6.8 Vypínací tlačítko

Vypínací tlačítko ❶ je umístěno na řídítkách vpravo.

Možné stavy

- Vypínací tlačítko v základní poloze – V této poloze je zapalovací okruh uzavřený, motor lze startovat.
- Vypínací tlačítko stisknuté – V této poloze je zapalovací okruh přerušený, běžící motor zhasne, stojící motor nenaskočí.

6.9 Kombinovaný spínač (EXC-F SIX DAYS)

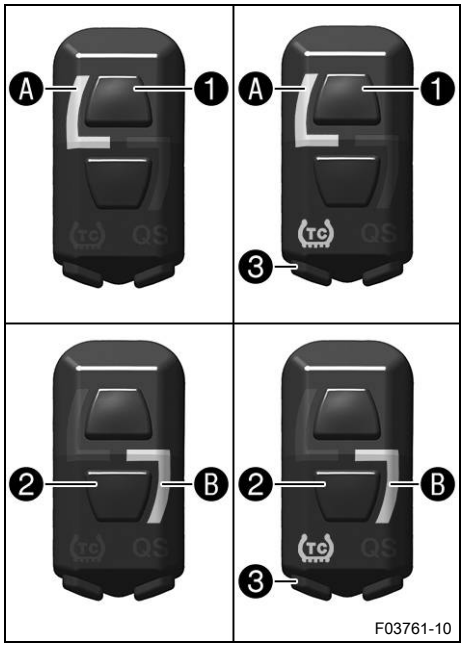

Kombinovaný spínač je umístěn na řídítkách vlevo.

Možné stavy

1	STANDARD – Při svítící kontrolce A je aktivovaná STANDARDNÍ elektronická charakteristika.
1 TC	STANDARD s TC – Při svítící kontrolce A a svítící kontrolce TC je aktivovaná STANDARDNÍ elektronická charakteristika s kontrolou trakce.
2	ADVANCED – Při svítící kontrolce B je aktivovaná elektronická charakteristika ADVANCED.
2 TC	ADVANCED s TC – Při svítící kontrolce B a svítící kontrolce TC je aktivovaná elektronická charakteristika ADVANCED s kontrolou trakce.

Pozor

Zánik povolení jízdy na silnici a pojistné ochrany Je-li namontovaný kombinovaný spínač, ztratí platnost příp. vydané osvědčení vozidla pro jízdu na silnici.

– Pokud je namontovaný kombinovaný spínač, provozujte motocykl výhradně na uzavřených trasách mimo veřejný silniční provoz.

Tlačítkem 1 a tlačítkem 2 na kombinovaném spínači lze měnit charakteristiku motoru.

Pomocí tlačítka TC 3 na kombinovaném spínači lze aktivovat a deaktivovat kontrolu trakce.

Pomocí kombinovaného spínače lze také aktivovat quickshifter.

6.10 Přehled kontrolek

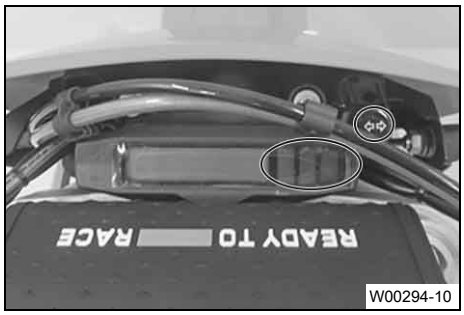

Možné stavy

	Kontrolka dálkového světla svítí modře – Dálkové světlo je zapnuté.
	Kontrolka chybné funkce svítí/bliká žlutě – OBD identifikoval chybu v elektronice vozidla. Podle podmínek provozu zastavte a kontaktujte autorizovaný servis KTM.
	Výstražná kontrolka hladiny paliva svítí žlutě – Hladina paliva dosáhla značky rezervy.
	Kontrolka blinkru bliká zeleně – Blinkr je zapnutý.

6.11 Otevření uzávěru palivové nádrže

Nebezpečí

Nebezpečí požáru Palivo je snadno vznětlivé.

Palivo v palivové nádrži se při zahřátí rozpíná a při přeplnění může unikat.

- Netankujte do vozidla palivo v blízkosti otevřeného ohně nebo zapálených cigaret.
- Při tankování paliva vypněte motor.
- Ujistěte se, že se žádné palivo nerozlilo, zejména na horké části vozidla.
- Rozlité palivo ihned důkladně setřete.
- Řiďte se údaji o tankování paliva.

Výstraha

Nebezpečí otravy Palivo je zdraví škodlivé.

- Dávejte pozor, aby se vám palivo nedostalo do očí, na kůži nebo na oděv.
- V případě polknutí paliva ihned vyhledejte lékaře.
- Nenadýchejte se palivových výparů.
- Při kontaktu s kůží opláchněte postižené místo ihned velkým množstvím vody.
- Pokud se palivo dostalo do očí, ihned oči důkladně vypláchněte vodou a vyhledejte lékaře.
- Potřísníte-li si palivem oblečení, převlečte se.
- Uchovávejte řádně palivo ve vhodném kanystru a mimo dosah dětí.

Upozornění

Ohrožení životního prostředí Nesprávné zacházení s palivem ohrožuje životní prostředí.

- Nenechte palivo proniknout do podzemních vod, do půdy nebo do kanalizace.

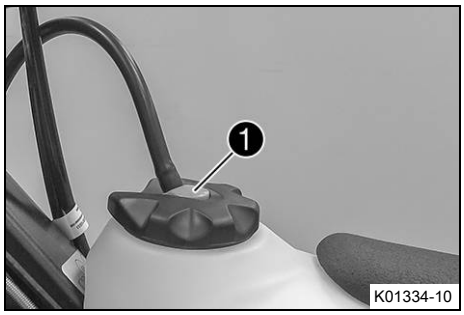

- Stiskněte uvolňovací tlačítko ❶, otočte uzávěrem palivové nádrže proti směru hodinových ručiček a vytáhněte ho směrem nahoru.

6.12 Zavření uzávěru palivové nádrže

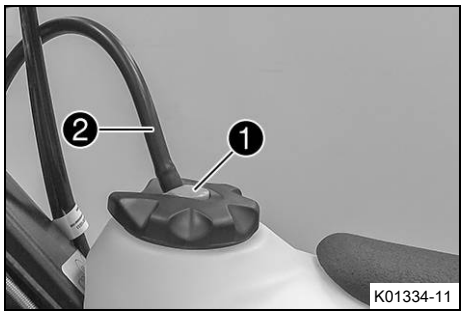

- Nasaďte uzávěr palivové nádrže a otáčejte jím ve směru hodinových ručiček, dokud nezapadne odjišťovací tlačítko ❶.

Informace

Uložte hadičku pro odvětrávání palivové nádrže ❷ tak, aby se nikde nelámala.

6.13 Tlačítko pro studený start

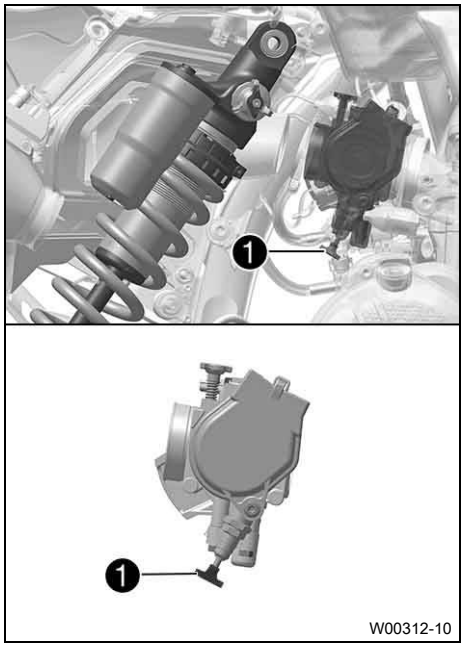

Tlačítko pro studený start ❶ je umístěno dole na tělese škrticí klapky.

Při studeném motoru a nízké okolní teplotě prodlouží elektronické vstřikování paliva dobu vstřikování. Aby mohl motor spalovat vyšší množství paliva, přivede se do něj navíc kyslík tím, že se stiskne tlačítko pro studený start.

Když se trochu přidá plyn a pustí otočná rukojeť plynu nebo otočí-li se otočnou rukojetí plynu dopředu, zaskočí tlačítko pro studený start zpět do výchozí polohy.

Informace

Zkontrolujte, zda se tlačítko pro studený start vrátilo do základní polohy.

Možné stavy

- Tlačítko pro studený start aktivováno – Tlačítko pro studený start je zatlačeno až na doraz.
- Tlačítko pro studený start deaktivováno – Tlačítko pro studený start je v základní poloze.

6.14 Regulační šroub otáček volnoběhu

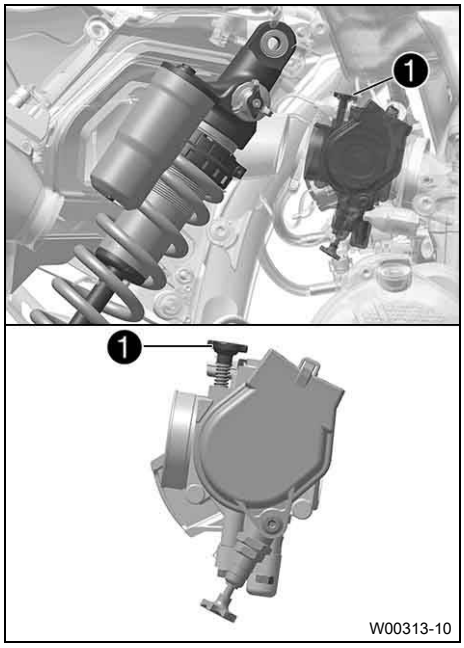

Nastavení volnoběhu na tělese škrticí klapky se silně projeví na chování při startu, stabilních otáčkách volnoběhu a reakci při přidání plynu.

Motor se správně nastavenými otáčkami volnoběhu lze nastartovat snáze než motor se špatně nastavenými otáčkami volnoběhu.

Otáčky volnoběhu se nastavují regulačním šroubem otáček volnoběhu ❶.

Otáčením regulačního šroubu otáček volnoběhu ve směru hodinových ručiček se zvyšují otáčky volnoběhu.

Otáčením regulačního šroubu otáček volnoběhu proti směru hodinových ručiček se snižují otáčky volnoběhu.

6.15 Řadicí páka

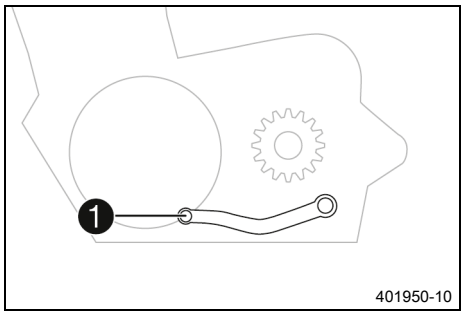

Řadicí páka ❶ je namontovaná na motoru vlevo.

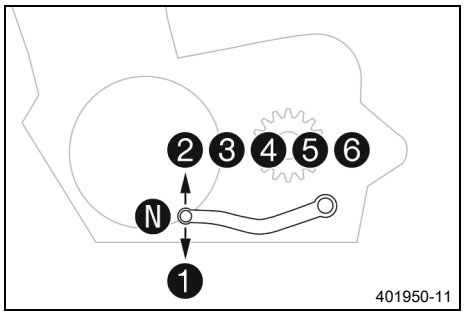

Poloha jednotlivých rychlostních stupňů je patrná na vyobrazení. Poloha neutrálu nebo volnoběhu se nachází mezi 1. a 2. stupněm.

6.16 Nožní brzda

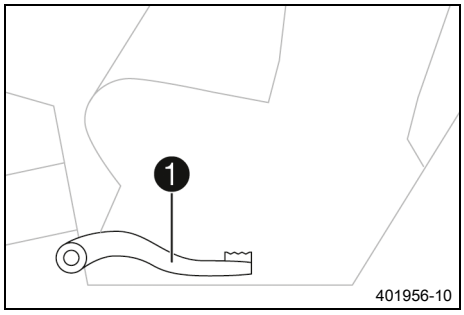

Nožní brzda ❶ je umístěna před pravou stupačkou.
Nožní brzdou se ovládá brzda zadního kola.

6.17 Boční stojan

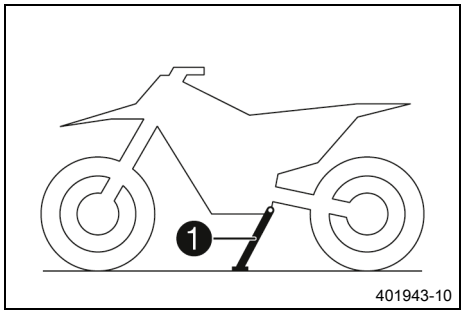

Boční stojan ❶ je umístěn na levé straně vozidla.

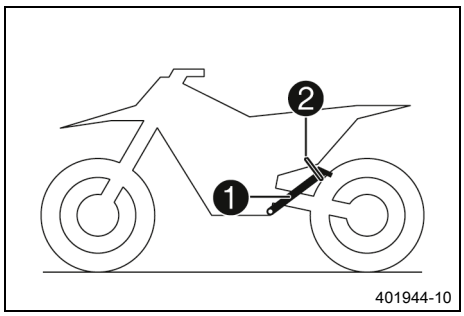

Boční stojan slouží k odstavení motocyklu.

Informace
Během jízdy musí být boční stojan ❶ sklopený nahoru a zajištěný gumovým páskem ❷.

6.18 Zámek řízení

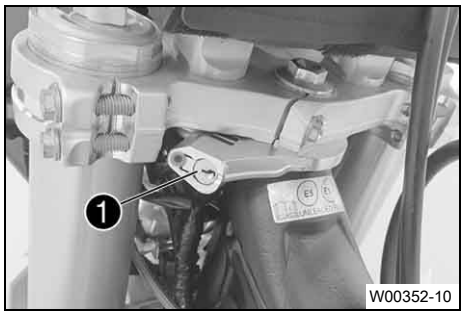

Zámek řízení ❶ je umístěn vlevo na hlavě řízení.
Zámkem řízení lze zamknout řízení. Není možné řídit a tudíž ani jet.

6.19 Uzamknutí řízení

Upozornění
Nebezpečí poškození Odstavené vozidlo se může samovolně rozjet nebo převrátit.
– Odstavujte vozidlo na pevném a rovném podkladu.

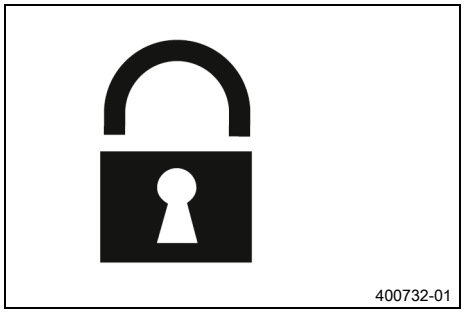

– Odstavte vozidlo.
– Řídítka otočte zcela doprava.
– Pravidelně mažte zámek řízení.

Univerzální olej ve spreji (📖 str. 161)

– Do zámku řízení (📖 str. 21) vložte klíček pro zámek řízení, otočte jím doleva, zatlačte jej a otočte doprava. Vytáhněte klíček pro zámek řízení.
  ✔ Pohyb řídítky již není možný.

Informace
Nikdy neponechávejte klíček pro zámek řízení v zámku řízení.

6.20 Odemknutí řízení

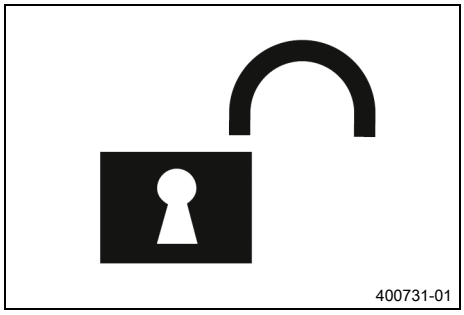

– Do zámku řízení (str. 21) vložte klíček pro zámek řízení, otočte jím doleva, vytáhněte jej a otočte doprava. Vytáhněte klíček pro zámek řízení.

✔ Pohyb řídítky je opět možný.

Informace

Nikdy neponechávejte klíček pro zámek řízení v zámku řízení.

7.1 Sdružený přístroj na palubní desce – přehled

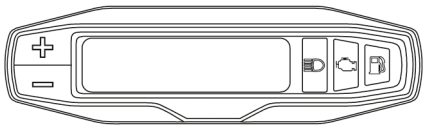

– Tlačítkem + se ovládají různé funkce.
– Tlačítkem − se ovládají různé funkce.

Informace
Při dodávce jsou aktivovány jen režimy zobrazení **SPEED/H** a **SPEED/ODO**.

7.2 Aktivace a test

Aktivace sdruženého přístroje na palubní desce
Sdružený přístroj na palubní desce se aktivuje, když stisknete některé z tlačítek nebo přijde impulz ze snímače otáček kola.

Test displeje
Pro funkční kontrolu displeje se na chvíli rozsvítí všechny zobrazovací prvky.

WS (wheel size)
Po funkční kontrole displeje se na chvíli zobrazí obvod kola **WS** (wheel size).

Informace
Číslo 2205 odpovídá obvodu 21" předního kola se sériovými pneumatikami.

Potom se zobrazí posledně zvolený režim.

7.3 Nastavení kilometrů nebo mílí

Informace
Pokud změníte jednotku, hodnota **ODO** zůstane zachovaná a příslušně se přepočítá.
Hodnoty **TR1**, **TR2**, **A1**, **A2** a **S1** se při změně jednotky vymažou.

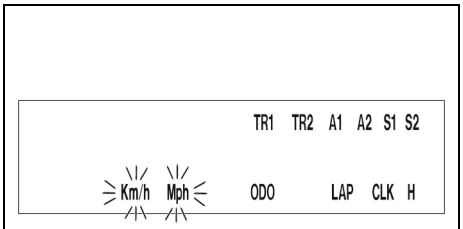

Podmínka
Motocykl stojí.

– Krátce stiskněte tlačítko + tolikrát, až se na displeji vpravo dole zobrazí ukazatel **H**.
– Přidržte stisknuté tlačítko + 2 - 3 sekundy.
  ✓ Zobrazí se menu nastavení a aktivované funkce.
– Krátce stiskněte tlačítko + tolikrát, až začne blikat ukazatel **Km/h/Mph**.

Nastavení Km/h
– Stiskněte tlačítko +.

Nastavení Mph
– Stiskněte tlačítko −.

– Počkejte 3 – 5 sekund.

✔ Nastavení jsou uložena.

Informace
Pokud do 10–12 sekund nestisknete žádné tlačítko nebo nepřijde impulz od snímače otáček kola, nastavení budou automaticky uložena do paměti a menu nastavení se zavře.

7.4 Nastavení sdruženého přístroje na palubní desce

Informace
Při dodávce jsou aktivovány jen režimy zobrazení **SPEED/H** a **SPEED/ODO**.

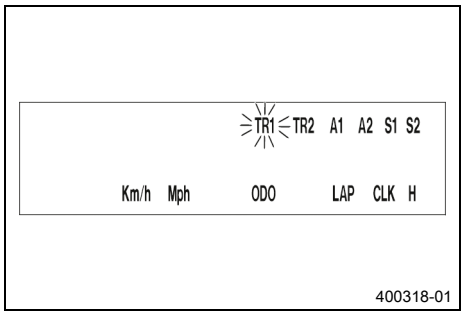

Podmínka
Motocykl stojí.

– Krátce stiskněte tlačítko + tolikrát, až se na displeji vpravo dole zobrazí ukazatel **H**.
– Přidržte stisknuté tlačítko + 2 - 3 sekundy.

✔ Zobrazí se menu nastavení a aktivované funkce.

Informace
Pokud po dobu 10-12 sekund nestisknete žádné tlačítko, budou nastavení automaticky uložena.
Pokud do 20 sekund nestisknete žádné tlačítko nebo přijde impulz od snímače otáček kola, nastavení budou automaticky uložena do paměti a menu nastavení se zavře.

– Krátce stiskněte tlačítko + tolikrát, až začne blikat požadovaná funkce.

✔ Zvolená funkce bliká.

Aktivace funkce
– Stiskněte tlačítko +.

✔ Symbol zůstane zobrazen na displeji a zobrazení se přepne na další funkci.

Deaktivace funkce
– Stiskněte tlačítko −.

✔ Symbol na displeji zhasne a zobrazení se přepne na další funkci.

7.5 Nastavení času

Podmínka
Motocykl stojí.

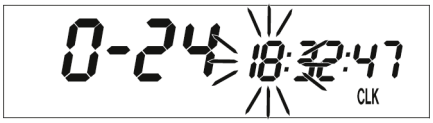

400330-01

– Krátce stiskněte tlačítko + tolikrát, až se na displeji vpravo dole zobrazí ukazatel **CLK**.
– Přidržte stisknuté tlačítko + 2 - 3 sekundy.
  ✔ Ukazatel hodin bliká.
– Tlačítkem + resp. tlačítkem − nastavte ukazatel hodin.
– Počkejte 3 – 5 sekund.
  ✔ Bliká další segment ukazatele a lze jej nastavit.
– Stisknutím tlačítka + a tlačítka − lze nastavit další segmenty, analogicky k ukazateli hodin.

Informace
Sekundy lze nastavit pouze na nulu.
Pokud do 15-20 sekund nestisknete žádné tlačítko nebo přijde impulz od snímače otáček kola, nastavení budou automaticky uložena do paměti a menu nastavení se zavře.

7.6 Dotaz na čas soutěžního kola

Informace
Tuto funkci lze vyvolat jen tehdy, když byl měřen čas soutěžního kola.

Podmínka
Motocykl stojí.

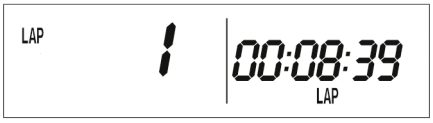

400321-01

– Krátce stiskněte tlačítko + tolikrát, až se na displeji vpravo dole zobrazí ukazatel **LAP**.
– Krátce stiskněte tlačítko +.
  ✔ Na levé straně displeje se zobrazí **LAP 1**.
– Kola 1-10 lze vyvolat tlačítkem −.
– Stiskněte tlačítko + a podržte je po dobu 3-5 sekund.
  ✔ Časy kola budou vymazány.
– Krátce stiskněte tlačítko +.
  ✔ další režim zobrazení

Informace
Když přijde impulz ze snímače otáček kola, vrátí se levá strana displeje zpět do režimu **SPEED**.

7.7 Režim zobrazení SPEED (rychlost)

400317-02

– Krátce stiskněte tlačítko + tolikrát, až se na displeji vlevo zobrazí ukazatel **SPEED**.

V režimu zobrazení **SPEED** se zobrazuje aktuální rychlost.

Aktuální rychlost lze zobrazovat v **Km/h** nebo v **Mph**.

Informace

Proveďte nastavení používané ve vaší zemi.

Jakmile přijde impulz z předního kola, přepne se levá strana displeje do režimu **SPEED** a zobrazí se aktuální rychlost.

7.8 Režim zobrazení SPEED/H (provozní hodiny)

400316-01

Podmínka

- Motocykl stojí.

– Krátce stiskněte tlačítko + tolikrát, až se na displeji vpravo dole zobrazí ukazatel **H**.

V režimu zobrazení **H** se zobrazí provozní hodiny motoru.

Počitadlo provozních hodin ukládá celkovou dobu jízdy do paměti.

Informace

Počitadlo provozních hodin je nezbytné pro dodržení intervalu servisních prací.

Pokud je sdružený přístroj na palubní desce při rozjíždění v režimu zobrazení **H**, automaticky se přepne do režimu zobrazení **ODO**.

Režim zobrazení **H** je během jízdy potlačen.

Přidržte stisknuté tlačítko + 2 - 3 sekundy.	Ukazatel se přepne do menu nastavení funkcí.
Krátce stiskněte tlačítko +.	další režim zobrazení
Přidržte stisknuté tlačítko − 2 - 3 sekundy.	bez funkce
Krátce stiskněte tlačítko −.	bez funkce

7.9 Menu nastavení

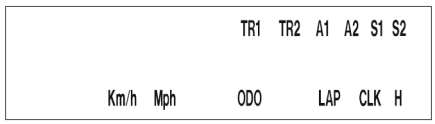

400344-01

Podmínka

- Motocykl stojí.

– Krátce stiskněte tlačítko + tolikrát, až se na displeji vpravo dole zobrazí ukazatel **H**.

– Přidržte stisknuté tlačítko + 2 - 3 sekundy.

Menu nastavení zobrazuje aktivované funkce.

Informace

Stiskejte krátce tlačítko +, dokud nedosáhnete požadované funkce.

Pokud po dobu 20 sekund nestisknete žádné tlačítko, budou nastavení automaticky uložena.

Krátce stiskněte tlačítko +.	aktivuje blikající ukazatel a přepne na další ukazatel
Přidržte stisknuté tlačítko + 2 - 3 sekundy.	bez funkce
Krátce stiskněte tlačítko −.	deaktivuje blikající ukazatel a přepne na další ukazatel
Přidržte stisknuté tlačítko − 2 - 3 sekundy.	bez funkce
Počkejte 3 – 5 sekund.	přepne na další ukazatel beze změny
Počkejte 10 – 12 sekund.	Menu nastavení se spustí, uloží nastavení a přepne na **H** nebo **ODO**.

7.10 Nastavení měrné jednotky

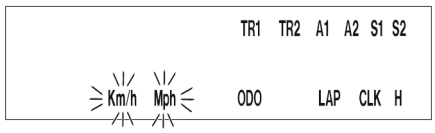

400329-01

Podmínka

- Motocykl stojí.

– Krátce stiskněte tlačítko + tolikrát, až se na displeji vpravo dole zobrazí ukazatel **H**.

– Přidržte stisknuté tlačítko + 2 - 3 sekundy.

– Krátce stiskněte tlačítko + tolikrát, až začne blikat ukazatel **Km/h**/**Mph**.

V režimu měrných jednotek lze přepínat měrnou jednotku.

Informace

Pokud po dobu 5 sekund nestisknete žádné tlačítko, budou nastavení automaticky uložena.

Krátce stiskněte tlačítko +.	Zahájení výběru, aktivuje ukazatel **Km/h**

Přidržte stisknuté tlačítko + 2 - 3 sekundy.	bez funkce
Krátce stiskněte tlačítko −.	aktivuje ukazatel **Mph**
Přidržte stisknuté tlačítko − 2 - 3 sekundy.	bez funkce
Počkejte 3 – 5 sekund.	přepnutí na další ukazatel, přepnutí z výběru do menu nastavení
Počkejte 10 – 12 sekund.	uložení a zavření menu nastavení

7.11 Režim zobrazení SPEED/CLK (přesný čas)

400319-01

– Krátce stiskněte tlačítko + tolikrát, až se na displeji vpravo dole zobrazí ukazatel **CLK**.

V režimu zobrazení **CLK** se zobrazuje přesný čas.

Přidržte stisknuté tlačítko + 2 - 3 sekundy.	Ukazatel se přepne do menu nastavení hodin.
Krátce stiskněte tlačítko +.	Další režim zobrazení
Přidržte stisknuté tlačítko − 2 - 3 sekundy.	bez funkce
Krátce stiskněte tlačítko −.	bez funkce

7.12 Nastavení času

400319-01

Podmínka

- Motocykl stojí.

– Krátce stiskněte tlačítko + tolikrát, až se na displeji vpravo dole zobrazí ukazatel **CLK**.

– Přidržte stisknuté tlačítko + 2 - 3 sekundy.

Přidržte stisknuté tlačítko + 2 - 3 sekundy.	zvyšuje hodnotu
Krátce stiskněte tlačítko +.	zvyšuje hodnotu
Přidržte stisknuté tlačítko − 2 - 3 sekundy.	snižuje hodnotu

Krátce stiskněte tlačítko −.	snižuje hodnotu
Počkejte 3 – 5 sekund.	přepnutí na další hodnotu
Počkejte 10 – 12 sekund.	Opuštění menu nastavení

7.13 Režim zobrazení SPEED/LAP (čas kola)

400320-01

– Krátce stiskněte tlačítko + tolikrát, až se na displeji vpravo dole zobrazí ukazatel **LAP**.

V režimu zobrazení **LAP** lze stopkami měřit časy až 10 kol.

Informace
Pokud po stisknutí tlačítka − dále běží čas kola, je obsazených 9 paměťových míst.
Kolo 10 se musí zastavit pomocí tlačítka +.

Přidržte stisknuté tlačítko + 2 - 3 sekundy.	Stopky a čas kola se vynulují.
Krátce stiskněte tlačítko +.	další režim zobrazení
Přidržte stisknuté tlačítko − 2 - 3 sekundy.	Zastaví hodiny.
Krátce stiskněte tlačítko −.	Spustí hodiny nebo zastaví běžící čas kola, uloží jej do paměti a stopky zahájí další kolo.

7.14 Dotaz na čas soutěžního kola

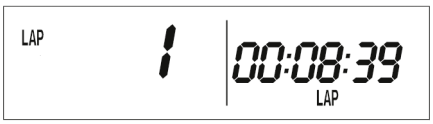

400321-01

Podmínka

- Motocykl stojí.

– Krátce stiskněte tlačítko + tolikrát, až se na displeji vpravo dole zobrazí ukazatel **LAP**.
– Krátce stiskněte tlačítko +.

Přidržte stisknuté tlačítko + 2 - 3 sekundy.	Stopky a čas kola se vynulují.
Krátce stiskněte tlačítko +.	výběr kola 1-10
Přidržte stisknuté tlačítko − 2 - 3 sekundy.	bez funkce

Krátce stiskněte tlačítko −.	dotaz na čas dalšího soutěžního kola

7.15 Režim zobrazení SPEED/ODO (počitadlo ujetých kilometrů)

400317-01

– Krátce stiskněte tlačítko + tolikrát, až se na displeji vpravo dole zobrazí ukazatel **ODO**.

V režimu zobrazení **ODO** se zobrazí celkový počet ujetých kilometrů.

Přidržte stisknuté tlačítko + 2 - 3 sekundy.	bez funkce
Krátce stiskněte tlačítko +.	další režim zobrazení
Přidržte stisknuté tlačítko − 2 - 3 sekundy.	bez funkce
Krátce stiskněte tlačítko −.	bez funkce

7.16 Režim zobrazení SPEED/TR1 (Tripmaster 1)

400323-01

– Krátce stiskněte tlačítko + tolikrát, až se na displeji vpravo nahoře zobrazí ukazatel **TR1**.

TR1 (Tripmaster 1) běží vždy a počítá do 999,9.
Pomocí něj lze měřit délky tras při vyjížďkách nebo vzdálenosti mezi dvěma zastávkami pro tankování.
TR1 je propojen s **A1** (průměrná rychlost 1) a **S1** (stopky 1).

Informace
Pokud se překročí 999,9, nastaví se hodnoty **TR1**, **A1** a **S1** automaticky na 0,0.

Přidržte stisknuté tlačítko + 2 - 3 sekundy.	Ukazatele **TR1**, **A1** a **S1** se nastaví na 0,0.
Krátce stiskněte tlačítko +.	další režim zobrazení
Přidržte stisknuté tlačítko − 2 - 3 sekundy.	bez funkce
Krátce stiskněte tlačítko −.	bez funkce

7.17 Režim zobrazení SPEED/TR2 (Tripmaster 2)

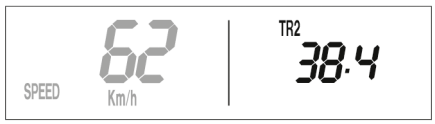

400324-01

– Krátce stiskněte tlačítko + tolikrát, až se na displeji vpravo nahoře zobrazí ukazatel **TR2**.

TR2 (Tripmaster 2) běží vždy a počítá do 999,9.

Přidržte stisknuté tlačítko + 2 - 3 sekundy.	Maže hodnoty **TR2** a **A2**.
Krátce stiskněte tlačítko +.	Další režim zobrazení
Přidržte stisknuté tlačítko − 2 - 3 sekundy.	Snižuje hodnotu **TR2**.
Krátce stiskněte tlačítko −.	Snižuje hodnotu **TR2**.

7.18 Nastavení TR2 (Tripmaster 2)

400324-01

Podmínka

- Motocykl stojí.

– Krátce stiskněte tlačítko + tolikrát, až se na displeji vpravo nahoře zobrazí ukazatel **TR2**.

– Stiskněte tlačítko − 2 - 3 sekundy, až začne blikat **TR2**.

Zobrazená hodnota se může manuálně nastavit pomocí tlačítka + a tlačítka −. Velmi praktická funkce při jízdách podle roadbooku.

Informace

Hodnota **TR2** se také může manuálně upravit pomocí tlačítka + a tlačítka −.

Pokud se překročí 999,9, hodnota **TR2** se automaticky nastaví na 0,0.

Přidržte stisknuté tlačítko + 2 - 3 sekundy.	Zvyšuje hodnotu **TR2**.
Krátce stiskněte tlačítko +.	Zvyšuje hodnotu **TR2**.
Přidržte stisknuté tlačítko − 2 - 3 sekundy.	Snižuje hodnotu **TR2**.
Krátce stiskněte tlačítko −.	Snižuje hodnotu **TR2**.
Počkejte 10 – 12 sekund.	Ukládá a zavírá menu nastavení.

7.19 Režim zobrazení SPEED/A1 (průměrná rychlost 1)

400325-01

– Krátce stiskněte tlačítko + tolikrát, až se na displeji vpravo nahoře zobrazí ukazatel **A1**.

A1 (průměrná rychlost 1) zobrazuje průměrnou rychlost vypočítanou z ukazatelů **TR1** (Tripmaster 1) a **S1** (stopky 1).
Výpočet této hodnoty se aktivuje s prvním impulzem snímače otáček kola a končí 3 sekundy po posledním impulzu.

Přidržte stisknuté tlačítko + 2 - 3 sekundy.	Ukazatele **TR1**, **A1** a **S1** se nastaví na 0,0.
Krátce stiskněte tlačítko +.	další režim zobrazení
Přidržte stisknuté tlačítko − 2 - 3 sekundy.	bez funkce
Krátce stiskněte tlačítko −.	bez funkce

7.20 Režim zobrazení SPEED/A2 (průměrná rychlost 2)

400326-01

– Krátce stiskněte tlačítko + tolikrát, až se na displeji vpravo nahoře zobrazí ukazatel **A2**.

A2 (průměrná rychlost 2) zobrazuje průměrnou rychlost na základě aktuální rychlosti, pokud běží stopky **S2** (stopky 2).

Informace
Pokud se **S2** po jízdě nezastaví, může se zobrazená hodnota lišit od skutečné průměrné rychlosti.

Krátce stiskněte tlačítko +.	další režim zobrazení
Přidržte stisknuté tlačítko + 2 - 3 sekundy.	bez funkce
Přidržte stisknuté tlačítko − 2 - 3 sekundy.	bez funkce
Krátce stiskněte tlačítko −.	bez funkce

7.21 Režim zobrazení SPEED/S1 (stopky 1)

400327-01

– Krátce stiskněte tlačítko + tolikrát, až se na displeji vpravo nahoře zobrazí ukazatel **S1**.

S1 (stopky 1) zobrazují dobu jízdy na základě **TR1** a běží dál, pokud přichází impulz ze snímače otáček kola.
Výpočet této hodnoty se spouští s prvním impulzem snímače otáček kola a končí 3 sekundy po posledním impulzu.

Přidržte stisknuté tlačítko + 2 - 3 sekundy.	Ukazatele **TR1**, **A1** a **S1** se nastaví na 0,0.
Krátce stiskněte tlačítko +.	další režim zobrazení
Přidržte stisknuté tlačítko − 2 - 3 sekundy.	bez funkce
Krátce stiskněte tlačítko −.	bez funkce

7.22 Režim zobrazení SPEED/S2 (stopky 2)

400328-01

– Krátce stiskněte tlačítko + tolikrát, až se na displeji vpravo nahoře zobrazí ukazatel **S2**.

S2 (stopky 2) jsou manuální stopky.
Pokud běží **S2** v pozadí, bliká na displeji ukazatel **S2**.

Přidržte stisknuté tlačítko + 2 - 3 sekundy.	Ukazatele **S2** a **A2** se nastaví na 0,0.
Krátce stiskněte tlačítko +.	další režim zobrazení
Přidržte stisknuté tlačítko − 2 - 3 sekundy.	bez funkce
Krátce stiskněte tlačítko −.	Spustí nebo zastaví **S2**.

7.23 Přehled funkcí

Ukazatel	Přidržte stisknuté tlačítko + 2 - 3 sekundy.	Krátce stiskněte tlačítko +.	Přidržte stisknuté tlačítko − 2 - 3 sekundy.	Krátce stiskněte tlačítko −.	Počkejte 3 – 5 sekund.	Počkejte 10 – 12 sekund.
Režim zobrazení **SPEED/H** (provozní hodiny)	Ukazatel se přepne do menu nastavení funkcí.	další režim zobrazení	bez funkce	bez funkce		

Ukazatel	Přidržte stisknuté tlačítko + 2 - 3 sekundy.	Krátce stiskněte tlačítko +.	Přidržte stisknuté tlačítko − 2 - 3 sekundy.	Krátce stiskněte tlačítko −.	Počkejte 3 – 5 sekund.	Počkejte 10 – 12 sekund.
Menu nastavení	bez funkce	aktivuje blikající ukazatel a přepne na další ukazatel	bez funkce	deaktivuje blikající ukazatel a přepne na další ukazatel	přepne na další ukazatel beze změny	Menu nastavení se spustí, uloží nastavení a přepne na H nebo ODO.
Nastavení měrné jednotky	bez funkce	Zahájení výběru, aktivuje ukazatel Km/h	bez funkce	aktivuje ukazatel Mph	přepnutí na další ukazatel, přepnutí z výběru do menu nastavení	uložení a zavření menu nastavení
Režim zobrazení SPEED/CLK (přesný čas)	Ukazatel se přepne do menu nastavení hodin.	Další režim zobrazení	bez funkce	bez funkce		
Nastavení času	zvyšuje hodnotu	zvyšuje hodnotu	snižuje hodnotu	snižuje hodnotu	přepnutí na další hodnotu	Opuštění menu nastavení
Režim zobrazení SPEED/LAP (čas kola)	Stopky a čas kola se vynulují.	další režim zobrazení	Zastaví hodiny.	Spustí hodiny nebo zastaví běžící čas kola, uloží jej do paměti a stopky zahájí další kolo.		
Dotaz na čas soutěžního kola	Stopky a čas kola se vynulují.	výběr kola 1-10	bez funkce	dotaz na čas dalšího soutěžního kola		
Režim zobrazení SPEED/ODO (počitadlo ujetých kilometrů)	bez funkce	další režim zobrazení	bez funkce	bez funkce		
Režim zobrazení SPEED/TR1 (Tripmaster 1)	Ukazatele TR1, A1 a S1 se nastaví na 0,0.	další režim zobrazení	bez funkce	bez funkce		
Režim zobrazení SPEED/TR2 (Tripmaster 2)	Maže hodnoty TR2 a A2.	Další režim zobrazení	Snižuje hodnotu TR2.	Snižuje hodnotu TR2.		
Nastavení TR2 (Tripmaster 2)	Zvyšuje hodnotu TR2.	Zvyšuje hodnotu TR2.	Snižuje hodnotu TR2.	Snižuje hodnotu TR2.		Ukládá a zavírá menu nastavení.
Režim zobrazení SPEED/A1 (průměrná rychlost 1)	Ukazatele TR1, A1 a S1 se nastaví na 0,0.	další režim zobrazení	bez funkce	bez funkce		

Ukazatel	Přidržte stisknuté tlačítko + 2 - 3 sekundy.	Krátce stiskněte tlačítko +.	Přidržte stisknuté tlačítko − 2 - 3 sekundy.	Krátce stiskněte tlačítko −.	Počkejte 3 – 5 sekund.	Počkejte 10 – 12 sekund.
Režim zobrazení **SPEED/A2** (průměrná rychlost 2)	bez funkce	další režim zobrazení	bez funkce	bez funkce		
Režim zobrazení **SPEED/S1** (stopky 1)	Ukazatele **TR1**, **A1** a **S1** se nastaví na 0,0.	další režim zobrazení	bez funkce	bez funkce		
Režim zobrazení **SPEED/S2** (stopky 2)	Ukazatele **S2** a **A2** se nastaví na 0,0.	další režim zobrazení	bez funkce	Spustí nebo zastaví **S2**.		

7.24 Přehled podmínek a aktivovatelnosti

Ukazatel	Motocykl stojí.	Menu aktivovatelné
Režim zobrazení **SPEED/H** (provozní hodiny)	•	
Menu nastavení	•	
Nastavení měrné jednotky	•	
Nastavení času	•	
Režim zobrazení **SPEED/LAP** (čas kola)		•
Dotaz na čas soutěžního kola	•	
Režim zobrazení **SPEED/TR1** (Tripmaster 1)		•
Režim zobrazení **SPEED/TR2** (Tripmaster 2)		•
Nastavení **TR2** (Tripmaster 2)	•	
Režim zobrazení **SPEED/A1** (průměrná rychlost 1)		•
Režim zobrazení **SPEED/A2** (průměrná rychlost 2)		•
Režim zobrazení **SPEED/S1** (stopky 1)		•
Režim zobrazení **SPEED/S2** (stopky 2)		•

8 UVEDENÍ DO PROVOZU

8.1 Pokyny pro první uvedení do provozu

Nebezpečí

Nebezpečí úrazu Řidič nezpůsobilý jízdy ohrožuje sebe i ostatní.

– Neuvádějte vozidlo do provozu, když jste z důvodu požití alkoholu, drog nebo léků nezpůsobilí jízdy.
– Neuvádějte vozidlo do provozu, když nejste v psychicky nebo fyzicky dobrém stavu.

Výstraha

Nebezpečí úrazu Chybějící nebo závadný ochranný oděv představuje zvýšené bezpečnostní riziko.

– Při každé jízdě noste vhodný ochranný oděv, jako helmu, jezdecké boty, rukavice, kalhoty a bundu s protektory.
– Používejte vždy ochranný oděv, který je v bezvadném stavu a odpovídá zákonným předpisům.

Výstraha

Nebezpečí pádu Různé profily pneumatik na předním a zadním kole negativně ovlivňují jízdní vlastnosti.

Různé profily pneumatik mohou podstatně zhoršit kontrolu nad vozidlem.

– Zajistěte, aby přední a zadní kolo mělo pouze pneumatiky se stejně upraveným profilem.

Výstraha

Nebezpečí úrazu Nepřizpůsobený způsob jízdy negativně ovlivňuje jízdní vlastnosti.

– Přizpůsobte rychlost jízdy stavu vozovky a svým jízdním dovednostem.

Výstraha

Nebezpečí úrazu Vozidlo není určeno pro jízdu se spolujezdcem.

– Nevozte s sebou spolujezdce.

Výstraha

Nebezpečí úrazu Při přehřátí vypadne funkce brzdové soustavy.

Neuvolňuje-li se nožní brzda, obrušuje se soustavně brzdové obložení.

– Pokud nechcete brzdit, dejte nohu z pedálu nožní brzdy.

Výstraha

Nebezpečí úrazu Celková hmotnost a zatížení náprav ovlivňují jízdní vlastnosti.

– Nepřekračujte nejvyšší přípustnou celkovou hmotnost ani nejvyšší přípustné zatížení náprav.

Výstraha

Nebezpečí úrazu Nepovolané osoby nemusí být příp. obeznámeny s vozidlem.

– Pokud běží motor, nenechávejte vozidlo nikdy bez dozoru.
– Zajistěte vozidlo před neoprávněnými osobami.

Informace

Při provozu vašeho motocyklu mějte na paměti, že se ostatní lidé mohou cítit obtěžováni nadměrným hlukem.

– Ujistěte se, že autorizovaný servis KTM provedl před vydáním vozidla příslušnou předprodejní kontrolu.
  ✓ Při předání vozidla obdržíte doklad o vydání.
– Před první jízdou si pozorně pročtěte celý návod k obsluze.
– Seznamte se s ovládacími prvky.
– Nastavte základní polohu páčky spojky. (📖 str. 89)

– Nastavte mrtvý chod páčky ruční brzdy. (📖 str. 93)
– Nastavte základní polohu pedálu nožní brzdy. 🔧 (📖 str. 100)
– Nastavte základní polohu řadicí páky. 🔧 (📖 str. 134)
– Než uskutečníte náročnější jízdu, zvykněte si na vhodné ploše na chování motocyklu.

Informace
Při jízdě v terénu doporučujeme, abyste jezdili s další osobou na druhém vozidle a mohli si vzájemně pomoci.

– Vyzkoušejte si také jednou jet co nejpomaleji a ve stoje, abyste získali více citu pro motocykl.
– Nepodnikejte žádné jízdy v terénu, které by přesahovaly vaše schopnosti a zkušenosti.
– Během jízdy držte řídítka pevně oběma rukama a nohy nechte na stupačkách.
– Berete-li s sebou zavazadla, dbejte na bezpečné upevnění co nejblíže středu vozidla a na rovnoměrné rozložení hmotnosti na přední a zadní kolo.

Informace
Motocykly reagují citlivě na změny rozložení hmotnosti.

– Dodržujte maximální dovolenou hmotnost a zatížení náprav.

Předepsaná hodnota

Nejvyšší přípustná celková hmotnost	335 kg
Nejvyšší přípustné zatížení nápravy vpředu	145 kg
Nejvyšší přípustné zatížení nápravy vzadu	190 kg

– Zkontrolujte napnutí paprsků. (📖 str. 111)

Informace
Napnutí paprsků je nutno zkontrolovat po půl hodině provozu.

– Záběh motoru. (📖 str. 37)

8.2 Záběh motoru

– Během doby záběhu nepřekračujte uvedené otáčky a výkon motoru.

Předepsaná hodnota

Maximální otáčky motoru	
první provozní hodinu	7 000 ot/min
Maximální výkon motoru	
první 3 provozní hodiny	≤ 75 %

– Vyvarujte se jízdy na plný plyn!

8.3 Startovací výkon lithium-iontových baterií při nízkých teplotách

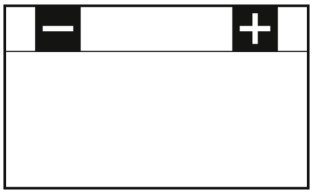

Lithium-iontové baterie jsou podstatně lehčí než olověné baterie, mají nižší samovybíjení a při teplotách vyšších než 6 °C (43 °F) mají vyšší startovací výkon.

Může být zapotřebí několik pokusů o nastartování. Startování provádějte stisknutím startovacího tlačítka na 5 sekund a mezi jednotlivými pokusy o nastartování počkejte 15 sekund. Při nízkých teplotách dodržte čekací dobu 30 sekund. Přestávky jsou důležité k tomu, aby se vzniklé teplo mohlo rozložit po lithium-iontové baterii a lithium-iontová baterie se nepoškodila.

Po zahřátí se startovací výkon zvýší.

Vždy dbejte na to, aby byla lithium-iontová baterie nabitá, abyste měli při nízkých teplotách dostatečnou rezervu pro první nastartování.

Po 6 neúspěšných pokusech o nastartování již dále nestartujte, ale zkontrolujte vozidlo z hlediska jiných závad.

8.4 Příprava vozidla na ztížené podmínky nasazení

Informace
Použití vozidla při ztížených podmínkách, např. na písku, v mokrém nebo bahnitém terénu může vést ke značně vyššímu opotřebení součástí, jako hnacího ústrojí, brzdové soustavy nebo komponent pružení. Z tohoto důvodu by mohla být kontrola nebo výměna součástí zapotřebí ještě před dosažením dalšího servisního termínu.

– Vyčistěte vzduchový filtr a schránku vzduchového filtru. 🔧 (📖 str. 75)

Informace
Vzduchový filtr kontrolujte cca každých 30 minut.

– Zkontrolujte konektory, zda nejsou vlhké nebo zrezivělé a zda jsou pevně utažené.
  » Pokud se vyskytuje vlhkost, koroze nebo poškození:
    – Konektory vyčistěte a vysušte příp. vyměňte.

Ztížené podmínky nasazení jsou:
– Jízdy v suchém písku. (📖 str. 38)
– Jízdy v mokrém písku. (📖 str. 39)
– Jízdy v mokrém a bahnitém terénu. (📖 str. 40)
– Jízdy při vysokých teplotách nebo pomalá jízda. (📖 str. 40)
– Jízdy pří nízkých teplotách nebo na sněhu. (📖 str. 40)

8.5 Příprava vozidla pro jízdy v suchém písku

– Namontujte kryt vzduchového filtru proti prachu.

Kryt vzduchového filtru proti prachu (79006920000)

Informace
Dodržujte montážní návod pro **KTM PowerParts**.

102138-01

– Namontujte kryt vzduchového filtru proti písku.

Kryt vzduchového filtru proti písku (79006922000)

Informace
Dodržujte montážní návod pro **KTM PowerParts**.

600868-01

– Vyčistěte řetěz.

Prostředek na čištění řetězu (📖 str. 160)

– Namontujte ocelové řetězové kolo.
– Namažte řetěz.

Univerzální olej ve spreji (📖 str. 161)

– Vyčistěte lamely chladiče.
– Opatrně vyrovnejte ohnuté lamely chladiče.

8.6 Příprava vozidla pro jízdy v mokrém písku

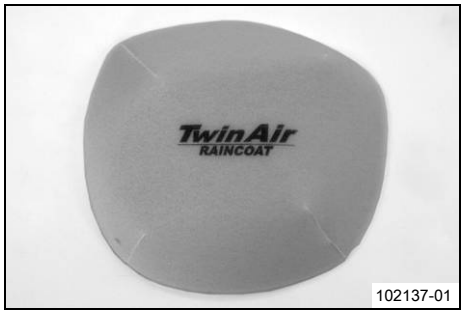

102137-01

– Namontujte kryt vzduchového filtru proti vodě.

Kryt vzduchového filtru proti vodě (79006921000)

Informace
Dodržujte montážní návod pro **KTM PowerParts**.

600868-01

– Vyčistěte řetěz.

Prostředek na čištění řetězu (📖 str. 160)

– Namontujte ocelové řetězové kolo.
– Namažte řetěz.

Univerzální olej ve spreji (📖 str. 161)

– Vyčistěte lamely chladiče.
– Opatrně vyrovnejte ohnuté lamely chladiče.

8.7 Příprava vozidla pro jízdy v mokrém a bahnitém terénu

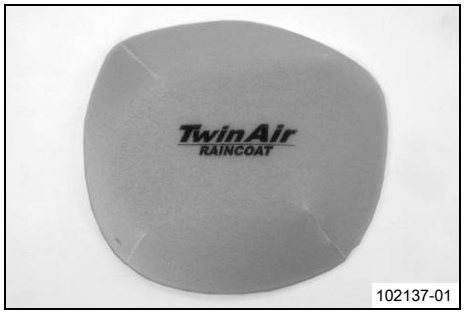

102137-01

– Namontujte kryt vzduchového filtru proti vodě.

Kryt vzduchového filtru proti vodě (79006921000)

Informace
Dodržujte montážní návod pro **KTM PowerParts**.

600868-01

– Namontujte ocelové řetězové kolo.
– Umyjte motocykl. (📖 str. 140)
– Opatrně vyrovnejte ohnuté lamely chladiče.

8.8 Příprava vozidla na vysoké teploty nebo pomalou jízdu

600868-01

– Přizpůsobte sekundární převod terénu.

Informace
Pokud by se z důvodů příliš dlouhého sekundárního převodu musela často aktivovat spojka, rychle by se zahříval motorový olej.

– Vyčistěte řetěz.

Prostředek na čištění řetězu (📖 str. 160)

– Vyčistěte lamely chladiče.
– Opatrně vyrovnejte ohnuté lamely chladiče.
– Zkontrolujte hladinu chladicí kapaliny. (📖 str. 125)

8.9 Příprava vozidla na nízké teploty nebo sníh

102137-01

– Namontujte kryt vzduchového filtru proti vodě.

Kryt vzduchového filtru proti vodě (79006921000)

Informace
Dodržujte montážní návod pro **KTM PowerParts**.

9.1 Kontrola a ošetření před každým uvedením do provozu

Informace
Před každou jízdou zkontrolujte stav vozidla a jeho provozní bezpečnost.
Vozidlo musí být při provozu v technicky bezvadném stavu.

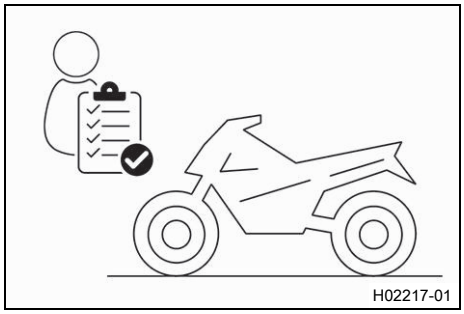

- Zkontrolujte hladinu motorového oleje. (str. 136)
- Zkontrolujte elektrickou soustavu.
- Zkontrolujte hladinu brzdové kapaliny brzdy předního kola. (str. 94)
- Zkontrolujte hladinu brzdové kapaliny u brzdy zadního kola. (str. 100)
- Zkontrolujte brzdová obložení a pojistku brzdového obložení brzdy předního kola. (str. 96)
- Zkontrolujte brzdová obložení a pojistku brzdového obložení brzdy zadního kola. (str. 102)
- Zkontrolujte funkci brzdové soustavy.
- Zkontrolujte hladinu chladicí kapaliny. (str. 125)
- Zkontrolujte znečištění řetězu. (str. 81)
- Zkontrolujte řetěz, řetězové kolo, pastorek a vedení řetězu. (str. 84)
- Zkontrolujte napnutí řetězu. (str. 82)
- Zkontrolujte stav pneumatik. (str. 110)
- Zkontrolujte tlak v pneumatikách. (str. 110)
- Zkontrolujte napnutí paprsků. (str. 111)

  Informace
  Napnutí paprsků se musí pravidelně kontrolovat, protože při nesprávném napnutí paprsků se značně zhorší bezpečnost jízdy.

- Vyčistěte prachové manžety na vidlici. (str. 61)
- Odvzdušněte vidlice. (str. 60)
- Zkontrolujte vzduchový filtr.
- Zkontrolujte nastavení a lehký chod všech ovládacích prvků.
- Pravidelně kontrolujte pevné utažení všech šroubů, matic a hadicových spon.
- Zkontrolujte zásobu paliva.

9.2 Startování vozidla

Nebezpečí
Nebezpečí otravy Výfukové plyny jsou jedovaté a mohou způsobit bezvědomí a smrt.
- Při provozu motoru zajistěte vždy dostatečné větrání.
- Při startování nebo provozu motoru v uzavřeném prostoru používejte vhodné odsávání výfukových plynů.

Upozornění

Poškození motoru Vysoké otáčky při studeném motoru působí negativně na životnost motoru.

– Zahřívejte motor vždy při nízkých otáčkách.

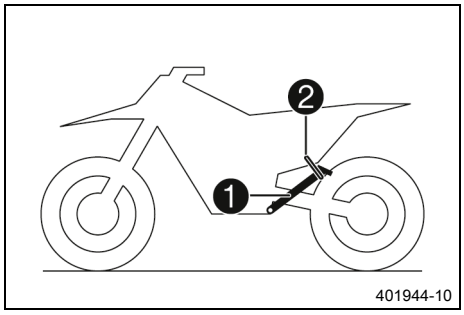

– Sundejte motocykl z bočního stojanu ❶ a boční stojan zajistěte gumovým páskem ❷.
– Zařaďte převodovku do polohy volnoběhu.

Podmínka

Teplota okolí: < 20 °C

– Zatlačte tlačítko pro studený start až na doraz.

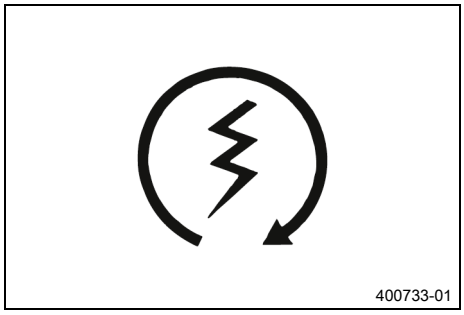

– Stiskněte startovací tlačítko ⚡.

Informace

Startovací tlačítko stiskněte maximálně 5 sekund. Do dalšího pokusu o nastartování vyčkejte 30 sekund.
Při teplotách nižších než 6 °C (43 °F) může být zapotřebí několik pokusů o nastartování, aby se zahřála lithium-iontová baterie a zvýšila svůj startovací výkon.
Během startování se rozsvítí kontrolka chybné funkce.

9.3 Aktivování kontroly trakce (EXC-F SIX DAYS)

Pozor

Zánik povolení jízdy na silnici a pojistné ochrany Je-li namontovaný kombinovaný spínač, ztratí platnost příp. vydané osvědčení vozidla pro jízdu na silnici.

– Pokud je namontovaný kombinovaný spínač, provozujte motocykl výhradně na uzavřených trasách mimo veřejný silniční provoz.

Informace

Kontrola trakce snižuje nadměrný prokluz zadního kola ve prospěch větší kontroly a hnací síly především na mokré vozovce.
Při vypnuté kontrole trakce se při velkém zrychlení nebo na povrchu s malou přilnavostí může zadní kolo více protáčet.
Kontrolu trakce lze zapnout nebo vypnout i během jízdy.
Naposledy zvolené nastavení je aktivované i po dalším nastartování.

– Pro zapnutí nebo vypnutí kontroly trakce stiskněte tlačítko TC ❶.

Předepsaná hodnota

Otáčky motoru	≤ 4 000 ot/min

✔ Je-li kontrola trakce aktivovaná, svítí LED **TC**.

9.4 Rozjezd

Informace
Během jízdy musí být boční stojan sklopený nahoru a zajištěný gumovým páskem.

– Zatáhněte páčku spojky, zařaďte 1. rychlostní stupeň, páčku spojky pomalu uvolňujte a zároveň opatrně přidávejte plyn.

9.5 Quickshifter (rychlořazení) (EXC-F SIX DAYS)

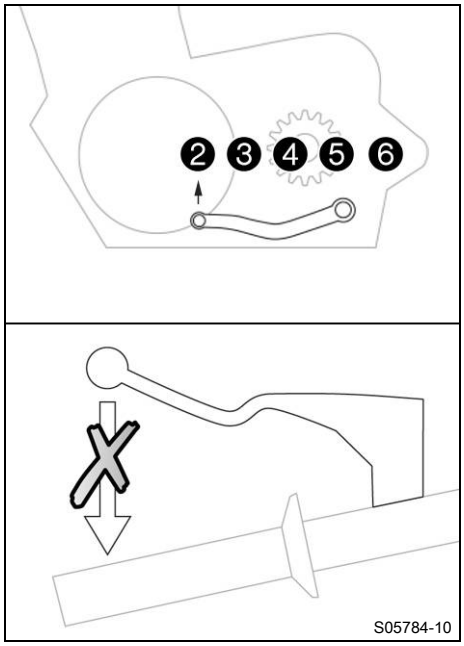

Je-li aktivována funkce quickshifter, může se zařadit vyšší rychlostní stupeň bez použití spojky.

Informace
Funkce quickshifter není aktivovaná při řazení z 1. rychlostního stupně na 2 rychlostní stupeň, při řazení se musí použít páčka spojky.
I když je funkce quickshifter aktivovaná, musí se pro zařazení nižšího rychlostního stupně použít spojka.

Jelikož se nemusí zavírat rukojeť plynu, je možná nepřerušovaná změna rychlostních stupňů.
Quickshifter podle polohy rozvodového hřídele pozná, zda se má zahájit řazení a předá do řídicího systému motoru příslušný signál.
Je-li funkce quickshifter deaktivovaná, musí se při každém řazení jako obvykle použít spojka.

9.6 Aktivování funkce quickshifter (EXC-F SIX DAYS)

– Pro zapnutí nebo vypnutí funkce quickshifter stiskněte tlačítko QS 1.

✔ Je-li funkce quickshifter aktivovaná, svítí kontrolka QS.

Informace
Funkce quickshifter není aktivovaná při řazení z 1. rychlostního stupně na 2 rychlostní stupeň, při řazení se musí použít páčka spojky.
I když je funkce quickshifter aktivovaná, musí se pro zařazení nižšího rychlostního stupně použít spojka.

9.7 Řazení, jízda

Výstraha

Nebezpečí úrazu Řazení nižšího převodového stupně při vysokých otáčkách motoru zablokuje zadní kolo a přetáčí motor.

– Při vysokých otáčkách motoru nezařazujte na nižší stupeň.

Informace

Pokud za jízdy slyšíte neobvyklé zvuky, ihned zastavte, vypněte motor a kontaktujte autorizovaný servis KTM.

1. stupeň je stupeň pro rozjíždění nebo jízdu v horském terénu.

– Pokud to podmínky (stoupání, jízdní situace atd.) dovolují, můžete zařadit vyšší stupně. Uberte plyn, současně stiskněte spojku, zařaďte další stupeň, uvolněte spojku a přidejte plyn.
– Po dosažení nejvyšší rychlosti plným vytočením otočné rukojeti plynu vraťte rukojeť na ¾ plynu. Rychlost se téměř nesníží, ale značně se sníží spotřeba paliva.
– Vždy přidávejte pouze tolik plynu, kolik právě motor může spotřebovat – náhlé přidání plynu zvyšuje spotřebu.
– Pro podřazení přibrzděte a současně uberte plyn.
– Zatáhněte za páčku spojky a zařaďte nižší stupeň, pomalu uvolňujte spojku a přidávejte plyn resp. ještě jednou zařaďte.
– Pokud by mělo dojít k delšímu provozu při volnoběžných otáčkách nebo při stání, vypněte motor.

  Předepsaná hodnota

≥ 2 min

– Předcházejte častému a delšímu obrušování spojky. Tím dochází k zahřívání motorového oleje, motoru a chladicího systému.
– Jezděte spíše s nižšími otáčkami než s vysokými otáčkami a klouzavou spojkou.

9.8 Brzdění

Výstraha

Nebezpečí úrazu Příliš silné brzdění blokuje kola.

– Přizpůsobte způsob brzdění jízdní situaci a stavu vozovky.

Výstraha

Nebezpečí úrazu Porézní tlakový bod přední nebo zadní brzdy snižuje brzdný účinek.

– Zkontrolujte brzdovou soustavu a nepokračujte v jízdě, dokud se problém neodstraní. (Váš autorizovaný servis KTM Vám rád pomůže.)

Výstraha

Nebezpečí úrazu Mokro a nečistoty ovlivňují brzdovou soustavu.

– Několikrát opatrně zabrzďte, aby se vysušily brzdové kotouče a brzdová obložení a odstranily se z nich nečistoty.

– Na písčitém, kluzkém povrchu nebo na povrchu nasáklém po dešti byste měli používat převážně brzdu zadního kola.
– Brzdění byste měli ukončit vždy před začátkem zatáčky. Přitom podle rychlosti zařaďte nižší rychlostní stupeň.

– Při dlouhých jízdách z kopce využívejte brzdný účinek motoru. Za tím účelem zařaďte o jeden nebo o dva nižší stupeň, avšak nepřetáčejte motor. Potřebujete tak podstatně méně brzdit a brzdová soustava se tolik nepřehřívá.

9.9 Zastavení, parkování

Výstraha

Nebezpečí úrazu Nepovolané osoby nemusí být příp. obeznámeny s vozidlem.

– Pokud běží motor, nenechávejte vozidlo nikdy bez dozoru.
– Zajistěte vozidlo před neoprávněnými osobami.

Výstraha

Nebezpečí popálení Některé součásti vozidla jsou při provozu vozidla horké.

– Nedotýkejte se žádných součástí, jako výfukového systému, chladiče, motoru, tlumiče nárazů nebo brzdové soustavy, dokud tyto součásti nevychladnou.
– Před prováděním prací nechte součásti vozidla vychladnout.

Upozornění

Nebezpečí požáru Horké součásti vozidla představují nebezpečí požáru nebo výbuchu.

– Vozidlo neodstavujte v blízkosti snadno hořlavých nebo výbušných látek.
– Než vozidlo zakryjete, nechte jej vychladnout.

Upozornění

Materiální škody Nesprávný postup při parkování poškodí vozidlo.

Když vozidlo samovolně odjede nebo spadne, mohou vzniknout značné škody.

Součásti určené pro odstavení vozidla jsou dimenzované jen na hmotnost vozidla.

– Odstavujte vozidlo na pevném a rovném podkladu.
– Zajistěte, aby si nikdo nesedal na vozidlo zaparkované na stojanu.

– Zabrzděte motocykl.
– Zařaďte převodovku do polohy volnoběhu.
– Stiskněte vypínací tlačítko ⊗ při volnoběžných otáčkách motoru, až se motor zastaví.
– Odstavte motocykl na pevný podklad.

9.10 Přeprava

Upozornění

Materiální škody Nesprávný postup při parkování poškodí vozidlo.

Když vozidlo samovolně odjede nebo spadne, mohou vzniknout značné škody.

Součásti určené pro odstavení vozidla jsou dimenzované jen na hmotnost vozidla.

– Odstavujte vozidlo na pevném a rovném podkladu.
– Zajistěte, aby si nikdo nesedal na vozidlo zaparkované na stojanu.

Upozornění

Nebezpečí požáru Horké součásti vozidla představují nebezpečí požáru nebo výbuchu.

– Vozidlo neodstavujte v blízkosti snadno hořlavých nebo výbušných látek.
– Než vozidlo zakryjete, nechte jej vychladnout.

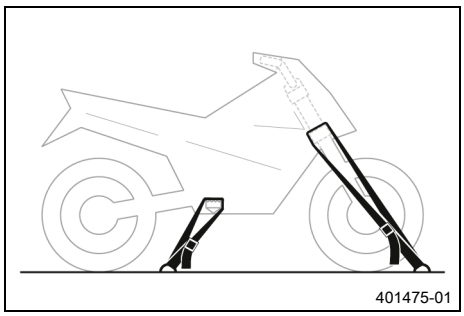

- Vypněte motor.
- Zajistěte motocykl upínacími popruhy nebo jinými vhodnými upínacími prostředky proti převržení nebo samovolnému odjetí.

9.11 Tankování paliva

Nebezpečí

Nebezpečí požáru Palivo je snadno vznětlivé.

Palivo v palivové nádrži se při zahřátí rozpíná a při přeplnění může unikat.

- Netankujte do vozidla palivo v blízkosti otevřeného ohně nebo zapálených cigaret.
- Při tankování paliva vypněte motor.
- Ujistěte se, že se žádné palivo nerozlilo, zejména na horké části vozidla.
- Rozlité palivo ihned důkladně setřete.
- Řiďte se údaji o tankování paliva.

Výstraha

Nebezpečí otravy Palivo je zdraví škodlivé.

- Dávejte pozor, aby se vám palivo nedostalo do očí, na kůži nebo na oděv.
- V případě polknutí paliva ihned vyhledejte lékaře.
- Nenadýchejte se palivových výparů.
- Při kontaktu s kůží opláchněte postižené místo ihned velkým množstvím vody.
- Pokud se palivo dostalo do očí, ihned oči důkladně vypláchněte vodou a vyhledejte lékaře.
- Potřísníte-li si palivem oblečení, převlečte se.

Upozornění

Materiální škody Nedostatečná kvalita paliva předčasně opotřebuje palivový filtr.

V některých zemích nebo regionech se může stát, že za určitých okolností není k dispozici dostatečná kvalita a čistota paliva. Následkem jsou problémy v palivovém systému.

- Tankujte jen čisté palivo, které odpovídá uvedené normě. (Váš autorizovaný servis KTM Vám rád pomůže.)

Upozornění

Ohrožení životního prostředí Nesprávné zacházení s palivem ohrožuje životní prostředí.

- Nenechte palivo proniknout do podzemních vod, do půdy nebo do kanalizace.

- Vypněte motor.
- Otevřete uzávěr palivové nádrže. (📖 str. 18)

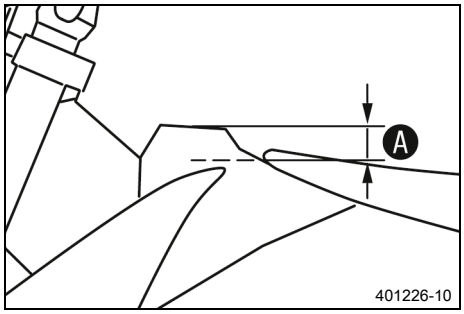

– Naplňte palivovou nádrž palivem maximálně k rysce Ⓐ.

Předepsaná hodnota

Ryska Ⓐ	35 mm

Objem palivové nádrže celkem cca	8,5 l	Bezolovnatý benzín Super (ROZ 95) (📖 str. 158) (všechny modely EU)
Objem palivové nádrže celkem cca		Bezolovnaté palivo Super typ C (ROZ 95/RON 95/PON 91) (📖 str. 158) (EXC-F BR)

– Zavřete uzávěr palivové nádrže. (📖 str. 18)

10.1 Doplňující informace

Všechny další práce, které vyplývají ze servisních prací, se musí objednat zvlášť a jsou také zvlášť účtovány.
V závislosti na lokálních podmínkách použití mohou ve Vaší zemi platit odlišné servisní intervaly.
V důsledku neustálého technického vývoje se mohou měnit servisní intervaly i rozsah jednotlivých servisních prací. Aktuálně platný servisní plán je vždy uložen v KTM Dealer.net. Váš autorizovaný prodejce KTM Vám rád poradí.

10.2 Servisní plán

					každých 24 měsíců
				každých 90 provozních hodin	
			každých 45 provozních hodin		
		každých 15 provozních hodin			
	po 1 provozní hodině				
Přečtěte paměť chyb pomocí diagnostického nástroje KTM. 🔧	○	●	●	●	●
Naprogramujte čidlo rozpoznání rychlostního stupně. 🔧		●	●	●	
Zkontrolujte funkci elektrické soustavy.	○	●	●	●	
Zkontrolujte a nabijte 12V baterii. 🔧		●	●	●	●
Zkontrolujte brzdová obložení a pojistku brzdového obložení brzdy předního kola. (📖 str. 96)		●	●	●	●
Zkontrolujte brzdová obložení a pojistku brzdového obložení brzdy zadního kola. (📖 str. 102)		●	●	●	●
Zkontrolujte brzdové kotouče. (📖 str. 93)		●	●	●	●
Zkontrolujte brzdová vedení, zda jsou utěsněná a nejsou poškozená.		●	●	●	●
Zkontrolujte hladinu brzdové kapaliny brzdy předního kola. (📖 str. 94)		●	●		
Vyměňte brzdovou kapalinu brzdy předního kola. 🔧				●	●
Zkontrolujte hladinu brzdové kapaliny u brzdy zadního kola. (📖 str. 100)		●	●		
Vyměňte brzdovou kapalinu brzdy zadního kola. 🔧				●	●
Zkontrolujte/doplňte hladinu kapaliny hydraulické spojky. (📖 str. 89)			●		
Vyměňte kapalinu hydraulické spojky. 🔧 (📖 str. 90)				●	●
Zkontrolujte mrtvý chod páčky ruční brzdy. (📖 str. 93)	○	●	●	●	●
Zkontrolujte mrtvý chod nožní brzdy. (📖 str. 99)		●	●	●	●
Zkontrolujte otáčky volnoběhu. 🔧	○	●	●	●	●
Vyměňte motorový olej a olejový filtr, vyčistěte olejové sítko. 🔧 (📖 str. 136)	○	●	●	●	●
Zkontrolujte všechny hadice (např. palivové, chladicí, odvzdušňovací, drenážní, ...) a manžety ohledně trhlin, těsnosti a správného uložení. 🔧	○	●	●	●	●
Zkontrolujte kabely, zda nejsou poškozené a jsou uložené bez ohybů. 🔧		●	●	●	●
Zkontrolujte bovdenová lanka, zda nejsou poškozená, jsou správně nastavená a jsou uložena bez ohybů.		●	●	●	
Zkontrolujte rám. 🔧 (📖 str. 87)		●	●	●	
Zkontrolujte kyvnou vidlici. 🔧 (📖 str. 87)		●	●	●	
Zkontrolujte vůli ložiska kyvné vidlice. 🔧			●	●	
Zkontrolujte vůli naklápěcího ložiska pružné vzpěry. 🔧			●	●	
Zkontrolujte stav pneumatik. (📖 str. 110)		●	●	●	●
Zkontrolujte tlak v pneumatikách. (📖 str. 110)		●	●	●	●
Zkontrolujte vůli ložisek kol. 🔧		●	●	●	
Zkontrolujte náboje kol. 🔧		●	●	●	

	po 1 provozní hodině	každých 15 provozních hodin	každých 45 provozních hodin	každých 90 provozních hodin	každých 24 měsíců
Zkontrolujte házivost ráfku. 🔧	○	●	●	●	
Zkontrolujte napnutí paprsků. (📖 str. 111)	○	●	●	●	
Zkontrolujte řetěz, řetězové kolo, pastorek a vedení řetězu. (📖 str. 84)	○	●	●	●	
Zkontrolujte napnutí řetězu. (📖 str. 82)	○	●	●	●	●
Namažte všechny pohyblivé součásti (např. boční stojan, ruční páčky, řetěz, ...) a zkontrolujte jejich lehký chod. 🔧	○	●	●	●	●
Zkontrolujte vůli ventilů. 🔧	○		●	●	
Vyměňte palivový filtr. 🔧				●	●
Zkontrolujte spojku. 🔧			●	●	
Vyčistěte vzduchový filtr a schránku vzduchového filtru. 🔧 (📖 str. 75)		●	●	●	●
Kontrolujte nálevku v sací manžetě ve schránce vzduchového filtru. 🔧		●	●	●	●
Vyměňte výplň ze skelného vlákna v tlumicí koncovce výfuku. 🔧 (📖 str. 78)			●	●	
Proveďte servis vidlice. 🔧			●	●	
Proveďte servis pružné vzpěry. 🔧			●	●	
Zkontrolujte pevné utažení všech šroubů, matic a hadicových spon. 🔧	○	●	●	●	●
Vyměňte palivové sítko. 🔧 (📖 str. 135)	○	●	●	●	●
Zkontrolujte tlak paliva. 🔧	○		●	●	●
Zkontrolujte mrazuvzdornost a hladinu chladicí kapaliny. (📖 str. 124)			●	●	
Zkontrolujte hladinu chladicí kapaliny. (📖 str. 125)	○	●			
Vyměňte chladicí kapalinu. (📖 str. 127)					●
Zkontrolujte funkci ventilátoru chladiče. 🔧 (EXC-F SIX DAYS)	○	●	●	●	
Zkontrolujte vůli ložiska hlavy řízení. (📖 str. 67)	○	●			
Namažte ložisko hlavy řízení. 🔧 (📖 str. 68)			●	●	●
Zkontrolujte nastavení světlometu. (📖 str. 120)		●	●	●	
Proveďte servis motoru včetně demontáže a montáže motoru. (Vyměňte zapalovací svíčku a kabelovou koncovku zapalovací svíčky. Vyměňte písty. Zkontrolujte/změřte válce. Zkontrolujte hlavu válce. Vyměňte ventily, ventilové pružiny, talíře a misky ventilových pružin. Zkontrolujte rozvodový hřídel a vahadlo. Vyměňte ojnici, ojniční ložiska a čep kliky. Zkontrolujte převodovku a řazení. Zkontrolujte regulační ventil tlaku oleje. Vyměňte sací čerpadlo. Zkontrolujte tlakové čerpadlo a systém mazání. Zkontrolujte pohon rozvodu. Vyměňte rozvodový řetěz. Vyměňte všechna motorová ložiska a všechna těsnění. Vyměňte volnoběh.) 🔧				●	
Závěrečná kontrola: Zkontrolujte provozní bezpečnost vozidla a proveďte zkušební jízdu. 🔧	○	●	●	●	●
Po zkušební jízdě přečtěte chybovou paměť pomocí diagnostického nástroje KTM. 🔧	○	●	●	●	●
Proveďte záznam o servisu do **KTM Dealer.net**. 🔧	○	●	●	●	●

○ jednorázový interval

● periodický interval

11.1 Kontrola základního nastavení podvozku podle hmotnosti jezdce

Informace
Při základním nastavení podvozku nastavte nejprve pružnou vzpěru a potom vidlici.

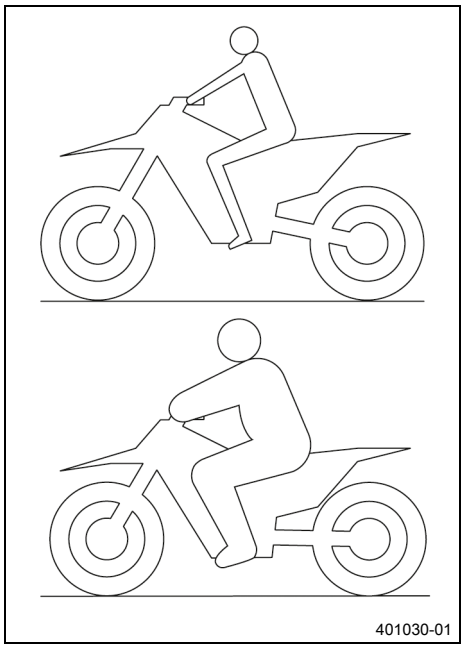

- Abyste dosáhli optimálních jízdních vlastností motocyklu a abyste předešli poškození vidlice, pružných vzpěr, kyvné vidlice a rámu, musí odpovídat nastavení pružných komponent tělesné hmotnosti řidiče.
- Offroadové motocykly KTM jsou při dodávce nastaveny na standardní hmotnost jezdce (s kompletním ochranným oděvem).

  Předepsaná hodnota

Standardní hmotnost jezdce	75 … 85 kg

- Pokud je hmotnost řidiče mimo tento rozsah, musí se příslušně přizpůsobit základní nastavení pružících součástí.
- Menší hmotnostní odchylky lze vyrovnat změnou předpětí pružin, při větších odchylkách je nutno namontovat odpovídající pružiny.

11.2 Tlumení při stlačování tlumiče pružné vzpěry

Tlumení při stlačování tlumiče pružné vzpěry je rozděleno na dvě oblasti, Highspeed a Lowspeed.
Highspeed a Lowspeed se vztahuje k pohybu pružné vzpěry při zatížení pružiny a ne k rychlosti motocyklu při jízdě.
Nastavení tlumení Highspeed se projeví např. při přistání po skoku, zadní kolo přitom propruží rychle.
Nastavení tlumení Lowspeed se projeví např. při jízdě přes dlouhé terénní vlny, zadní kolo přitom propruží pomalu.
Tyto dvě oblasti lze nastavit odděleně, přechod mezi Highspeed a Lowspeed je však plynulý. Následkem toho se změny v oblasti přetlakového stupně Highspeed projeví i v oblasti Lowspeed a naopak.

11.3 Nastavení tlumení Lowspeed pružné vzpěry v tlaku

Pozor
Nebezpečí úrazu Pokud se pružná vzpěra neodborně demontuje, mohou se odmrštit její součásti.

Pružná vzpěra je naplněna vysoce stlačeným dusíkem.

- Dodržujte uvedený popis. (Váš autorizovaný servis KTM Vám rád pomůže.)

Informace
Nastavení tlumení Lowspeed se projeví při pomalém až normálním zatížení pružiny pružné vzpěry.

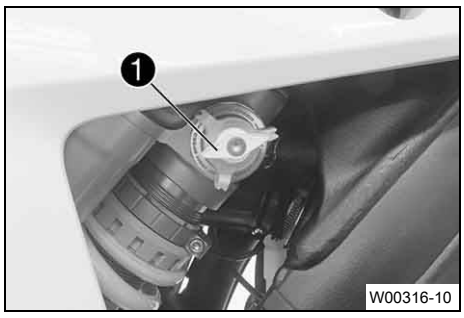

– Otáčejte regulačním šroubem ❶ ve směru pohybu hodinových ručiček až k poslednímu citelnému kliknutí.
– Otáčejte proti směru hodinových ručiček o tolik kliknutí, která odpovídají typu pružné vzpěry.

Předepsaná hodnota

Tlumení při stlačování tlumiče Lowspeed	
Komfort	18 kliknutí
Standard	15 kliknutí
Sport	12 kliknutí

Informace
Otáčení ve směru hodinových ručiček zvyšuje tlumení, otáčení proti směru hodinových ručiček snižuje tlumení při stlačení pružin vidlice.

11.4 Nastavení tlumení Highspeed pružné vzpěry v tlaku

Pozor
Nebezpečí úrazu Pokud se pružná vzpěra neodborně demontuje, mohou se odmrštit její součásti.

Pružná vzpěra je naplněna vysoce stlačeným dusíkem.

– Dodržujte uvedený popis. (Váš autorizovaný servis KTM Vám rád pomůže.)

Informace
Nastavení tlumení Highspeed se projeví při rychlém zatížení pružiny pružné vzpěry.

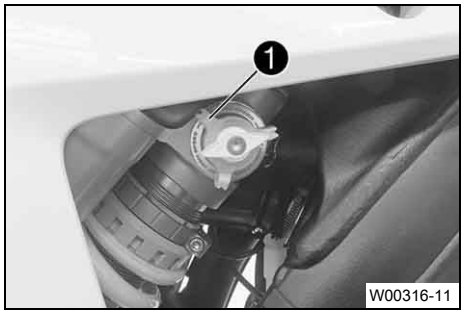

– Nastavovací šroub ❶ dotáhněte po směru hodinových ručiček až na doraz.
– Otáčejte proti směru hodinových ručiček o tolik otáček, které odpovídají typu pružné vzpěry.

Předepsaná hodnota

Tlumení při stlačování tlumiče Highspeed	
Komfort	2,5 ot.
Standard	2 ot.
Sport	1,5 ot.

Informace
Otáčení ve směru hodinových ručiček zvyšuje tlumení, otáčení proti směru hodinových ručiček snižuje tlumení při stlačení pružin vidlice.

11.5 Nastavení tlumení při roztahování tlumiče pružné vzpěry

Pozor

Nebezpečí úrazu Pokud se pružná vzpěra neodborně demontuje, mohou se odmrštit její součásti.

Pružná vzpěra je naplněna vysoce stlačeným dusíkem.

– Dodržujte uvedený popis. (Váš autorizovaný servis KTM Vám rád pomůže.)

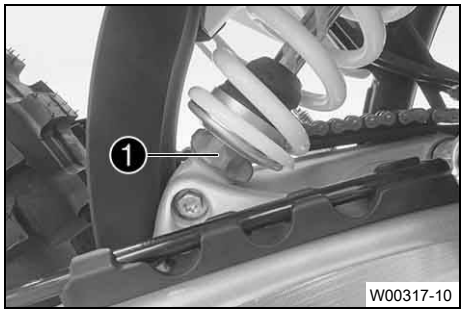

– Otáčejte regulačním šroubem ❶ ve směru pohybu hodinových ručiček až k poslednímu citelnému kliknutí.
– Otáčejte proti směru hodinových ručiček o tolik kliknutí, která odpovídají typu pružné vzpěry.

Předepsaná hodnota

Tlumení při roztahování tlumiče	
Komfort	18 kliknutí
Standard	15 kliknutí
Sport	12 kliknutí

Informace

Otáčení ve směru hodinových ručiček zvyšuje tlumení, otáčení proti směru hodinových ručiček snižuje tlumení při uvolnění pružin vidlice.

11.6 Zjištění rozměru odlehčeného zadního kola

Přípravná práce

– Zdvihněte motocykl na stojan. (📖 str. 60)

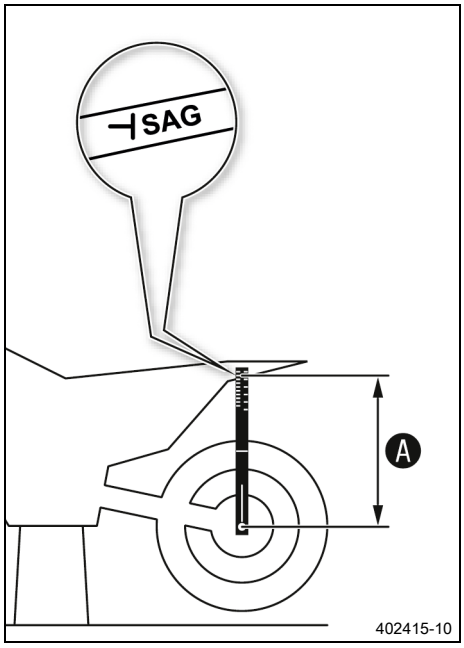

Hlavní práce

– Nasaďte do zadní nápravy měřidlo prověšení a změřte vzdálenost od značky **SAG** na zadním blatníku.

Měřidlo prověšení (00029090200)

– Poznamenejte hodnotu jako rozměr Ⓐ.

Následná práce

– Sejměte motocykl ze stojanu. (📖 str. 60)

11.7 Kontrola statického prověšení pružné vzpěry

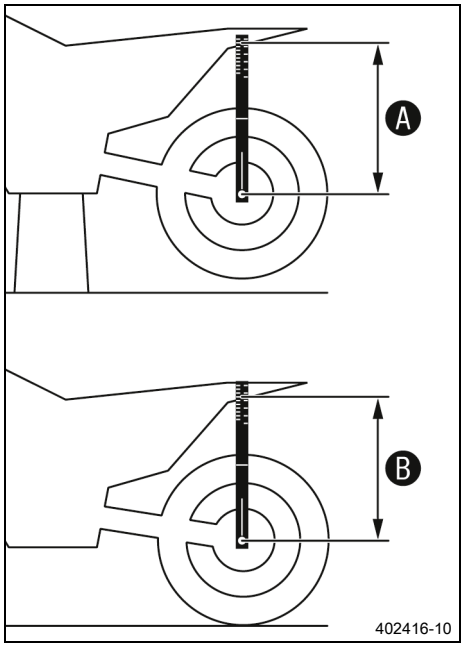

- Zjistěte rozměr A odlehčeného zadního kola. (str. 52)
- Podržte s pomocníkem motocykl kolmo k zemi.
- Znovu pomocí měřidla prověšení změřte vzdálenost mezi zadní nápravou a značkou SAG na zadním blatníku.
- Poznamenejte hodnotu jako rozměr B.

Informace
Statické prověšení je rozdíl mezi hodnotou A a B.

- Zkontrolujte statické prověšení.
  - » Pokud je statické prověšení menší nebo větší než zadaný rozměr:
    - Nastavte předpětí pružiny na pružné vzpěře. (str. 54)

11.8 Kontrola prověšení pružné vzpěry při jízdě

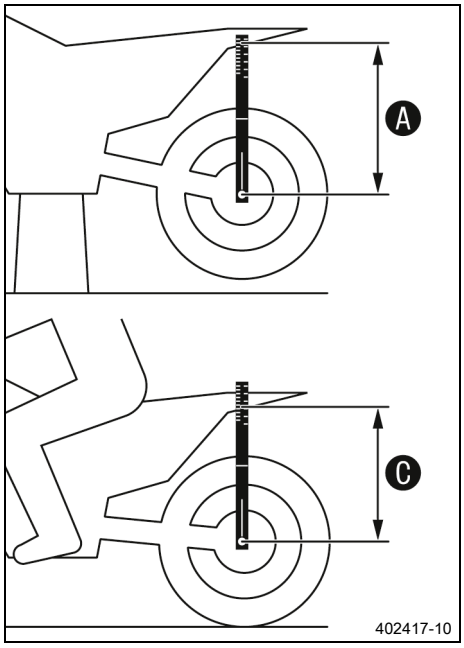

- Zjistěte rozměr A odlehčeného zadního kola. (str. 52)
- Za pomoci osoby, která motocykl podrží, se jezdec v kompletním ochranném oděvu posadí do normálního sedu (nohy na stupačkách) na motocykl a několikrát se zhoupne nahoru a dolů.
  - ✔ Zavěšení zadního kola se srovná.
- Druhá osoba nyní znovu pomocí měřidla prověšení změří vzdálenost mezi zadní nápravou a značkou SAG na zadním blatníku.
- Poznamenejte hodnotu jako rozměr C.

Informace
Prověšení při jízdě je rozdíl mezi hodnotou A a C.

- Zkontrolujte prověšení při jízdě.
  - » Pokud se prověšení při jízdě liší od předepsané hodnoty:
    - Nastavte prověšení při jízdě. (str. 55)

11.9 Nastavení předepnutí pružiny na pružné vzpěře

Pozor

Nebezpečí úrazu Pokud se pružná vzpěra neodborně demontuje, mohou se odmrštit její součásti.

Pružná vzpěra je naplněna vysoce stlačeným dusíkem.

– Dodržujte uvedený popis. (Váš autorizovaný servis KTM Vám rád pomůže.)

Informace

Než změníte předpětí pružiny, měli byste si poznamenat současné nastavení - např. změřit délku pružiny.

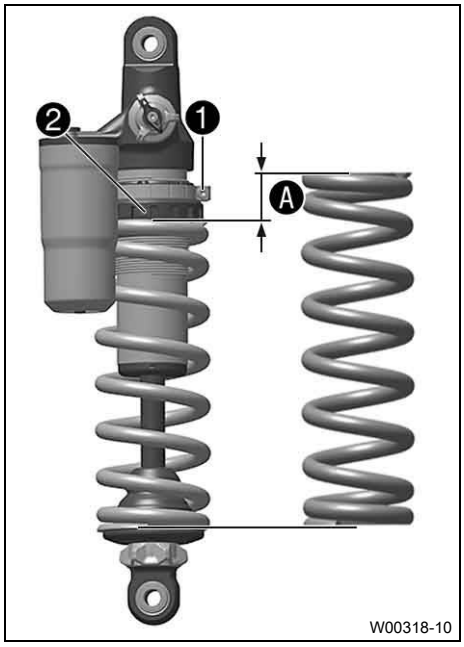

Přípravná práce

– Zdvihněte motocykl na stojan. (str. 60)
– Demontujte sedačku. (str. 72)
– Demontujte kryt rámu. (str. 62)
– Demontujte tlumicí koncovku výfuku. (str. 77)
– Demontujte pružnou vzpěru. (str. 70)
– Vymontovanou pružnou vzpěru důkladně vyčistěte.

Hlavní práce

– Povolte šroub 1.
– Otáčejte nastavovacím kroužkem 2, až se pružina zcela uvolní.

Hákový klíč (90129051000)

Informace

Pokud není pružina zcela uvolněná, je třeba pro přesné změření délky pružiny demontovat pružinu.

– Změřte celkovou délku pružiny v uvolněném stavu.
– Otáčením nastavovacího kroužku 2 utáhněte pružinu na udanou hodnotu A.

Předepsaná hodnota

Předepnutí pružiny	7 mm

Informace

V závislosti na statickém prověšení resp. prověšení při jízdě může být zapotřebí vyšší nebo nižší předpětí pružiny.

– Pevně utáhněte šroub 1.

Předepsaná hodnota

Šroub u nastavovacího kroužku pružné vzpěry	M5	5 Nm

Následná práce

– Namontujte pružnou vzpěru. (str. 71)
– Namontujte tlumicí koncovku výfuku. (str. 77)
– Namontujte kryt rámu. (str. 62)
– Namontujte sedačku. (str. 73)

– Sejměte motocykl ze stojanu. (📖 str. 60)

11.10 Nastavení prověšení při jízdě 🔧

Přípravná práce

– Zdvihněte motocykl na stojan. (📖 str. 60)
– Demontujte sedačku. (📖 str. 72)
– Demontujte kryt rámu. (📖 str. 62)
– Demontujte tlumicí koncovku výfuku. (📖 str. 77)
– Demontujte pružnou vzpěru. 🔧 (📖 str. 70)
– Vymontovanou pružnou vzpěru důkladně vyčistěte.

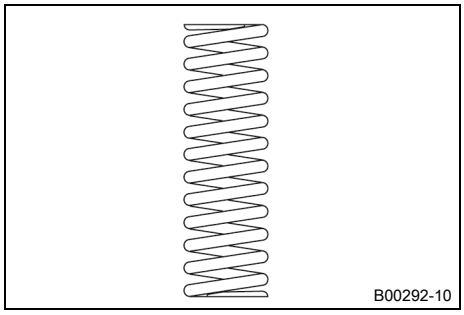

Hlavní práce

– Vyberte odpovídající pružinu a namontujte ji.

Předepsaná hodnota

Tuhost pružiny	
Hmotnost jezdce: 65 … 75 kg	66 N/mm
Hmotnost jezdce: 75 … 85 kg	69 N/mm
Hmotnost jezdce: 85 … 95 kg	72 N/mm

Informace
Tuhost pružiny je uvedena na vnější straně pružiny. Menší odchylky hmotnosti lze vyrovnat změnou předpětí pružiny.

Následná práce

– Namontujte pružnou vzpěru. 🔧 (📖 str. 71)
– Namontujte tlumicí koncovku výfuku. (📖 str. 77)
– Namontujte kryt rámu. (📖 str. 62)
– Namontujte sedačku. (📖 str. 73)
– Sejměte motocykl ze stojanu. (📖 str. 60)
– Zkontrolujte statické prověšení pružné vzpěry. (📖 str. 53)
– Zkontrolujte prověšení pružné vzpěry při jízdě. (📖 str. 53)
– Nastavte tlumení při roztahování tlumiče pružné vzpěry. (📖 str. 52)

11.11 Kontrola základního nastavení vidlice

Informace
Na vidlici nelze z různých důvodů zjistit přesné prověšení s jezdcem.

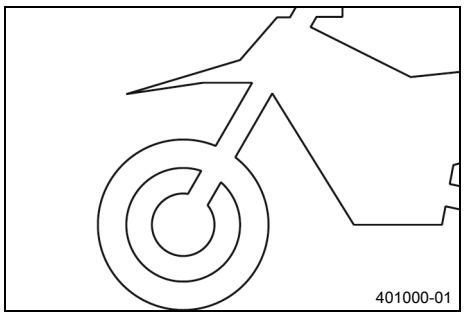

- Menší odchylky tělesné hmotnosti řidiče lze stejně jako u pružných vzpěr vyrovnat předepnutím pružin.
- Pokud ale vidlice častěji naráží (tvrdší doraz při stlačení pružiny), je třeba do vidlice namontovat tvrdší pružiny, abyste předešli poškození vidlice a rámu.
- Pokud jsou vidlice po delším provozu cítit nezvykle tvrdě, musí se odvzdušnit.

11.12 Nastavení tlumení při stlačování tlumiče na vidlici

Informace
Hydraulické tlumení při stlačování tlumiče určuje chování při napružení vidlice.

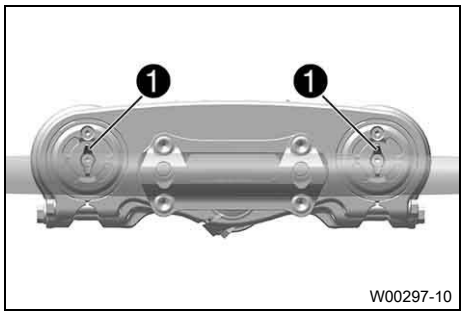

- Bílý nastavovací prvek ❶ dotáhněte ve směru hodinových ručiček až na doraz.

Informace
Nastavovací prvek ❶ **COMP** se nachází na horním konci ramen vidlice.

- Otáčejte proti směru hodinových ručiček o tolik kliknutí, která odpovídají typu vidlice.

Předepsaná hodnota

Tlumení při stlačování tlumiče	
Komfort	17 kliknutí
Standard	15 kliknutí
Sport	7 kliknutí

Informace
Otáčení ve směru hodinových ručiček zvyšuje tlumení, otáčení proti směru hodinových ručiček snižuje tlumení při stlačení pružin vidlice.

11.13 Nastavení tlumení při roztahování tlumiče vidlice

Informace
Hydraulické tlumení při roztahování tlumiče určuje chování při uvolnění pružin vidlice.

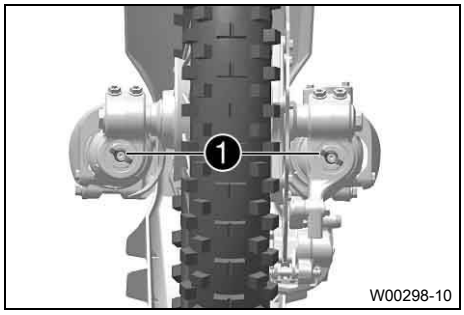

- Červený nastavovací prvek ❶ dotáhněte ve směru hodinových ručiček až na doraz.

Informace
Nastavovací prvek ❶ **REB** se nachází na spodním konci ramen vidlice.

- Otáčejte proti směru hodinových ručiček o tolik kliknutí, která odpovídají typu vidlice.

Předepsaná hodnota

Tlumení při roztahování tlumiče	
Komfort	19 kliknutí
Standard	17 kliknutí
Sport	9 kliknutí

Informace
Otáčení ve směru hodinových ručiček zvyšuje tlumení, otáčení proti směru hodinových ručiček snižuje tlumení při uvolnění pružin vidlice.

11.14 Poloha řídítek

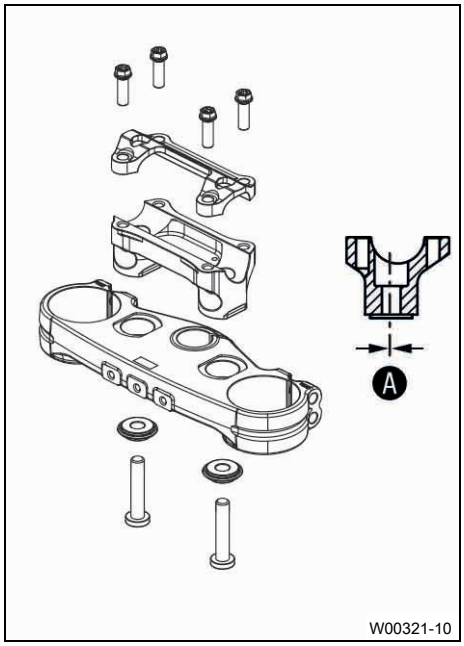

(EXC-F EU/BR)

Otvory vyvrtané na úchytu řídítek jsou umístěny ve vzdálenosti A od středu.

Vzdálenost otvorů A	3,5 mm

Úchyt řídítek lze namontovat ve 2 různých polohách.

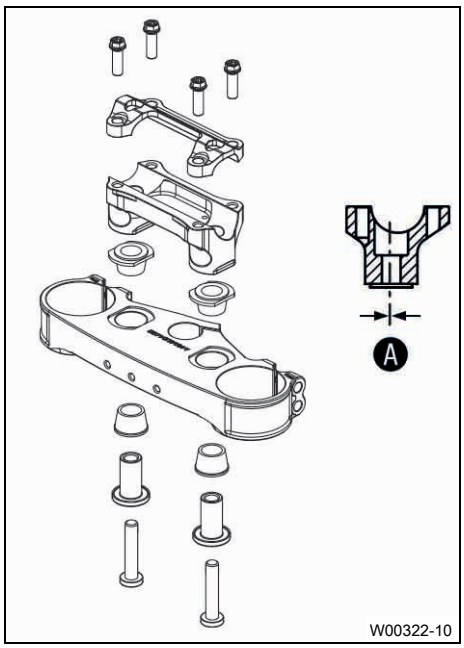

(EXC-F SIX DAYS)

Otvory vyvrtané na úchytu řídítek jsou umístěny ve vzdálenosti Ⓐ od středu.

Vzdálenost otvorů Ⓐ	3,5 mm

Úchyt řídítek lze namontovat ve 2 různých polohách.

11.15 Nastavení polohy řídítek

Výstraha

Nebezpečí úrazu Opravená řídítka představují bezpečnostní riziko.

Pokud se řídítka ohýbají nebo vyrovnávají, unaví se materiál. Možným následkem je prasknutí řídítek.

– Pokud jsou řídítka poškozená nebo ohnutá, vyměňte je.

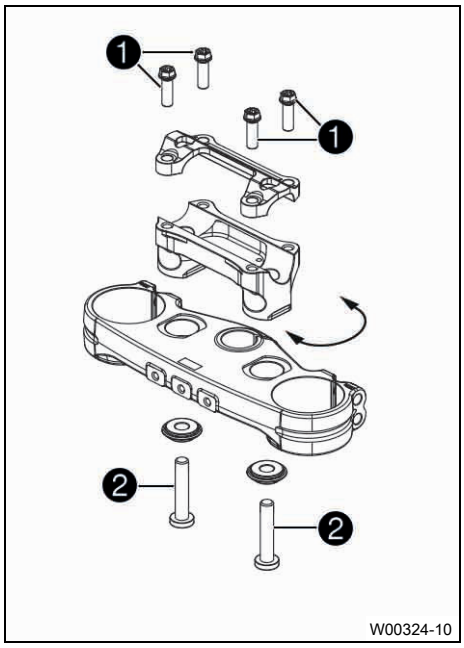

(EXC-F EU/BR)

– Vyšroubujte šrouby ❶. Vyjměte svorku řídítek. Sejměte řídítka a odložte stranou.

Informace
Zakrytím chraňte součásti před poškozením.
Neohýbejte nadměrně kabely ani vedení.

– Vyšroubujte šrouby ❷. Sejměte úchyt řídítek.
– Nastavte úchyt řídítek do požadované polohy. Našroubujte šrouby ❷ a pevně je utáhněte.

Předepsaná hodnota

Šroub u úchytu řídítek	M10	40 Nm Loctite®243™

Informace
Rovnoměrně umístěte úchyt řídítek.

– Nastavte polohu řídítek.

Informace
Dbejte na správné uložení kabelů a vedení.

– Nasaďte svorku řídítek. Našroubujte šrouby ❶ a pevně je rovnoměrně utáhněte.

Předepsaná hodnota

Šroub u svorky řídítek	M8	20 Nm

Informace
Dbejte na stejnoměrné rozměry mezer.

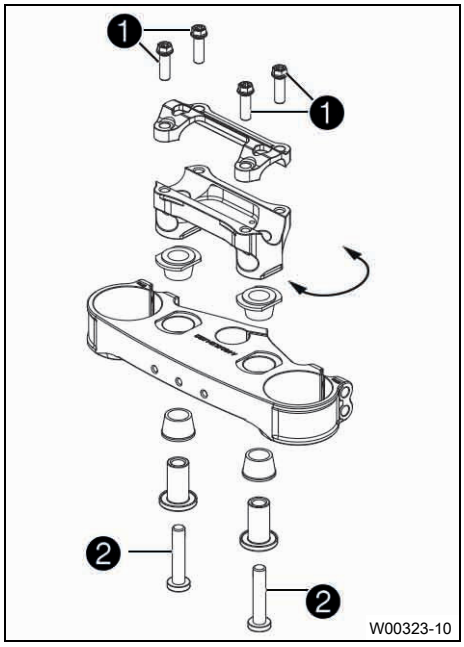

(EXC-F SIX DAYS)

– Vyšroubujte šrouby ❶. Vyjměte svorku řídítek. Sejměte řídítka a odložte stranou.

Informace
Zakrytím chraňte součásti před poškozením.
Neohýbejte nadměrně kabely ani vedení.

– Vyšroubujte šrouby ❷. Sejměte úchyt řídítek.
– Nastavte úchyt řídítek do požadované polohy. Našroubujte šrouby ❷ a pevně je utáhněte.

Předepsaná hodnota

Šroub u úchytu řídítek	M10	40 Nm Loctite®243™

Informace
Rovnoměrně umístěte úchyt řídítek.

– Nastavte polohu řídítek.

Informace
Dbejte na správné uložení kabelů a vedení.

– Nasaďte svorku řídítek. Našroubujte šrouby ❶ a pevně je rovnoměrně utáhněte.

Předepsaná hodnota

Šroub u svorky řídítek	M8	20 Nm

Informace
Dbejte na stejnoměrné rozměry mezer.

12.1 Zdvihnutí motocyklu na stojan

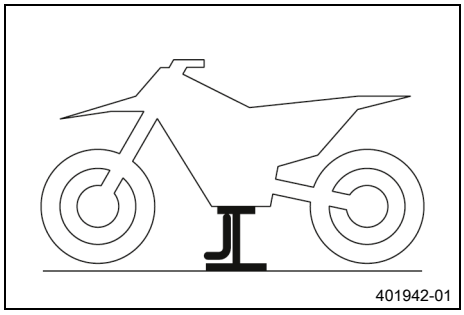

Upozornění

Nebezpečí poškození Odstavené vozidlo se může samovolně rozjet nebo převrátit.

– Odstavujte vozidlo na pevném a rovném podkladu.

– Motocykl zvedejte za rám pod motorem.

Zvedací stojan (78129955100)

✔ Žádné kolo nemá kontakt se zemí.

– Zajistěte motocykl proti převrhnutí.

12.2 Sejmutí motocyklu ze stojanu

Upozornění

Nebezpečí poškození Odstavené vozidlo se může samovolně rozjet nebo převrátit.

– Odstavujte vozidlo na pevném a rovném podkladu.

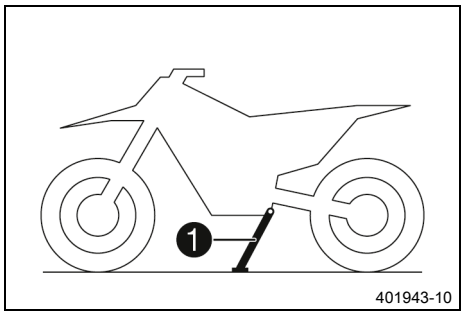

– Sejměte motocykl ze stojanu.
– Odstraňte stojan.
– Pro postavení motocyklu stiskněte nohou k zemi boční stojan ❶ a zatížete jej motocyklem.

Informace

Během jízdy musí být boční stojan sklopený nahoru a zajištěný gumovým páskem.

12.3 Odvzdušnění vidlic

Přípravná práce

– Zdvihněte motocykl na stojan. (📖 str. 60)

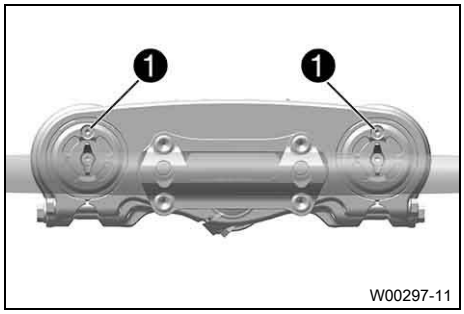

Hlavní práce

– Povolte odvzdušňovací šrouby ❶.

✔ Případný přetlak z vidlice unikne.

– Pevně utáhněte odvzdušňovací šrouby.

Následná práce

– Sejměte motocykl ze stojanu. (📖 str. 60)

12.4 Čištění prachových manžet na vidlici

Přípravná práce

– Zdvihněte motocykl na stojan. (📖 str. 60)
– Demontujte kryt vidlice. (📖 str. 61)

Hlavní práce

– Na obou vidlicích posuňte prachové manžety ❶ dolů.

Informace
Prachové manžety mají stírat prach a hrubou nečistotu z vnitřků vidlic. Časem se nečistoty mohou dostat za prachové manžety. Pokud tyto nečistoty neodstraníte, může dojít k netěsnosti olejových těsnících kroužků, které se nacházejí za manžetami.

Výstraha
Nebezpečí úrazu Olej nebo tuk na brzdových kotoučích snižuje brzdný účinek.
– Udržujte brzdové kotouče vždy bez oleje a tuku.
– V případě potřeby vyčistěte brzdové kotouče čističem na brzdy.

– Vyčistěte a naolejujte prachové manžety a vnitřky obou vidlic.

Univerzální olej ve spreji (📖 str. 161)

– Zatlačte prachové manžety zpět do výchozí polohy.
– Odstraňte nadbytečný olej.

Následná práce

– Namontujte kryt vidlice. (📖 str. 62)
– Sejměte motocykl ze stojanu. (📖 str. 60)

12.5 Demontáž krytu vidlice

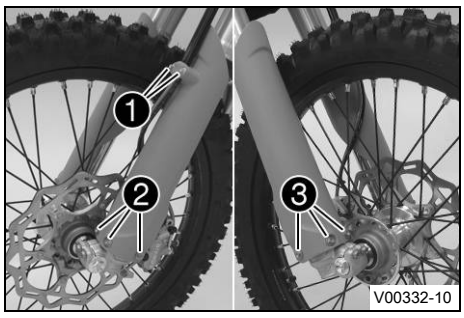

– Odšroubujte šrouby ❶ a sejměte svorku.
– Odšroubujte šrouby ❷ z levé vidlice a sundejte kryt levé vidlice.
– Odšroubujte šrouby ❸ z pravé vidlice a sundejte kryt pravé vidlice.

12.6 Montáž krytu vidlice

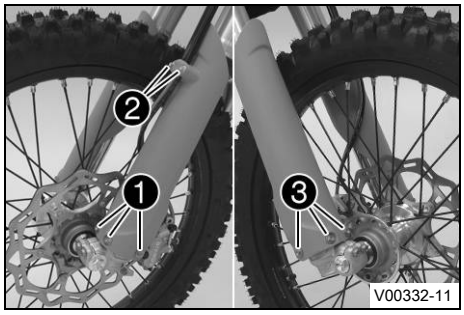

– Nastavte polohu krytu na levé vidlici. Našroubujte šrouby ❶ a utáhněte je.

Předepsaná hodnota

Zbývající šrouby podvozku	M6	10 Nm

– Umístěte brzdové vedení, kabelový svazek a svorku. Našroubujte šrouby ❷ a pevně je utáhněte.
– Nastavte polohu krytu vidlice na pravé vidlici. Našroubujte šrouby ❸ a pevně je utáhněte.

Předepsaná hodnota

Zbývající šrouby podvozku	M6	10 Nm

12.7 Demontáž krytu rámu

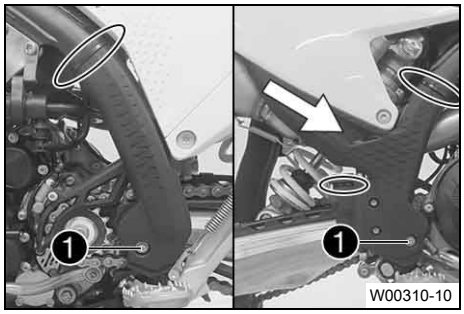

– Odstraňte kabelové příchytky.
– Vyjměte šrouby ❶ s nákružky.
– Sejměte levý kryt rámu.
– Posuňte pravý kryt rámu dopředu a vyjměte ho směrem dolů.

12.8 Montáž krytu rámu

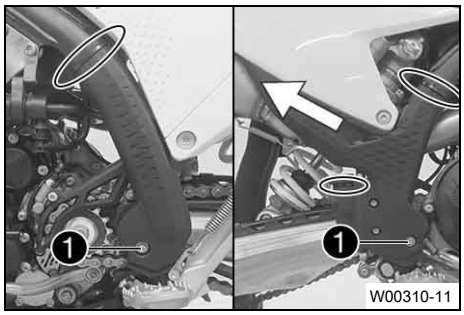

– Nasaďte levý kryt rámu.
– Zespoda nasaďte pravý kryt rámu a posuňte ho dozadu.
– Našroubujte šrouby ❶ s nákružky a pevně je utáhněte.

Předepsaná hodnota

Šroub krytu rámu	M5	3 Nm

– Zajistěte kryt rámu kabelovými příchytkami.

12.9 Demontáž vidlic 🔧

Přípravná práce

– Zdvihněte motocykl na stojan. (📖 str. 60)
– Demontujte přední kolo. 🔧 (📖 str. 106)

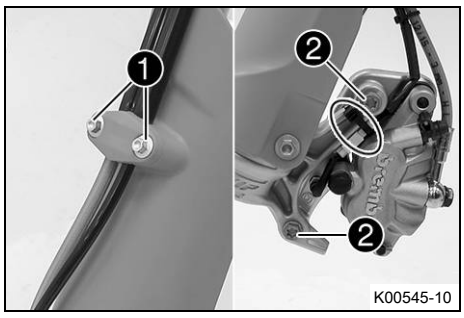

Hlavní práce

- Odšroubujte šrouby ❶ a sejměte svorku.
- Odstraňte kabelové příchytky.
- Odšroubujte šrouby ❷ a vyjměte třmen kotoučové brzdy.
- Zavěste brzdový třmen s brzdovým vedením na stranu (bez pnutí).

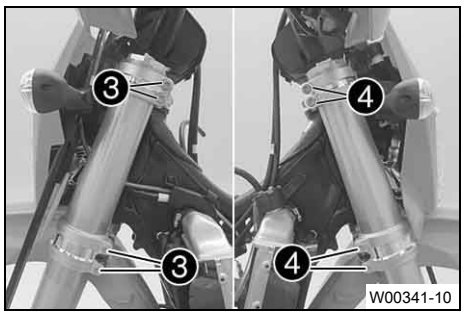

- Povolte šrouby ❸. Odstraňte levou vidlici.
- Povolte šrouby ❹. Odstraňte pravou vidlici.

12.10 Montáž ramen vidlice

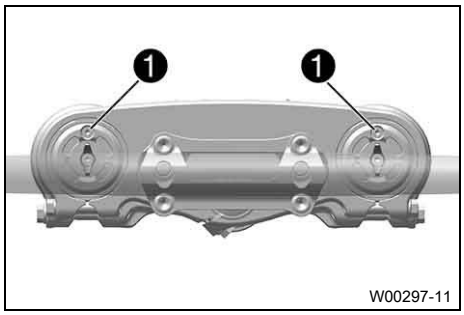

Hlavní práce

- Srovnejte polohu ramen vidlice.

✔ Odvzdušňovací šrouby ❶ jsou nastaveny dopředu.

Informace
Na horním konci ramen vidlice jsou po stranách vyfrézované drážky. Druhá vyfrézovaná drážka (seshora) musí být v úrovni horní hrany horního můstku vidlice.
Tlumení při stlačování a roztahování tlumiče se nachází v levém a pravém ramenu vidlice.

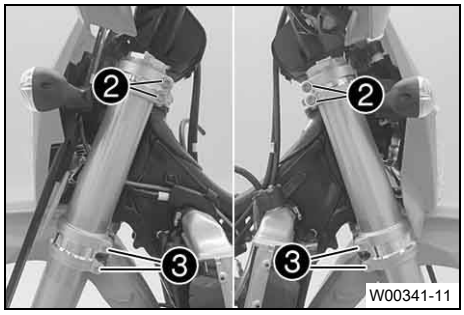

(EXC-F EU/BR)

- Utáhněte šrouby ❷.

  Předepsaná hodnota

Šroub u můstku vidlice horní	M8	20 Nm

- Utáhněte šrouby ❸.

  Předepsaná hodnota

Šroub u můstku vidlice spodní	M8	15 Nm

(EXC-F SIX DAYS)

- Utáhněte šrouby ❷.

  Předepsaná hodnota

Šroub u můstku vidlice horní	M8	17 Nm

- Utáhněte šrouby ❸.

  Předepsaná hodnota

Šroub můstku vidlice dole	M8	12 Nm

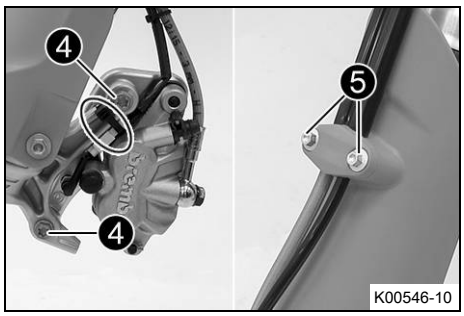

– Srovnejte polohu třmenu kotoučové brzdy, našroubujte šrouby ❹ a utáhněte je.

Předepsaná hodnota

Šroub třmenu přední kotoučové brzdy	M8	25 Nm Loctite®243™

– Namontujte kabelové příchytky.
– Umístěte brzdové vedení, kabelový svazek a svorku. Našroubujte šrouby ❺ a pevně je utáhněte.

Následná práce

– Namontujte přední kolo. 🔧 (📖 str. 107)

12.11 Demontáž spodního můstku vidlice 🔧

Přípravná práce

– Zdvihněte motocykl na stojan. (📖 str. 60)
– Demontujte přední kolo. 🔧 (📖 str. 106)
– Demontujte vidlice. 🔧 (📖 str. 62)
– Demontujte masku světlometu se světlometem. (📖 str. 118)
– Demontujte přední blatník. (📖 str. 68)
– Demontujte sedačku. (📖 str. 72)
– Demontujte palivovou nádrž. 🔧 (📖 str. 78)
– Sejměte polstrování řídítek.

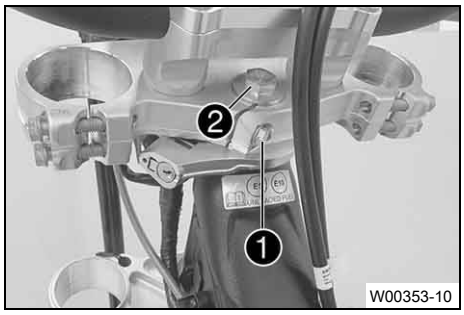

Hlavní práce

– Povolte šroub ❶.
– Vyšroubujte šroub ❷.
– Sejměte horní můstek vidlice s řidítky a zavěste jej na stranu.

> **Informace**
> Zakrytím chraňte součásti před poškozením.
> Neohýbejte nadměrně kabely ani vedení.

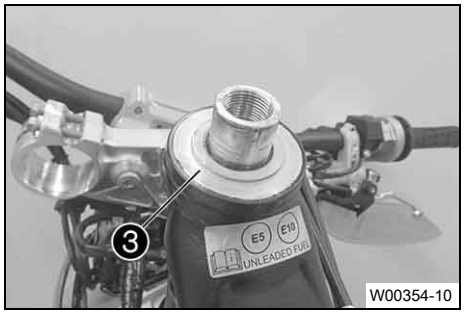

– Odstraňte bezpečnostní kroužek ❸.
– Sejměte spodní můstek vidlice s pouzdrem vidlice.
– Vyjměte horní ložisko hlavy řízení.

12.12 Montáž spodního můstku vidlice

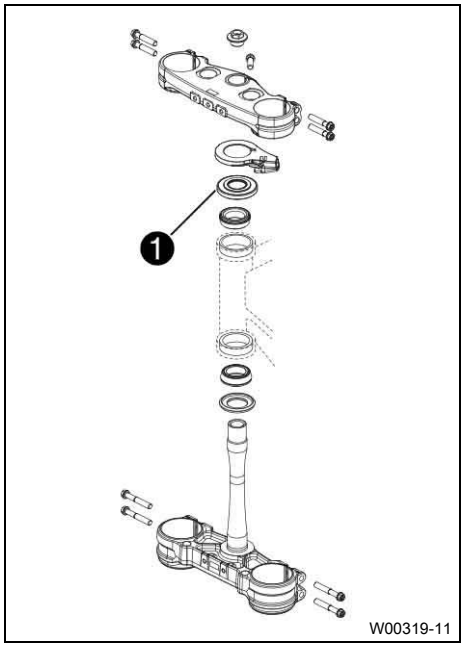

Hlavní práce

– Vyčistěte ložiska a těsnící prvky, zkontrolujte poškození a promažte.

Mazací tuk s vysokou viskozitou (str. 160)

– Nasaďte spodní můstek vidlice s pouzdrem vidlice. Namontujte horní ložisko hlavy řízení.

– Nasuňte ochranný kroužek 1.

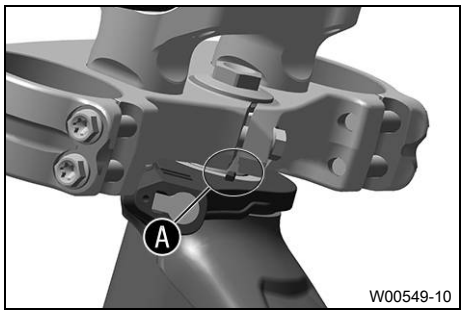

– Dbejte na správnou polohu zámku řízení v oblasti A.

✔ Výstupek zámku řízení zapadne zářezu můstku vidlice.

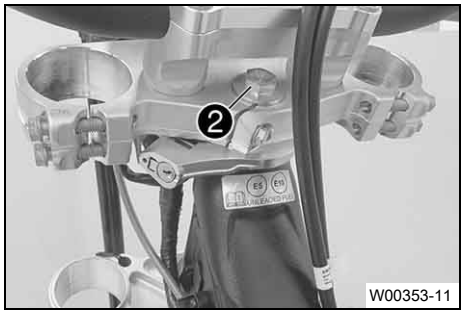

– Nastavte polohu horního můstku vidlice a řídítek.

– Našroubujte šroub 2, ale ještě ho pevně neutahujte.

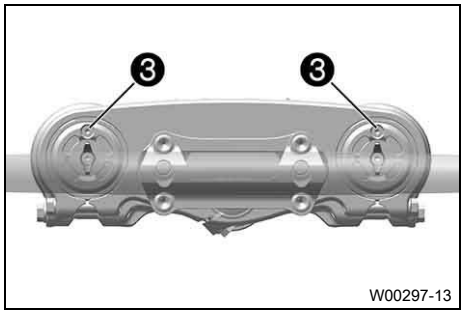

– Srovnejte polohu ramen vidlice.

✔ Odvzdušňovací šrouby 3 jsou nastaveny dopředu.

Informace

Na horním konci ramen vidlice jsou po stranách vyfrézované drážky. Druhá vyfrézovaná drážka (seshora) musí být v úrovni horní hrany horního můstku vidlice. Tlumení při stlačování a roztahování tlumiče se nachází v levém a pravém ramenu vidlice.

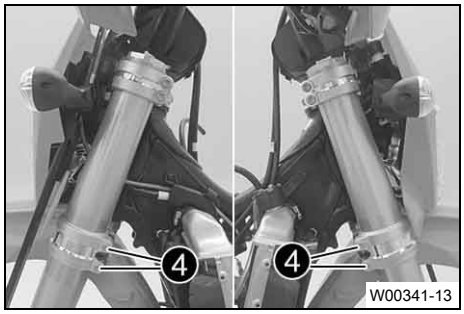

(EXC-F EU/BR)

– Utáhněte šrouby ❹.

Předepsaná hodnota

Šroub u můstku vidlice spodní	M8	15 Nm

(EXC-F SIX DAYS)

– Utáhněte šrouby ❹.

Předepsaná hodnota

Šroub můstku vidlice dole	M8	12 Nm

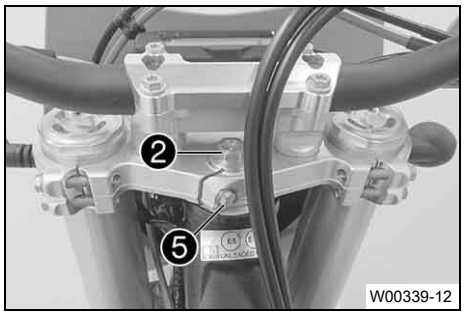

– Pevně utáhněte šroub ❷.

Předepsaná hodnota

Šroub u hlavy rámu horní	M20x1,5	12 Nm

– Pevně utáhněte šroub ❺.

Předepsaná hodnota

Šroub u pouzdra vidlice horní	M8	20 Nm

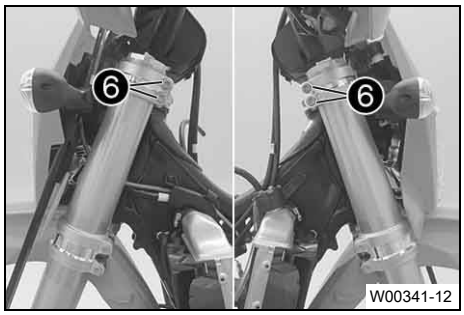

(EXC-F EU/BR)

– Utáhněte šrouby ❻.

Předepsaná hodnota

Šroub u můstku vidlice horní	M8	20 Nm

(EXC-F SIX DAYS)

– Utáhněte šrouby ❻.

Předepsaná hodnota

Šroub u můstku vidlice horní	M8	17 Nm

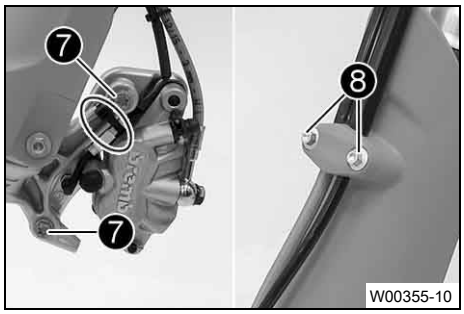

– Srovnejte polohu třmenu kotoučové brzdy, našroubujte šrouby ❼ a utáhněte je.

Předepsaná hodnota

Šroub třmenu přední kotoučové brzdy	M8	25 Nm Loctite®243™

– Namontujte kabelové příchytky.
– Umístěte brzdové vedení, kabelový svazek a svorku. Našroubujte šrouby ❽ a pevně je utáhněte.

Následná práce

– Namontujte polstrování řídítek.
– Namontujte přední blatník. (📖 str. 69)
– Namontujte přední kolo. 🔧 (📖 str. 107)
– Namontujte masku světlometu se světlometem. (📖 str. 119)
– Zkontrolujte lehký chod a uložení kabeláže, bovdenů, vedení brzdy a spojky.
– Zkontrolujte vůli ložiska hlavy řízení. (📖 str. 67)
– Sejměte motocykl ze stojanu. (📖 str. 60)
– Zkontrolujte nastavení světlometu. (📖 str. 120)

– Namontujte palivovou nádrž. 🔧 (📖 str. 80)
– Namontujte sedačku. (📖 str. 73)

12.13 Kontrola vůle ložiska hlavy řízení

Výstraha

Nebezpečí úrazu Nesprávná vůle ložiska hlavy řízení zhoršuje jízdní vlastnosti a poškozuje součásti.

– Neprodleně upravte nesprávnou vůli ložiska hlavy řízení. (Váš autorizovaný servis KTM Vám rád pomůže.)

Informace

Budete-li jezdit delší dobu s vůlí v ložisku hlavy řízení, poškodí se ložisko a při delším používání uložení ložiska v rámu.

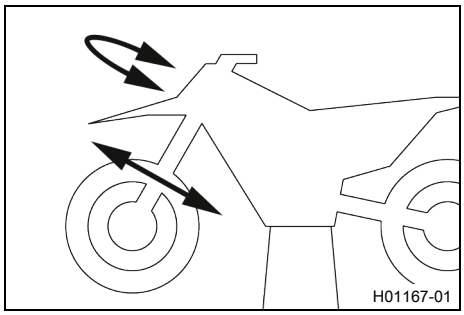

Přípravná práce

– Zdvihněte motocykl na stojan. (📖 str. 60)

Hlavní práce

– Řídítka nastavte rovně. Pohybujte nohami vidlic ve směru jízdy sem a tam.

V ložisku hlavy řízení nesmíte cítit žádnou vůli.

» Pokud cítíte vůli:
  – Nastavte vůli ložiska hlavy řízení. 🔧 (📖 str. 67)

  (EXC-F SIX DAYS)
    – Nastavte vůli ložiska hlavy řízení. 🔧

– Pohybujte řídítky v celém rozsahu řízení sem a tam.

Pohyb řídítek musí být možný bez jakéhokoliv odporu v celém rozsahu řízení. Nesmí být znatelné žádné klidové polohy.

» Pokud cítíte klidové polohy:
  – Nastavte vůli ložiska hlavy řízení. 🔧 (📖 str. 67)

  (EXC-F SIX DAYS)
    – Nastavte vůli ložiska hlavy řízení. 🔧
  – Zkontrolujte ložisko hlavy řízení, příp. vyměňte.

Následná práce

– Sejměte motocykl ze stojanu. (📖 str. 60)

12.14 Nastavení vůle ložiska hlavy řízení 🔧

Přípravná práce

– Zdvihněte motocykl na stojan. (📖 str. 60)

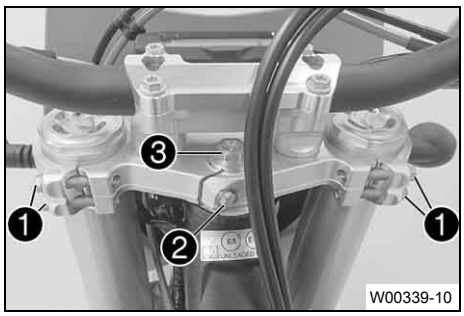

Hlavní práce

– Povolte šrouby ❶ a ❷.
– Povolte šroub ❸ a znovu jej pevně utáhněte.

Předepsaná hodnota

Šroub u hlavy rámu horní	M20x1,5	12 Nm

– Plastovým kladívkem poklepejte lehce na horní můstek vidlice, aby nedošlo k předpětí.

(EXC-F EU/BR)

– Utáhněte šrouby ❶.

Předepsaná hodnota

Šroub u můstku vidlice horní	M8	20 Nm

(EXC-F SIX DAYS)

– Utáhněte šrouby ❶.

Předepsaná hodnota

Šroub u můstku vidlice horní	M8	17 Nm

– Pevně utáhněte šroub ❷.

Předepsaná hodnota

Šroub u pouzdra vidlice horní	M8	20 Nm

Následná práce

– Zkontrolujte vůli ložiska hlavy řízení. (📖 str. 67)
– Sejměte motocykl ze stojanu. (📖 str. 60)

12.15 Mazání ložiska hlavy řízení 🔧

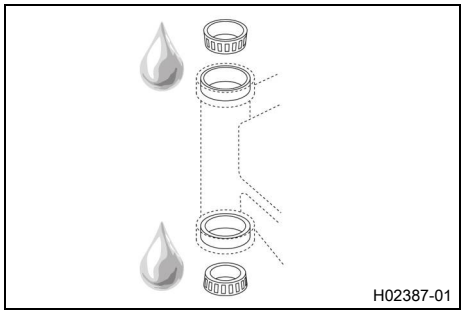

– Demontujte spodní můstek vidlice. 🔧 (📖 str. 64)
– Namontujte spodní můstek vidlice. 🔧 (📖 str. 65)

Informace
Ložisko hlavy řízení se v souvislosti s demontáží a montáží spodního můstku vidlice vyčistí a namaže.

12.16 Demontáž předního blatníku

Přípravná práce

– Demontujte masku světlometu se světlometem. (📖 str. 118)

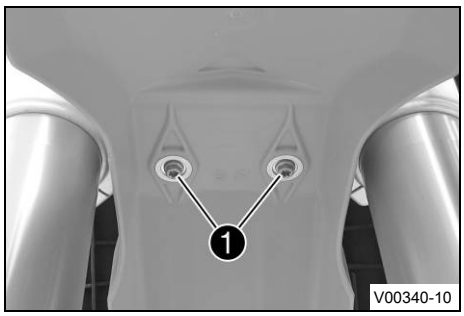

Hlavní práce

– Vyšroubujte šrouby ❶.

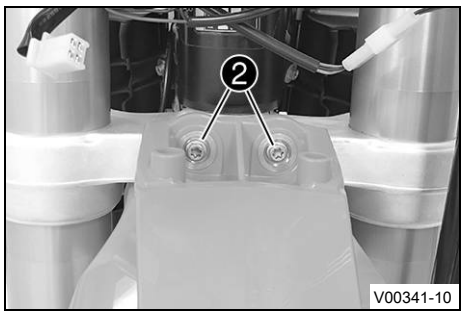

– Vyšroubujte šrouby ❷. Sejměte přední blatník.

12.17 Montáž předního blatníku

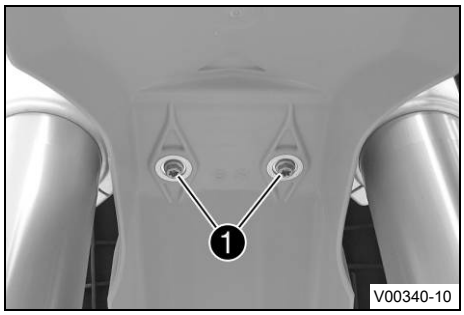

Hlavní práce

– Nasaďte přední blatník. Našroubujte šrouby ❶ a pevně je utáhněte.

Předepsaná hodnota

Zbývající šrouby podvozku	M6	10 Nm

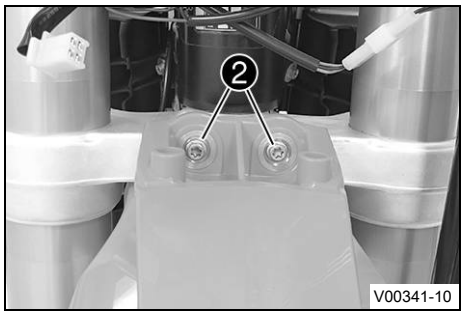

– Našroubujte šrouby ❷ a pevně je utáhněte.

Předepsaná hodnota

Zbývající šrouby podvozku	M6	10 Nm

Následná práce

– Namontujte masku světlometu se světlometem. (📖 str. 119)
– Zkontrolujte nastavení světlometu. (📖 str. 120)

12.18 Demontáž pružné vzpěry

Přípravná práce

- Zdvihněte motocykl na stojan. (str. 60)
- Demontujte sedačku. (str. 72)
- Demontujte kryt rámu. (str. 62)
- Demontujte tlumicí koncovku výfuku. (str. 77)

Hlavní práce

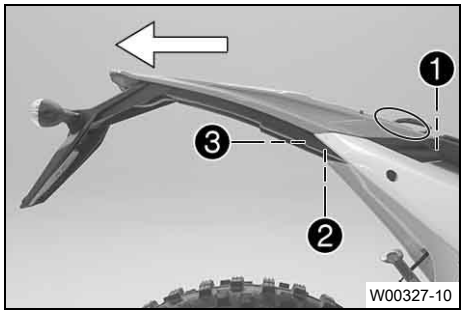

- Povolte a vyjměte šrouby ❶. Rozpojte konektory zadního světla a blinkrů.
- Povolte a vyjměte šrouby ❷ a šrouby ❸.
- Sejměte držák registrační značky se zadním světlem směrem dozadu.

- Povolte a vyjměte šroub ❹.
- Povolte a vyjměte šroub ❺.
- Opatrně sejměte pravou boční kapotu do strany.
  - ✔ Pravá boční kapota navíc vzadu zasahuje pod spojler.

- Opatrně vyjměte zajišťovací pružinu ❻.
- Sejměte zadní polovinu sběrače ❼ směrem dozadu.

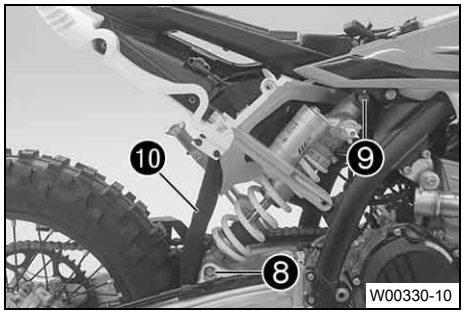

- Vyšroubujte šroub ❽ a pomocí kyvné vidlice snižte zadní kolo natolik, aby se jím dalo ještě otáčet. Zafixujte zadní kolo v této poloze.
- Vyšroubujte šroub ❾, stiskněte ke straně ochranu proti postříkání ❿ a odstraňte pružnou vzpěru.

12.19 Montáž pružné vzpěry

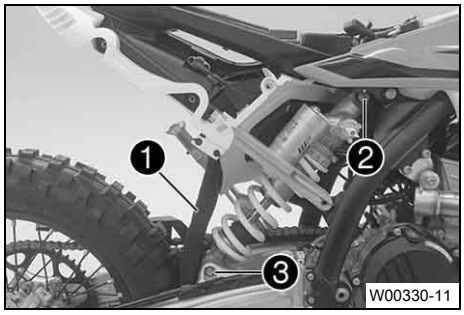

Hlavní práce

– Stlačte ochranu proti postříkání ❶ ke straně a srovnejte polohu pružné vzpěry. Našroubujte šroub ❷ a pevně ho dotáhněte.

Předepsaná hodnota

Šroub u pružné vzpěry nahoře	M12	80 Nm Loctite®2701™

– Našroubujte šroub ❸ a pevně ho dotáhněte.

Předepsaná hodnota

Šroub u pružné vzpěry dole	M12	80 Nm Loctite®2701™

Informace
Naklápěcí ložisko pro pružnou vzpěru na kyvné vidlici je pokryto teflonem. Nesmí se mazat tukem ani jinými mazivy. Maziva rozpouštějí teflonovou vrstvu, tím se drasticky snižuje životnost.

– Zezadu zaveďte zadní polovinu sběrače ❹ a upravte jeho polohu.
– Přimontujte zajišťovací pružinu ❺.

– Umístěte pravou boční kapotu k zadnímu dílu.
  ✔ Umístěte pravou boční kapotu správně pod spojler.
  ✔ Dejte pozor na správné usazení na zadním dílu.
– Našroubujte šroub ❻ a pevně ho dotáhněte.
  ✔ Utáhněte šroub pevně rukou.
– Našroubujte šroub ❼ a pevně ho dotáhněte.

Předepsaná hodnota

Šroub ramena dole	M8	30 Nm Loctite®2701™

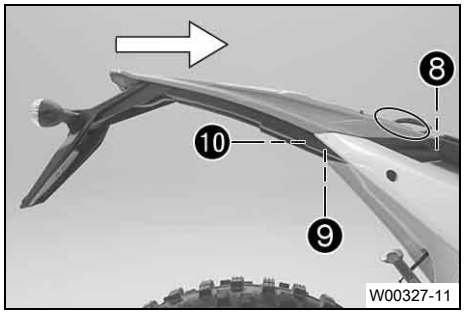

– Na zadní díl opatrně nasuňte držák registrační značky se zadním světlem.
  ✔ Dávejte pozor na uložení kabelu.
– Našroubujte šrouby ❽ a pevně je utáhněte.

Předepsaná hodnota

Zbývající šrouby podvozku	M6	10 Nm

– Spojte konektory zadního světla a blinkrů a dobře je uložte.
– Našroubujte šrouby ❾ a pevně je utáhněte.

Předepsaná hodnota

Zbývající šrouby podvozku	M6	10 Nm

– Našroubujte šrouby ❿ a pevně je utáhněte.

Předepsaná hodnota

Zbývající šrouby podvozku	EJOT PT® K60x25-Z	2 Nm

Následná práce

– Namontujte tlumicí koncovku výfuku. (📖 str. 77)
– Namontujte kryt rámu. (📖 str. 62)
– Namontujte sedačku. (📖 str. 73)
– Sejměte motocykl ze stojanu. (📖 str. 60)

12.20 Demontáž sedačky

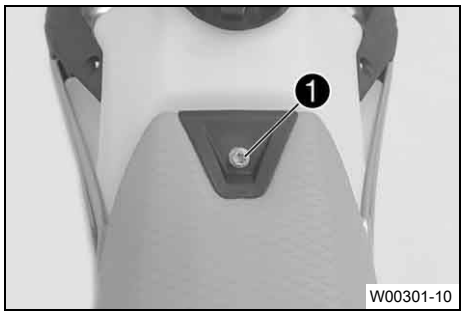

– Vyšroubujte šroub ❶.

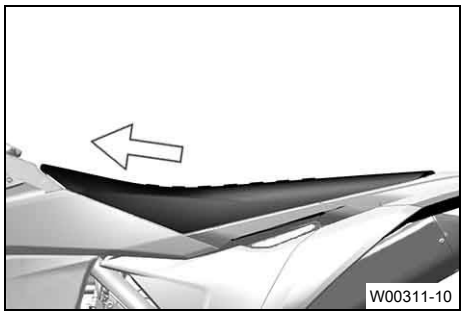

– Sedačku zatáhněte směrem k palivové nádrži a nahoru vyjměte.

12.21 Montáž sedačky

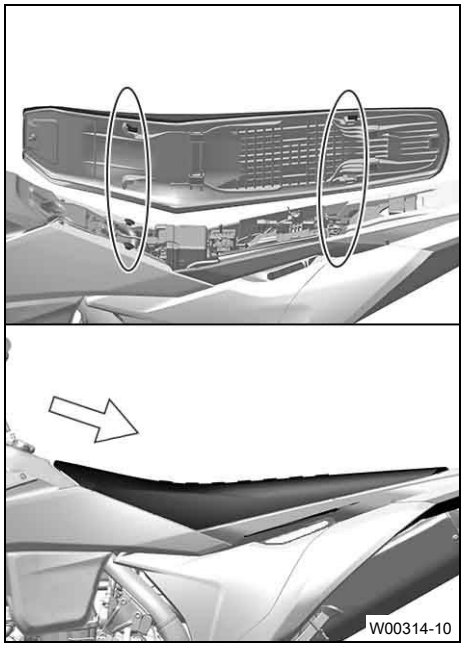

– Zavěste sedačku vpředu na pouzdra s nákružkem palivové nádrže, vzadu ji snižte a posuňte směrem dozadu.

✔ Nosy zapadnou vzadu do vybrání.

– Přesvědčte se, že je sedačka správně zaklapnutá.

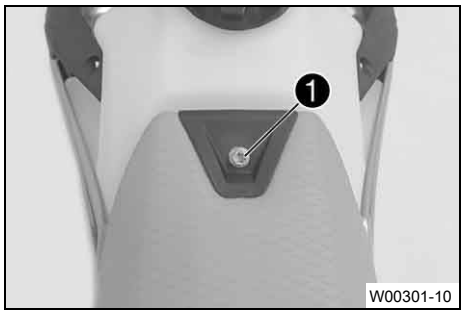

– Našroubujte šroub ❶ a pevně ho dotáhněte.

Předepsaná hodnota

Zbývající šrouby podvozku	M6	10 Nm

12.22 Demontáž víka schránky vzduchového filtru

Podmínka

Víko schránky vzduchového filtru zajištěno.

– Vyšroubujte šroub ❶.

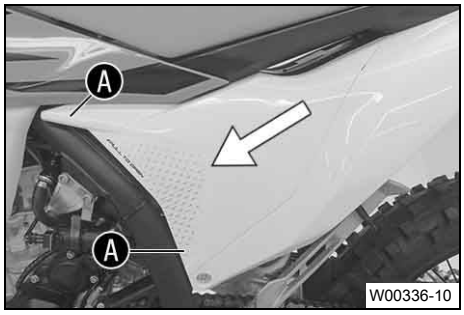

– Stáhněte víko schránky vzduchového filtru v oblasti Ⓐ a po straně ho posuňte dopředu. Sejměte víko schránky vzduchového filtru.

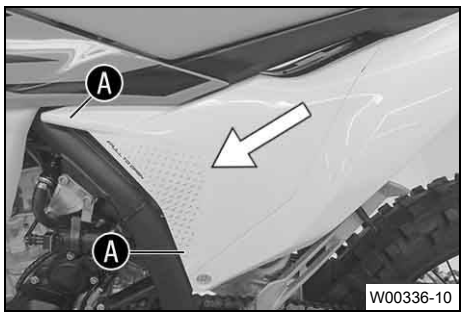

Podmínka

Víko schránky vzduchového filtru nezajištěno.

– Stáhněte víko schránky vzduchového filtru v oblasti A a po straně ho posuňte dopředu. Sejměte víko schránky vzduchového filtru.

12.23 Instalace víka schránky vzduchového filtru

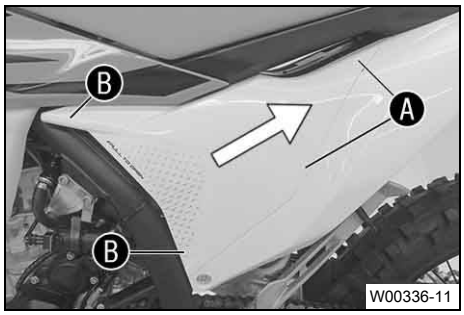

Podmínka

Víko schránky vzduchového filtru zajištěno.

– Víko schránky vzduchového filtru zavěste v oblasti A a v oblasti B zaklapněte.

– Našroubujte šroub 1 a pevně ho dotáhněte.

Předepsaná hodnota

Šroub víka schránky vzduchového filtru	**EJOT PT®** K60x20-Z	3 Nm

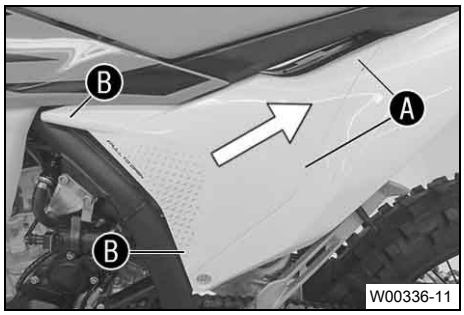

Podmínka

Víko schránky vzduchového filtru nezajištěno.

– Víko schránky vzduchového filtru zavěste v oblasti A a v oblasti B zaklapněte.

12.24 Demontáž vzduchového filtru

Upozornění

Poškození motoru Nefiltrovaný nasávaný vzduch působí negativně na životnost motoru.

Bez vzduchového filtru se do motoru dostane prach a nečistota.

– Vozidlo uvádějte do provozu pouze se vzduchovým filtrem.

Upozornění

Ohrožení životního prostředí Problematické látky způsobují škody na životním prostředí.

– Likvidujte oleje, tuky, filtry, palivo, čisticí prostředky, brzdovou kapalinu atd. řádně a v souladu s platnými předpisy.

Přípravná práce

– Demontujte víko schránky vzduchového filtru. (📖 str. 73)

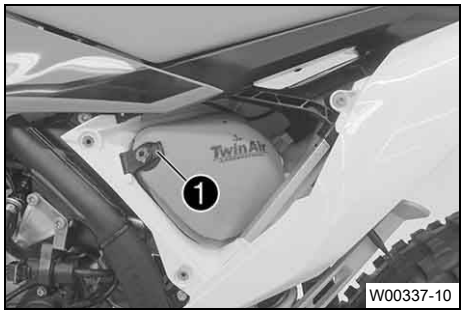

Hlavní práce

– Vyhákněte jazýček ❶. Vyjměte vzduchový filtr i s držákem.
– Vyjměte vzduchový filtr z držáku.

12.25 Montáž vzduchového filtru 🔧

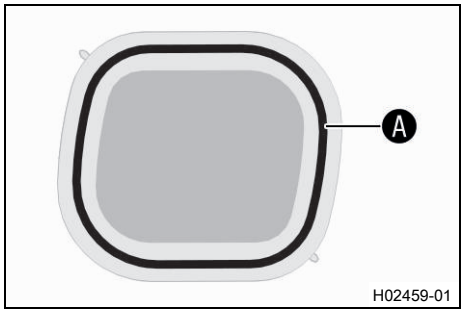

Hlavní práce

– Namontujte čistý vzduchový filtr na držák vzduchového filtru.
– Namažte vzduchový filtr v oblasti Ⓐ.

Mazivo s dlouhodobým účinkem (📖 str. 160)

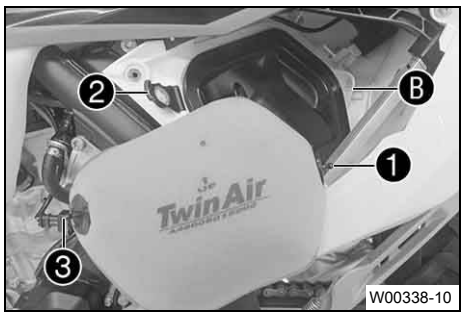

– Nasaďte vzduchový filtr a přídržný čep ❶ zaveďte do pouzdra Ⓑ.
  ✔ Vzduchový filtr je ve správné poloze.
– Pomocí jazýčku ❷ upevněte spodní přídržný čep ❸.

Informace

Když není vzduchový filtr správně namontovaný, může do motoru vniknout prach a nečistoty a zapříčinit poškození.

Následná práce

– Instalujte víko schránky vzduchového filtru. (📖 str. 74)

12.26 Vyčištění vzduchového filtru a schránky vzduchového filtru 🔧

Upozornění

Ohrožení životního prostředí Problematické látky způsobují škody na životním prostředí.

– Likvidujte oleje, tuky, filtry, palivo, čisticí prostředky, brzdovou kapalinu atd. řádně a v souladu s platnými předpisy.

Informace
Vzduchový filtr nečistěte palivem nebo petrolejem, protože tyto prostředky nepříznivě působí na pěnovou hmotu.

Přípravná práce
- Demontujte víko schránky vzduchového filtru. (📖 str. 73)
- Demontujte vzduchový filtr. 🔧 (📖 str. 74)

Hlavní práce
- Vzduchový filtr důkladně vyperte v čisticím roztoku a nechte dobře proschnout.

Čisticí prostředek vzduchového filtru (📖 str. 160)

Informace
Vzduchový filtr pouze vymačkejte, v žádném případě neždímejte.

- Suchý vzduchový filtr naolejujte kvalitním olejem pro vzduchový filtr.

Olej pro pěnový vzduchový filtr (📖 str. 160)

- Vyčistěte schránku vzduchového filtru.
- Zkontrolujte pevné utažení sacího hrdla a zda není poškozené.

Následná práce
- Namontujte vzduchový filtr. 🔧 (📖 str. 75)
- Instalujte víko schránky vzduchového filtru. (📖 str. 74)

12.27 Příprava víka schránky vzduchového filtru pro zajištění 🔧

Přípravná práce
- Demontujte víko schránky vzduchového filtru. (📖 str. 73)

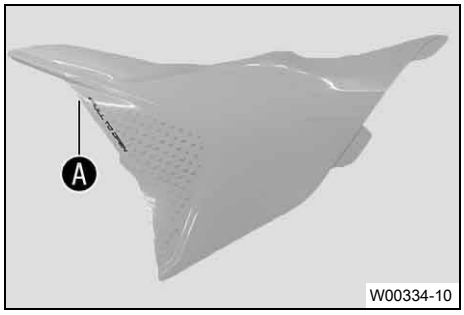

Hlavní práce
- Na značce Ⓐ vyvrtejte otvor.

  Předepsaná hodnota

Průměr	6 mm

Následná práce
- Instalujte víko schránky vzduchového filtru. (📖 str. 74)

12.28 Demontáž tlumicí koncovky výfuku

Výstraha

Nebezpečí popálení Výfukový systém je při provozu vozidla horký.

– Před prováděním prací nechte výfukový systém vychladnout.

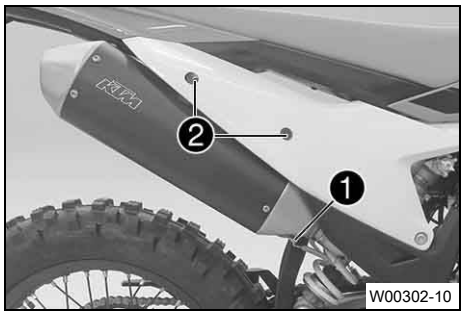

(všechny modely EU)

– Vyvěste pružinu ❶.

Pružný hákový čep (50305017000C1)

– Vyšroubujte šrouby ❷ a sejměte tlumicí koncovku výfuku s katalyzátorem.

(EXC-F BR)

– Vyvěste pružinu ❶.

Pružný hákový čep (50305017000C1)

– Vyšroubujte šrouby ❷ a sejměte tlumicí koncovku výfuku.

12.29 Montáž tlumicí koncovky výfuku

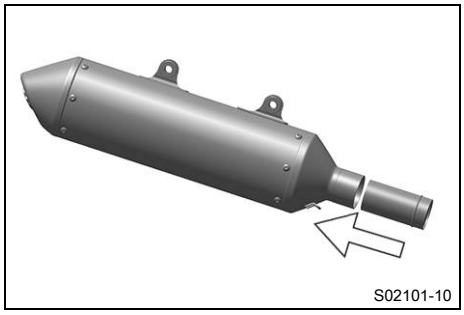

(všechny modely EU)

– Umístěte katalyzátor v tlumicí koncovce výfuku.

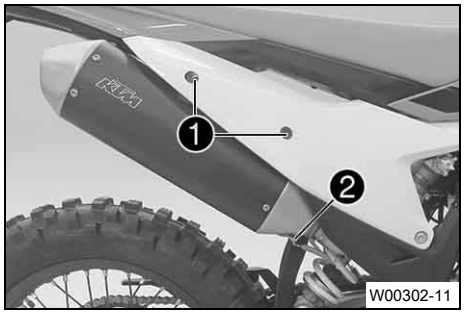

– Umístěte tlumicí koncovku výfuku. Našroubujte šrouby ❶, ale ještě je pevně nedotahujte.

– Zavěste pružinu ❷.

Pružný hákový čep (50305017000C1)

– Utáhněte šrouby ❶.

Předepsaná hodnota

Zbývající šrouby podvozku	M6	10 Nm

12.30 Výměna výplně ze skelného vlákna v tlumicí koncovce výfuku

Výstraha

Nebezpečí popálení Výfukový systém je při provozu vozidla horký.

– Před prováděním prací nechte výfukový systém vychladnout.

Informace

Časem se skelná vlákna výplně rozpustí, tlumič výfuku "vyhoří".
Mimo zvýšenou hladinu hluku se tím změní i charakteristika výkonu.

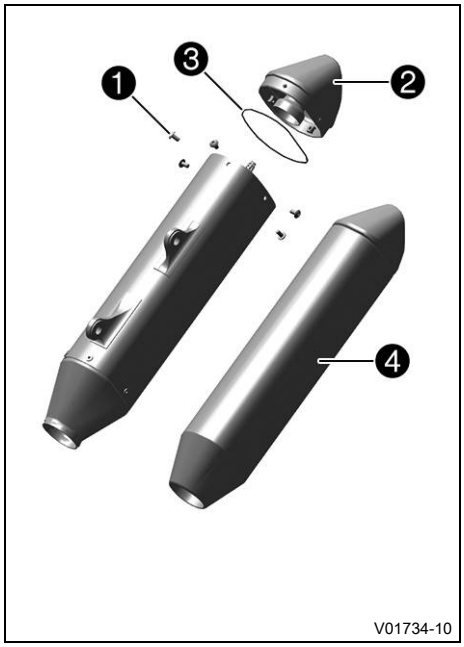

Přípravná práce

– Demontujte tlumicí koncovku výfuku. (str. 77)

Hlavní práce

– Vyšroubujte šrouby ❶.
– Sejměte koncovou čepičku ❷ s O-kroužkem ❸.
– Odstraňte použitou výplň ze skelného vlákna.
– Součásti, které se mají znovu namontovat, vyčistěte a zkontrolujte, zda nejsou poškozené.
– Do tlumicí koncovky výfuku namontujte novou výplň ze skelného vlákna ❹.
– Na koncovou čepičku namontujte O-kroužek.
– Nasaďte koncovou čepičku.
– Našroubujte a pevně utáhněte všechny šrouby.

Předepsaná hodnota

Šrouby na tlumicí koncovce výfuku	M5	7 Nm

Následná práce

– Namontujte tlumicí koncovku výfuku. (str. 77)

12.31 Demontáž palivové nádrže

Nebezpečí

Nebezpečí požáru Palivo je snadno vznětlivé.

Palivo v palivové nádrži se při zahřátí rozpíná a při přeplnění může unikat.

– Netankujte do vozidla palivo v blízkosti otevřeného ohně nebo zapálených cigaret.
– Při tankování paliva vypněte motor.
– Ujistěte se, že se žádné palivo nerozlilo, zejména na horké části vozidla.
– Rozlité palivo ihned důkladně setřete.
– Řiďte se údaji o tankování paliva.

Výstraha

Nebezpečí otravy Palivo je zdraví škodlivé.

- Dávejte pozor, aby se vám palivo nedostalo do očí, na kůži nebo na oděv.
- V případě polknutí paliva ihned vyhledejte lékaře.
- Nenadýchejte se palivových výparů.
- Při kontaktu s kůží opláchněte postižené místo ihned velkým množstvím vody.
- Pokud se palivo dostalo do očí, ihned oči důkladně vypláchněte vodou a vyhledejte lékaře.
- Potřísníte-li si palivem oblečení, převlečte se.
- Uchovávejte řádně palivo ve vhodném kanystru a mimo dosah dětí.

Přípravná práce

- Demontujte sedačku. (📖 str. 72)

Hlavní práce

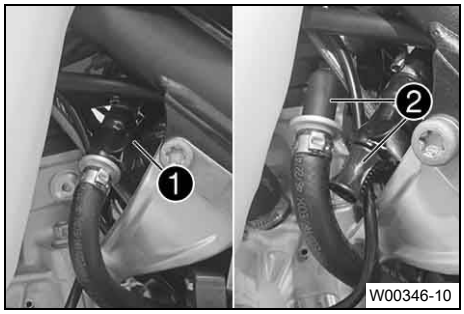

- Důkladně vyčistěte spojku rychlouzávěru ❶ stlačeným vzduchem.

Informace
Do palivového vedení se nesmí dostat žádná nečistota. Nečistota by ucpala vstřikovací ventil!

- Odpojte spojku rychlouzávěru.

Informace
Z palivové hadice může vytéci zbytek paliva.

- Namontujte sadu mycích čepiček ❷.

Sada mycích čepiček (81212016100)

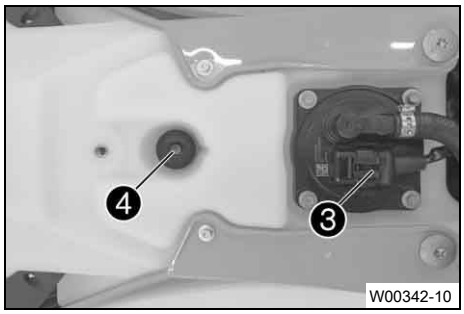

- Odpojte konektor ❸ palivového čerpadla.
- Vyšroubujte šroub ❹ s gumovou objímkou.
- Sejměte hadici odvětrání palivové nádrže.

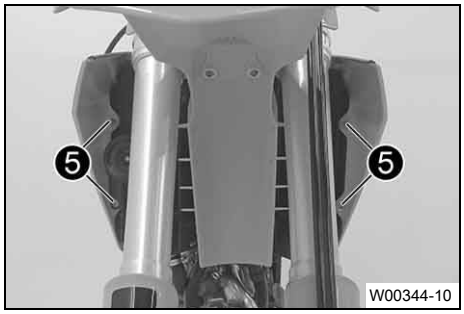

- Vyšroubujte šrouby ❺.
- Houkačku s držákem zavěste ke straně.

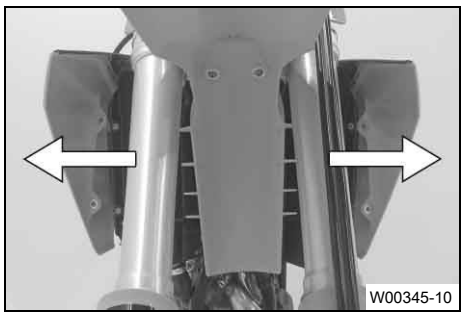

– Z chladiče vytáhněte do stran oba spoilery a vyjměte nahoru palivovou nádrž.

12.32 Montáž palivové nádrže

Nebezpečí

Nebezpečí požáru Palivo je snadno vznětlivé.

Palivo v palivové nádrži se při zahřátí rozpíná a při přeplnění může unikat.

– Netankujte do vozidla palivo v blízkosti otevřeného ohně nebo zapálených cigaret.
– Při tankování paliva vypněte motor.
– Ujistěte se, že se žádné palivo nerozlilo, zejména na horké části vozidla.
– Rozlité palivo ihned důkladně setřete.
– Řiďte se údaji o tankování paliva.

Výstraha

Nebezpečí otravy Palivo je zdraví škodlivé.

– Dávejte pozor, aby se vám palivo nedostalo do očí, na kůži nebo na oděv.
– V případě polknutí paliva ihned vyhledejte lékaře.
– Nenadýchejte se palivových výparů.
– Při kontaktu s kůží opláchněte postižené místo ihned velkým množstvím vody.
– Pokud se palivo dostalo do očí, ihned oči důkladně vypláchněte vodou a vyhledejte lékaře.
– Potřísníte-li si palivem oblečení, převlečte se.

Hlavní práce

– Zkontrolujte uložení plynového bovdenu. (str. 87)
– Srovnejte polohu palivové nádrže a oba spoilery zavěste po stranách před chladič.
– Ujistěte se, že žádné kabely nebo bovdeny nejsou přivřené nebo poškozené.

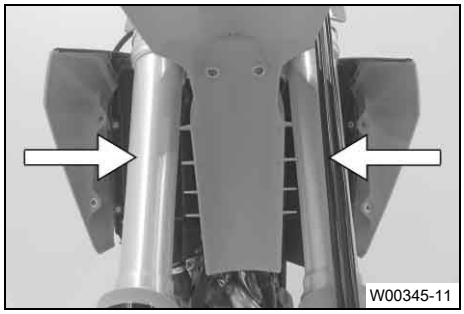

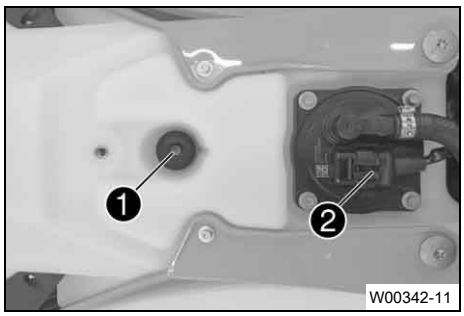

– Nasaďte hadičku pro odvětrávání palivové nádrže.
– Našroubujte a utáhněte šroub ❶ s gumovou objímkou.

Předepsaná hodnota

Zbývající šrouby podvozku	M6	10 Nm

– Připojte konektor ❷ palivového čerpadla.

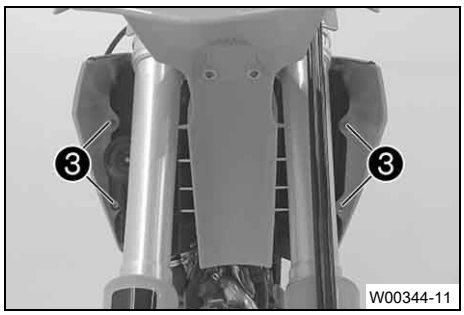

– Umístěte houkačku s držákem.
– Našroubujte šrouby ❸ a pevně je utáhněte.

Předepsaná hodnota

Zbývající šrouby podvozku	M6	10 Nm

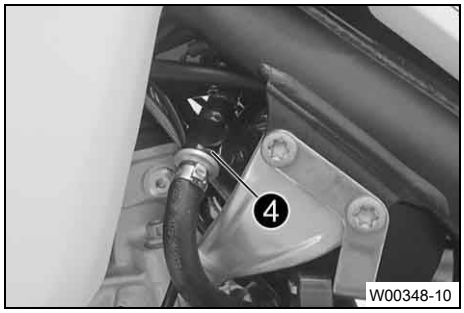

– Odstraňte sadu mycích čepiček.
– Důkladně vyčistěte spojku rychlouzávěru stlačeným vzduchem.

Informace
Do palivového vedení se nesmí dostat žádná nečistota. Nečistota by ucpala vstřikovací ventil!

– Na hadr nepouštějící vlákna nastříkejte silikonový sprej a lehce namažte O-kroužek spojky rychlouzávěru.

Silikonový sprej (📖 str. 160)

– Spojte spojku rychlouzávěru ❹.

Informace
Kabel a palivové vedení veďte v bezpečné vzdálenosti od výfukového zařízení.

Následná práce
– Namontujte sedačku. (📖 str. 73)

12.33 Kontrola znečištění řetězu

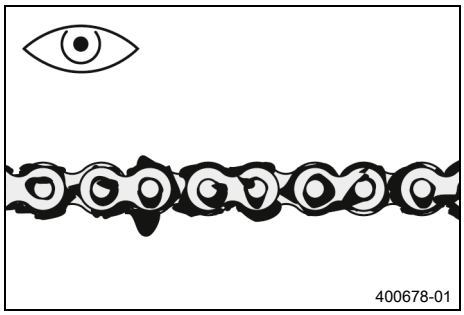

– Zkontrolujte hrubé nečistoty na řetězu.
  » Pokud je řetěz silně znečištěný:
    – Vyčistěte řetěz. (📖 str. 82)

12.34 Čištění řetězu

Výstraha

Nebezpečí úrazu Mazivo na pneumatikách snižuje jejich přilnavost k vozovce.

– Odstraňte mazivo z pneumatik vhodným čisticím prostředkem.

Výstraha

Nebezpečí úrazu Olej nebo tuk na brzdových kotoučích snižuje brzdný účinek.

– Udržujte brzdové kotouče vždy bez oleje a tuku.
– V případě potřeby vyčistěte brzdové kotouče čističem na brzdy.

Upozornění

Ohrožení životního prostředí Problematické látky způsobují škody na životním prostředí.

– Likvidujte oleje, tuky, filtry, palivo, čisticí prostředky, brzdovou kapalinu atd. řádně a v souladu s platnými předpisy.

Informace

Životnost řetězu závisí z velké části na péči, kterou mu věnujete.

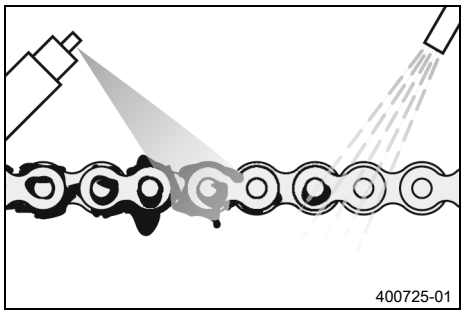

Přípravná práce

– Zdvihněte motocykl na stojan. (str. 60)

Hlavní práce

– Hrubou nečistotu opláchněte jemným proudem vody.
– Zbytky spotřebovaného maziva odstraňte prostředkem na čištění řetězů.

Prostředek na čištění řetězu (str. 160)

– Po vyschnutí naneste řetězový sprej.

Sprej na řetězy pro offroad (str. 161)

Následná práce

– Sejměte motocykl ze stojanu. (str. 60)

12.35 Kontrola napnutí řetězu

Výstraha

Nebezpečí úrazu Nesprávné napnutí řetězu poškodí součásti a má za následek nehody.

Pokud je řetěz napnutý příliš silně, opotřebuje se rychleji řetěz, řetězový pastorek, řetězové kolo a ložiska v převodovce a v zadním kole. Některé součásti se při přetížení mohou přetrhnout nebo prasknout.

Je-li řetěz příliš volný, může spadnout z řetězového pastorku nebo z řetězového kola. Následkem je zablokování zadního kola nebo poškození motoru.

– Kontrolujte pravidelně napnutí řetězu.
– Nastavte napnutí řetězu podle předepsané hodnoty.

Přípravná práce

– Zdvihněte motocykl na stojan. (str. 60)

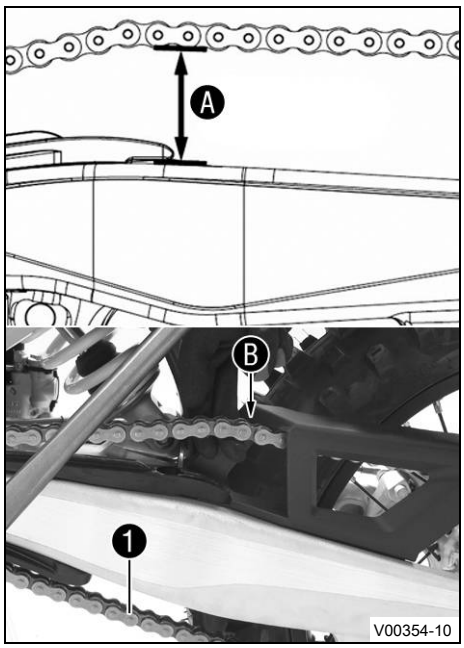

Hlavní práce

– Na konci přesmykače zatáhněte řetěz nahoru a zjistěte jeho napnutí Ⓐ.

Informace

Spodní část řetězu ❶ musí být přitom napnutá.
Při namontovaném krytu řetězu musí být možné vytáhnout řetěz nahoru až k zarážce na krytu řetězu Ⓑ.
Řetězy se neopotřebovávají vždy stejnoměrně, opakujte toto měření na různých místech řetězu.

Napnutí řetězu	55 … 58 mm

» Pokud napnutí řetězu nesouhlasí s předepsanou hodnotou:
  – Nastavte napnutí řetězu. (📖 str. 83)

Následná práce

– Sejměte motocykl ze stojanu. (📖 str. 60)

12.36 Nastavení napnutí řetězu

Výstraha

Nebezpečí úrazu Nesprávné napnutí řetězu poškodí součásti a má za následek nehody.

Pokud je řetěz napnutý příliš silně, opotřebuje se rychleji řetěz, řetězový pastorek, řetězové kolo a ložiska v převodovce a v zadním kole. Některé součásti se při přetížení mohou přetrhnout nebo prasknout.

Je-li řetěz příliš volný, může spadnout z řetězového pastorku nebo z řetězového kola. Následkem je zablokování zadního kola nebo poškození motoru.

– Kontrolujte pravidelně napnutí řetězu.
– Nastavte napnutí řetězu podle předepsané hodnoty.

Přípravná práce

– Zdvihněte motocykl na stojan. (📖 str. 60)
– Zkontrolujte napnutí řetězu. (📖 str. 82)

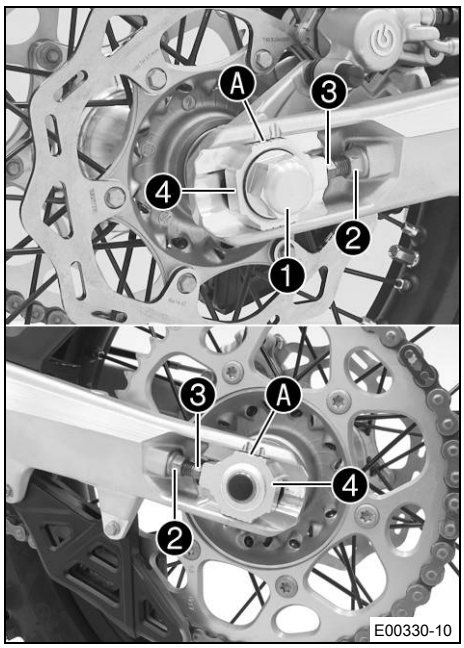

Hlavní práce

- Povolte matici ❶.
- Povolte matice ❷.
- Nastavte napnutí řetězu otáčením regulačních šroubů ❸ doleva a doprava.

  Předepsaná hodnota

Napnutí řetězu	55 … 58 mm
Otočte nastavovacími šrouby ❸ doleva nebo doprava tak, aby značky na levém a pravém napínáku řetězu byly ve stejné pozici k referenčním značkám Ⓐ. Tím je zadní kolo správně vyrovnáno.	

- Utáhněte matice ❷.
- Ujistěte se, že napínáky řetězu ❹ dosedají k nastavovacím šroubům ❸.
- Utáhněte matici ❶.

  Předepsaná hodnota

Matice u zadního výsuvného čepu kola	M22	80 Nm

Informace
Díky velkému rozsahu možného nastavení napínáků řetězu (32 mm) lze jezdit na různé sekundární převody při stejné délce řetězu.
Napínáky řetězu ❹ lze otočit o 180°.

Následná práce

- Sejměte motocykl ze stojanu. (📖 str. 60)

12.37 Kontrola řetězu, řetězového kola, pastorku a vedení řetězu

Přípravná práce

- Zdvihněte motocykl na stojan. (📖 str. 60)

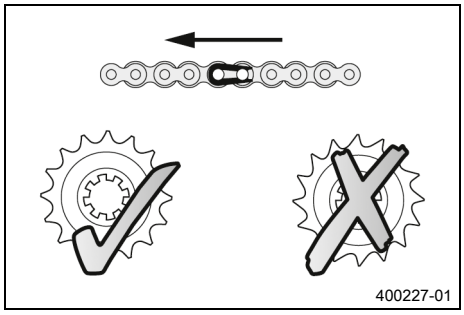

Hlavní práce

- Zařaďte převodovku do polohy volnoběhu.
- Zkontrolujte opotřebení řetězu, řetězového kola a pastorku.
  - » Pokud je řetěz, řetězové kolo nebo pastorek obroušený:
    - Vyměňte řetězovou sadu. 🔧

Informace
Pastorek, řetězové kolo a řetěz byste měli vždy vyměňovat současně.

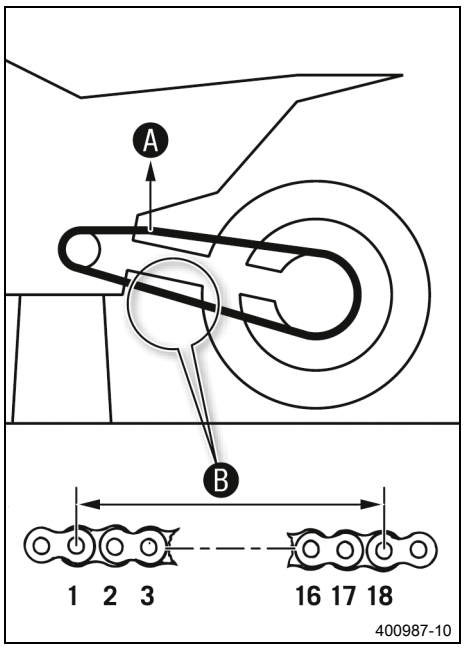

– V horní části řetězu zatáhněte uvedenou hmotností Ⓐ.

Předepsaná hodnota

Závaží pro měření opotřebení řetězu	10 … 15 kg

– Na spodní části řetězu změřte délku Ⓑ, která zahrnuje 18 řetězových kladek.

Informace
Řetězy se neopotřebovávají vždy stejnoměrně, opakujte toto měření na různých místech řetězu.

Maximální vzdálenost Ⓑ 18 řetězových kladek v nejdelším místě řetězu	272 mm

» Pokud je vzdálenost Ⓑ větší než zadaný rozměr:
  – Vyměňte řetězovou sadu. 🔧

Informace
Pokud nasazujete nový řetěz, měli byste vyměnit současně i řetězové kolo a pastorek.
Nový řetěz se na starém, obroušeném řetězovém kole resp. pastorku opotřebovává rychleji.

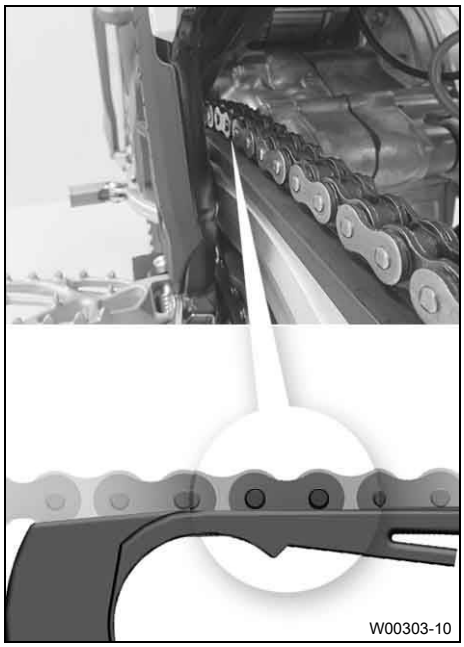

– Zkontrolujte opotřebení protiskluzového krytu řetězu.
» Pokud se spodní hrana čepu řetězu nachází ve výši protiskluzového krytu řetězu nebo pod ním:
  – Vyměňte protiskluzový kryt řetězu. 🔧
– Zkontrolujte pevné usazení protiskluzového krytu řetězu.
» Pokud je protiskluzový kryt řetězu uvolněný:
  – Utáhněte šrouby protiskluzového krytu řetězu.

Předepsaná hodnota

Šroub protiskluzového krytu řetězu	M6	6 Nm Loctite®243™

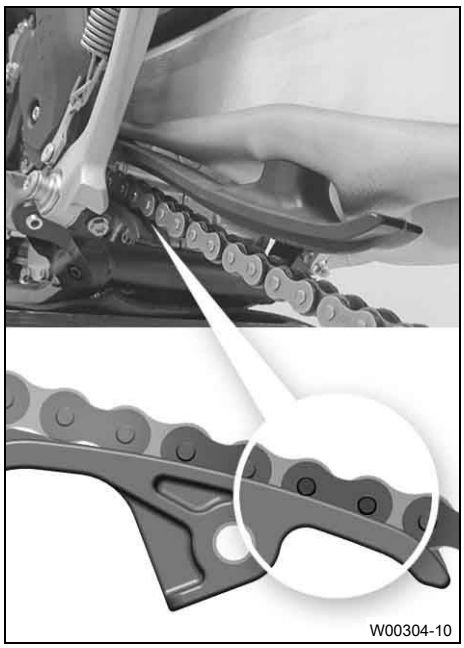

– Zkontrolujte opotřebení kluzné plochy řetězu.
  » Pokud se spodní hrana nýtu řetězu nachází ve výši kluzné plochy řetězu nebo pod ní:
    – Vyměňte kluznici řetězu. 🔧
– Zkontrolujte pevné utažení kluzné plochy řetězu.
  » Pokud je kluzná plocha řetězu uvolněná:
    – Utáhněte šroub kluzné plochy řetězu.

    Předepsaná hodnota

Šroub kluznice řetězu	M8	15 Nm

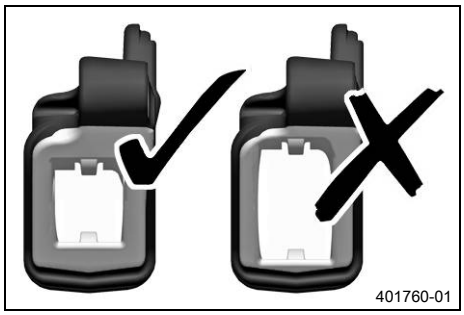

– Zkontrolujte opotřebení vedení řetězu.

Informace
Opotřebení se pozná na přední straně vedení řetězu.

  » Pokud je opotřebovaná světlá část vedení řetězu:
    – Vyměňte vedení řetězu. 🔧

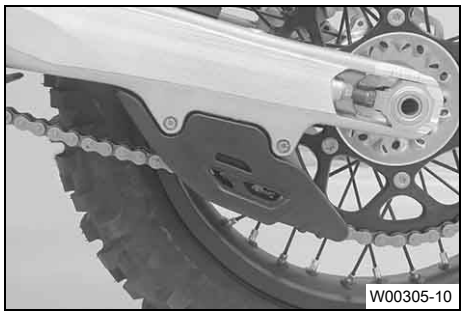

– Zkontrolujte pevné uložení vedení řetězu.
  » Pokud je vedení řetězu uvolněné:
    – Utáhněte šrouby vedení řetězu.

    Předepsaná hodnota

Zbývající šrouby podvozku	M6	10 Nm
Zbývající matice podvozku	M6	10 Nm

Následná práce
– Sejměte motocykl ze stojanu. (📖 str. 60)

12.38 Kontrola rámu

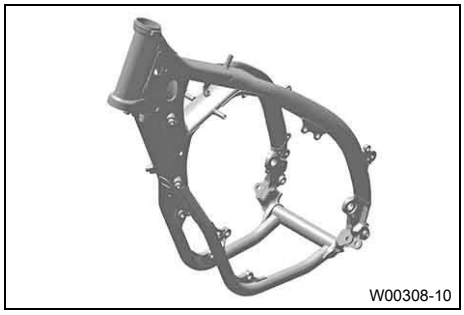

– Zkontrolujte rám, zda není poškozený, popraskaný nebo zdeformovaný.
  » Pokud rám vykazuje poškození, popraskání nebo deformaci:
    – Vyměňte rám.

    Předepsaná hodnota

Opravy rámu nejsou povoleny.

12.39 Kontrola kyvné vidlice

– Zkontrolujte vidlici, zda není poškozená, popraskaná nebo zdeformovaná.
  » Pokud kyvná vidlice vykazuje poškození, popraskání nebo deformaci:
    – Vyměňte kyvnou vidlici.

Informace
Poškozenou kyvnou vidlici vždy vyměňte.
Opravu kyvné vidlice firma KTM nepřipouští.

12.40 Kontrola uložení plynového bovdenu

Výstraha
Nebezpečí úrazu Plynový bovden se může při nesprávném uložení zalomit, přiskřípnout nebo zablokovat.

Pokud je plynový bovden zalomený, přiskřípnutý nebo zablokovaný, nelze již ovládat rychlost.

– Ujistěte se, že uložení plynového bovdenu a vůle plynového bovdenu odpovídá předepsaným hodnotám.

Přípravná práce
– Demontujte sedačku. (str. 72)
– Demontujte palivovou nádrž. (str. 78)

Hlavní práce

– Zkontrolujte uložení plynového bovdenu.

Oba plynové bovdeny musí být vedené vedle sebe na zadní straně řídítek, nad uložením palivové nádrže ke škrticí klapce. Oba plynové bovdeny musí být zajištěny za gumovým páskem uložení palivové nádrže.

» Pokud uložení plynového bovdenu neodpovídá danému postupu:

– Upravte uložení plynového bovdenu.

Následná práce

– Namontujte palivovou nádrž. 🔧 (📖 str. 80)

– Namontujte sedačku. (📖 str. 73)

12.41 Kontrola gumové rukojeti

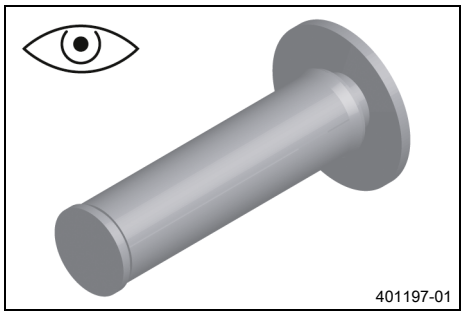

– Zkontrolujte gumové rukojeti na řídítkách, zda nejsou poškozené, opotřebované nebo uvolněné.

Informace

Gumová rukojeť vlevo je vulkanizovaná na pouzdru a vpravo na trubce otočné rukojeti plynu. Levé pouzdro je pevně uchycené k řídítkům.

Gumovou rukojeť lze vyměnit jen s pouzdrem resp. s trubkou plynu.

» Pokud je gumová rukojeť poškozená, opotřebovaná nebo uvolněná:

– Vyměňte gumovou rukojeť.

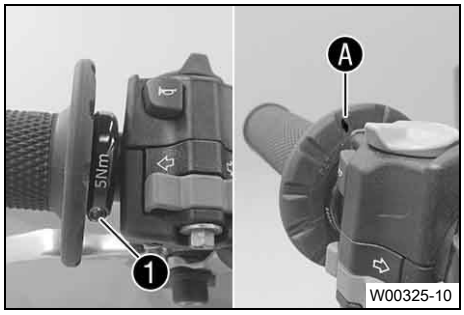

– Zkontrolujte pevné utažení šroubu ❶.

Předepsaná hodnota

Šroub pevné rukojeti	M4	5 Nm Loctite®243™

Kosočtverec Ⓐ musí být umístěn nahoře.

12.42 Programování funkce quickshifter (EXC-F SIX DAYS)

Informace
Pokud se zhorší výkon funkce quickshifter, měla by se funkce quickshifter přeprogramovat.

- Proveďte pracovní kroky postupu startování. (str. 41)
- Přidržte tlačítko QS ❶ stisknuté minimálně 10 sekund.
  ✔ Bliká kontrolka QS.
- Zatáhněte za páčku spojky, zařaďte 1. rychlostní stupeň a přidržte řadicí páku zatlačenou až na doraz dolů.
- Krátce stiskněte tlačítko QS ❶.
  ✔ Kontrolka QS svítí modře, proces zaučení byl úspěšný.

Informace
Pokud nelze quickshifter aktivovat, byl proces zaučení neúspěšný a musí se opakovat.

12.43 Nastavení základní polohy páčky spojky

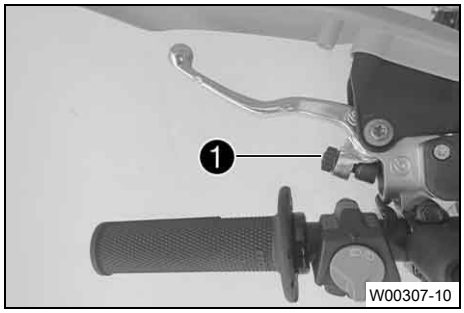

- Regulačním šroubem ❶ přizpůsobte základní polohu páčky spojky velikosti ruky.

Informace
Otáčením regulačního šroubu ve směru hodinových ručiček se páčka spojky oddálí od řídítek.
Otáčením regulačního šroubu proti směru hodinových ručiček se páčka spojky přiblíží k řídítkům.
Rozsah nastavení je omezený.
Otáčejte nastavovacím šroubem pouze rukou bez použití síly.
Neprovádějte nastavení během jízdy.

12.44 Kontrola/doplnění hladiny kapaliny hydraulické spojky

Výstraha
Podráždění kůže Brzdová kapalina je zdraví škodlivá.
- Uschovávejte brzdovou kapalinu mimo dosah dětí.
- Noste vhodný ochranný oděv a ochranné brýle.
- Dávejte pozor, aby se vám brzdová kapalina nedostala do očí, na kůži nebo na oděv.
- V případě polknutí brzdové kapaliny ihned vyhledejte lékaře.
- Při kontaktu s kůží opláchněte postižené místo velkým množstvím vody.
- Pokud se brzdová kapalina dostala do očí, ihned oči důkladně vypláchněte vodou a vyhledejte lékaře.
- Pokud se brzdová kapalina dostala na oděv, vyměňte jej.

Upozornění

Ohrožení životního prostředí Problematické látky způsobují škody na životním prostředí.

– Likvidujte oleje, tuky, filtry, palivo, čisticí prostředky, brzdovou kapalinu atd. řádně a v souladu s platnými předpisy.

Informace

Hladina spojkové kapaliny stoupá s narůstajícím opotřebením lamel spojky.
Zabraňte styku lakovaných částí s brzdovou kapalinou, brzdová kapalina působí na lak agresivně.

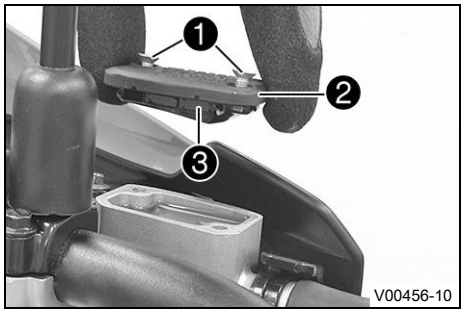

– Uveďte do vodorovné polohy zásobní nádržku kapaliny pro hydraulickou spojku umístěnou na řídítkách.
– Vyšroubujte šrouby ❶.
– Sejměte víčko ❷ s membránou ❸.
– Zkontrolujte hladinu kapaliny.

Hladina kapaliny pod horní hranou nádrže	4 mm

» Pokud hladina kapaliny neodpovídá předepsané hodnotě:
  – Zkorigujte stav spojkové kapaliny u hydraulické spojky.

Brzdová kapalina DOT 4 / DOT 5.1 (📖 str. 158)

– Nasaďte víčko s membránou. Našroubujte a pevně utáhněte šrouby.

Informace

Rozlitou nebo přeteklou brzdovou kapalinu ihned smyjte vodou.

12.45 Výměna kapaliny hydraulické spojky 🔧

Výstraha

Podráždění kůže Brzdová kapalina je zdraví škodlivá.

– Uschovávejte brzdovou kapalinu mimo dosah dětí.
– Noste vhodný ochranný oděv a ochranné brýle.
– Dávejte pozor, aby se vám brzdová kapalina nedostala do očí, na kůži nebo na oděv.
– V případě polknutí brzdové kapaliny ihned vyhledejte lékaře.
– Při kontaktu s kůží opláchněte postižené místo velkým množstvím vody.
– Pokud se brzdová kapalina dostala do očí, ihned oči důkladně vypláchněte vodou a vyhledejte lékaře.
– Pokud se brzdová kapalina dostala na oděv, vyměňte jej.

Upozornění

Ohrožení životního prostředí Problematické látky způsobují škody na životním prostředí.

– Likvidujte oleje, tuky, filtry, palivo, čisticí prostředky, brzdovou kapalinu atd. řádně a v souladu s platnými předpisy.

Informace

Zabraňte styku lakovaných částí s brzdovou kapalinou, brzdová kapalina působí na lak agresivně.

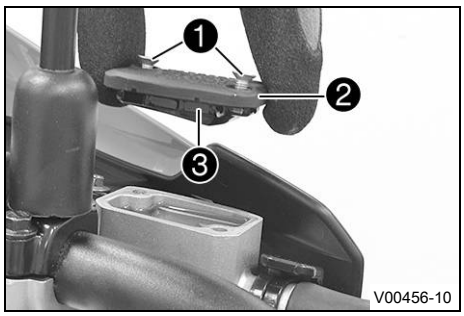

– Uveďte do vodorovné polohy zásobní nádržku kapaliny pro hydraulickou spojku umístěnou na řídítkách.
– Vyšroubujte šrouby ❶.
– Sejměte víčko ❷ s membránou ❸.

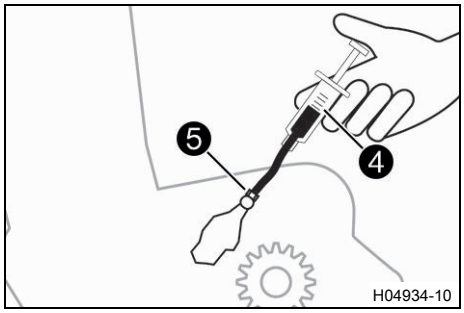

– Naplňte injekční stříkačku ❹ vhodnou kapalinou.

Stříkačka (50329050000)
Brzdová kapalina DOT 4 / DOT 5.1 (📖 str. 158)

– Z válce unášeče spojky sejměte ochrannou krytku, odšroubujte odvzdušňovací šroub ❺ a nasaďte stříkačku ❹.

– Nyní vstřikujte kapalinu do systému tak dlouho, dokud nevychází z otvorů ❻ ovládacího válce bez bublin.
– Průběžně odsávejte kapalinu ze zásobníku ovládacího válce, abyste předešli přetečení.
– Odstraňte stříkačku. Našroubujte a utáhněte odvzdušňovací šroub. Namontujte ochrannou krytku.
– Zkorigujte stav spojkové kapaliny u hydraulické spojky.

Předepsaná hodnota

Hladina kapaliny pod horní hranou nádrže	4 mm

– Nasaďte víčko s membránou. Našroubujte a pevně utáhněte šrouby.

Informace
Rozlitou nebo přeteklou brzdovou kapalinu ihned smyjte vodou.

12.46 Demontáž krytu motoru (EXC-F SIX DAYS)

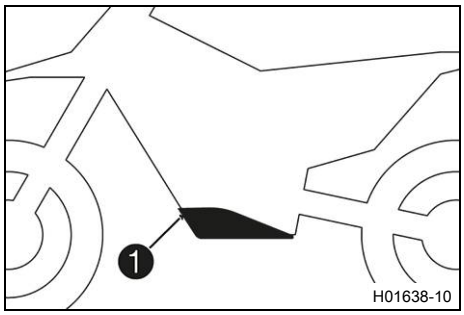

– Odšroubujte šrouby ❶ a sejměte kryt motoru.

12.47 Montáž krytu motoru (EXC-F SIX DAYS)

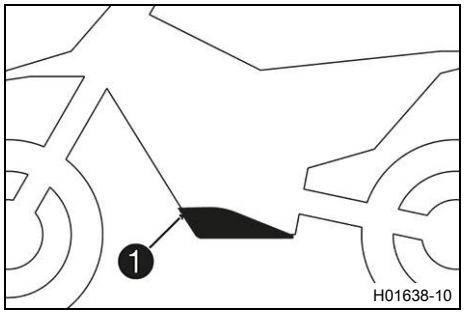

– Kryt motoru zavěste vzadu na rám a vpředu jej vychylte nahoru.
– Našroubujte šrouby ❶ a pevně je utáhněte.

Předepsaná hodnota

Zbývající šrouby podvozku	M6	10 Nm

13.1 Kontrola mrtvého chodu páčky ruční brzdy

Výstraha

Nebezpečí úrazu Při přehřátí vypadne funkce brzdové soustavy.

Není-li na páčce ruční brzdy žádný mrtvý chod, vytvoří se v brzdové soustavě tlak na brzdu předního kola.

– Nastavte mrtvý chod na páčce ruční brzdy podle předepsané hodnoty.

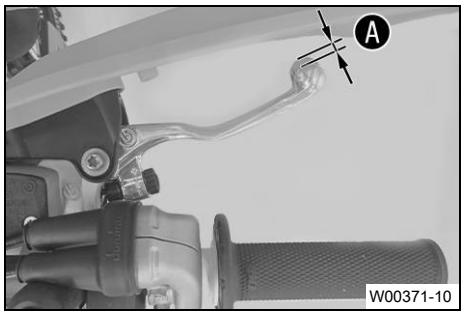

– Páčku ruční brzdy stiskněte k řídítkům a zkontrolujte mrtvý chod A.

Mrtvý chod ruční brzdy	≥ 3 mm

» Pokud mrtvý chod neodpovídá předepsané hodnotě:
  – Nastavte mrtvý chod páčky ruční brzdy. (str. 93)

13.2 Nastavení mrtvého chodu páčky ruční brzdy

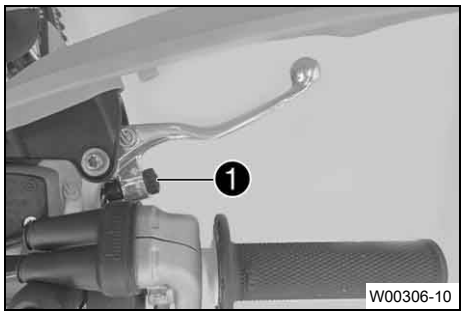

– Zkontrolujte mrtvý chod páčky ruční brzdy. (str. 93)
– Mrtvý chod páčky ruční brzdy nastavte nastavovacím šroubem 1.

Informace

Pokud otáčíte nastavovacím šroubem ve směru hodinových ručiček, mrtvý chod se zmenšuje. Bod stlačení se vzdaluje od řídítek.

Pokud otáčíte nastavovacím šroubem proti směru hodinových ručiček, mrtvý chod se zvětšuje. Bod stlačení se přibližuje k řídítkům.

Rozsah nastavení je omezený.

Otáčejte nastavovacím šroubem pouze rukou bez použití síly.

Neprovádějte nastavení během jízdy.

13.3 Kontrola brzdových kotoučů

Výstraha

Nebezpečí úrazu Opotřebované brzdové kotouče snižují brzdný účinek.

– Zajistěte, aby byly opotřebované brzdové kotouče neodkladně vyměněny. (Váš autorizovaný servis KTM Vám rád pomůže.)

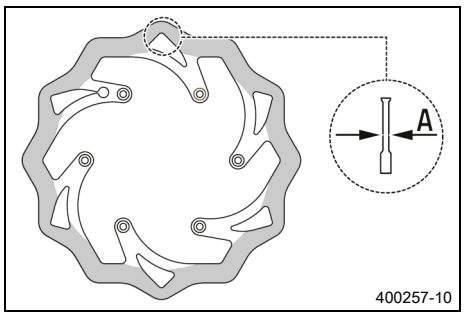

– Zkontrolujte tloušťku brzdových kotoučů vpředu a vzadu, na více místech brzdového kotouče, zda odpovídá rozměru Ⓐ.

Informace
Opotřebením se snižuje tloušťka brzdového kotouče v oblasti dosedací plochy brzdových obložení.

Brzdové kotouče - mez opotřebení (EXC-F EU/BR)	
vpředu	2,5 mm
vzadu	3,5 mm
Brzdové kotouče - mez opotřebení (EXC-F SIX DAYS)	
vpředu	2,5 mm
vzadu	3,7 mm

» Pokud je tloušťka brzdových kotoučů nižší než předepsaná hodnota:
  – Vyměňte brzdový kotouč brzdy předního kola. 🔧
  – Vyměňte brzdový kotouč brzdy zadního kola. 🔧

– Zkontrolujte brzdové kotouče vpředu a vzadu, zda nejsou poškozené, popraskané nebo zdeformované.

» Pokud brzdový kotouč vykazuje poškození, popraskání nebo deformaci:
  – Vyměňte brzdový kotouč brzdy předního kola. 🔧
  – Vyměňte brzdový kotouč brzdy zadního kola. 🔧

13.4 Kontrola hladiny brzdové kapaliny brzdy předního kola

Výstraha
Nebezpečí úrazu Při nedostatečné hladině brzdové kapaliny dojde k poruše brzdové soustavy.

Pokud hladina brzdové kapaliny klesne pod uvedenou značku nebo uvedenou hodnotu, je netěsná brzdová soustava nebo jsou opotřebovaná brzdová obložení.

– Zkontrolujte brzdovou soustavu a nepokračujte v jízdě, dokud se problém neodstraní. (Váš autorizovaný servis KTM Vám rád pomůže.)

Výstraha
Nebezpečí úrazu Přestárlá nebo nevhodná brzdová kapalina zhoršuje funkci brzdové soustavy.

– Zajistěte, aby byla brzdová kapalina přední a zadní brzdy vyměňována podle údajů předepsaných v servisním plánu. (Váš autorizovaný servis KTM Vám rád pomůže.)
– Dbejte na to, aby byla použita pouze čistá, schválená brzdová kapalina z těsně uzavřené nádoby. (Váš autorizovaný servis KTM Vám rád pomůže.)

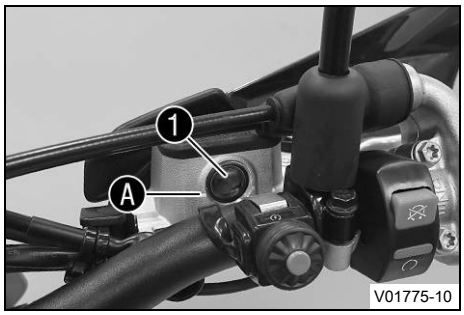

– Uveďte do vodorovné polohy vyrovnávací nádrž brzdové kapaliny, která je namontovaná na řídítkách.
– Průzorem ❶ zkontrolujte hladinu brzdové kapaliny.

» Pokud hladina brzdové kapaliny klesla pod značku Ⓐ:
  – Doplňte brzdovou kapalinu do brzdy předního kola. 🔧 (📖 str. 95)

13.5 Doplnění brzdové kapaliny do brzdy předního kola

Výstraha

Nebezpečí úrazu Při nedostatečné hladině brzdové kapaliny dojde k poruše brzdové soustavy.

Pokud hladina brzdové kapaliny klesne pod uvedenou značku nebo uvedenou hodnotu, je netěsná brzdová soustava nebo jsou opotřebovaná brzdová obložení.

– Zkontrolujte brzdovou soustavu a nepokračujte v jízdě, dokud se problém neodstraní. (Váš autorizovaný servis KTM Vám rád pomůže.)

Výstraha

Podráždění kůže Brzdová kapalina je zdraví škodlivá.

– Uschovávejte brzdovou kapalinu mimo dosah dětí.
– Noste vhodný ochranný oděv a ochranné brýle.
– Dávejte pozor, aby se vám brzdová kapalina nedostala do očí, na kůži nebo na oděv.
– V případě polknutí brzdové kapaliny ihned vyhledejte lékaře.
– Při kontaktu s kůží opláchněte postižené místo velkým množstvím vody.
– Pokud se brzdová kapalina dostala do očí, ihned oči důkladně vypláchněte vodou a vyhledejte lékaře.
– Pokud se brzdová kapalina dostala na oděv, vyměňte jej.

Výstraha

Nebezpečí úrazu Přestárlá nebo nevhodná brzdová kapalina zhoršuje funkci brzdové soustavy.

– Zajistěte, aby byla brzdová kapalina přední a zadní brzdy vyměňována podle údajů předepsaných v servisním plánu. (Váš autorizovaný servis KTM Vám rád pomůže.)
– Dbejte na to, aby byla použita pouze čistá, schválená brzdová kapalina z těsně uzavřené nádoby. (Váš autorizovaný servis KTM Vám rád pomůže.)

Upozornění

Ohrožení životního prostředí Problematické látky způsobují škody na životním prostředí.

– Likvidujte oleje, tuky, filtry, palivo, čisticí prostředky, brzdovou kapalinu atd. řádně a v souladu s platnými předpisy.

Informace

Zabraňte styku lakovaných částí s brzdovou kapalinou, brzdová kapalina působí na lak agresivně.

Přípravná práce

– Zkontrolujte brzdová obložení a pojistku brzdového obložení brzdy předního kola. (str. 96)

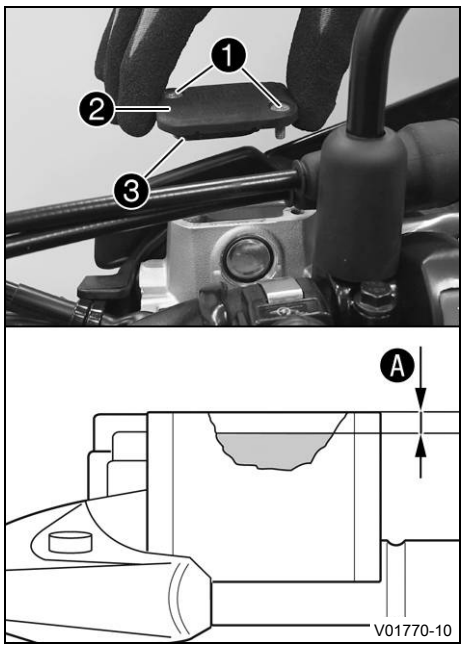

Hlavní práce

– Uveďte do vodorovné polohy vyrovnávací nádrž brzdové kapaliny, která je namontovaná na řídítkách.
– Vyšroubujte šrouby 1.
– Sejměte víčko 2 s membránou 3.
– Doplňte brzdovou kapalinu až po rysku A.

Předepsaná hodnota

Ryska A (hladina brzdové kapaliny pod horní hranou nádrže)	5 mm

Brzdová kapalina DOT 4 / DOT 5.1 (📖 str. 158)

– Nasaďte víčko s membránou. Našroubujte a pevně utáhněte šrouby.

Informace
Rozlitou nebo přeteklou brzdovou kapalinu ihned smyjte vodou.

13.6 Kontrola brzdových obložení a pojistky brzdového obložení brzdy předního kola

Výstraha
Nebezpečí úrazu Opotřebovaná brzdová obložení snižují brzdný účinek.
– Zajistěte, aby byla opotřebovaná brzdová obložení neodkladně vyměněna. (Váš autorizovaný servis KTM Vám rád pomůže.)

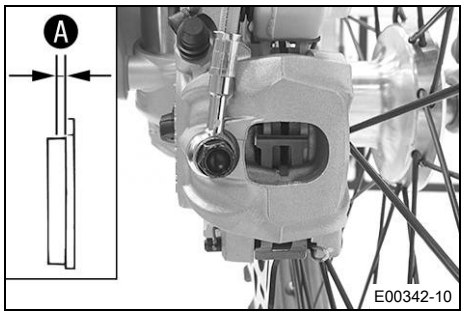

– Zkontrolujte tloušťku A brzdových obložení.

Minimální tloušťka obložení A	≥ 1 mm

» Pokud je tloušťka nižší než minimální tloušťka obložení:
  – Vyměňte brzdová obložení brzdy předního kola. 🔧 (📖 str. 97)
– Zkontrolujte brzdová obložení, zda nejsou poškozená nebo popraskaná.
» Pokud se vyskytuje poškození nebo praskliny:
  – Vyměňte brzdová obložení brzdy předního kola. 🔧 (📖 str. 97)
– Zkontrolujte pojistku brzdových obložení.
» Pokud nejsou brzdová obložení správně zajištěna:
  – Zajistěte brzdová obložení, popř. použijte nové díly.

13.7 Výměna brzdových obložení brzdy předního kola

Výstraha

Nebezpečí úrazu Při neodborném servisu dojde k poruše brzdové soustavy.

– Zajistěte, aby byly servisní práce a opravy prováděny odborně. (Váš autorizovaný servis KTM Vám rád pomůže.)

Výstraha

Podráždění kůže Brzdová kapalina je zdraví škodlivá.

– Uschovávejte brzdovou kapalinu mimo dosah dětí.
– Noste vhodný ochranný oděv a ochranné brýle.
– Dávejte pozor, aby se vám brzdová kapalina nedostala do očí, na kůži nebo na oděv.
– V případě polknutí brzdové kapaliny ihned vyhledejte lékaře.
– Při kontaktu s kůží opláchněte postižené místo velkým množstvím vody.
– Pokud se brzdová kapalina dostala do očí, ihned oči důkladně vypláchněte vodou a vyhledejte lékaře.
– Pokud se brzdová kapalina dostala na oděv, vyměňte jej.

Výstraha

Nebezpečí úrazu Přestárlá nebo nevhodná brzdová kapalina zhoršuje funkci brzdové soustavy.

– Zajistěte, aby byla brzdová kapalina přední a zadní brzdy vyměňována podle údajů předepsaných v servisním plánu. (Váš autorizovaný servis KTM Vám rád pomůže.)
– Dbejte na to, aby byla použita pouze čistá, schválená brzdová kapalina z těsně uzavřené nádoby. (Váš autorizovaný servis KTM Vám rád pomůže.)

Výstraha

Nebezpečí úrazu Olej nebo tuk na brzdových kotoučích snižuje brzdný účinek.

– Udržujte brzdové kotouče vždy bez oleje a tuku.
– V případě potřeby vyčistěte brzdové kotouče čističem na brzdy.

Výstraha

Nebezpečí úrazu Neschválená brzdová obložení mění brzdný účinek.

Ne všechna brzdová obložení jsou testovaná a schválená pro motocykly KTM. Konstrukce a koeficient tření brzdových obložení, a tím i výkon brzd mohou být velmi odlišné od originálních brzdových obložení.

Pokud se použijí brzdová obložení jiná než originální vybavení, není zaručeno, že jsou výrobcem schválena. V tom případě vozidlo již neodpovídá stavu při dodávce a zaniká záruka výrobce.

– Používejte pouze brzdová obložení, která jsou schválená a doporučená firmou KTM.

Upozornění

Ohrožení životního prostředí Problematické látky způsobují škody na životním prostředí.

– Likvidujte oleje, tuky, filtry, palivo, čisticí prostředky, brzdovou kapalinu atd. řádně a v souladu s platnými předpisy.

Informace

Zabraňte styku lakovaných částí s brzdovou kapalinou, brzdová kapalina působí na lak agresivně.

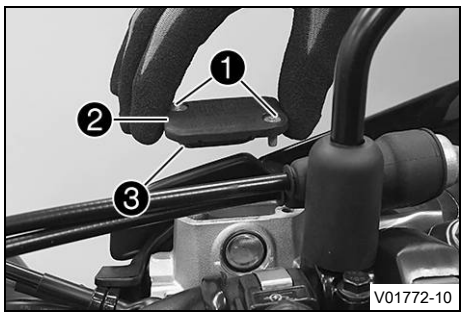

– Uveďte do vodorovné polohy vyrovnávací nádrž brzdové kapaliny, která je namontovaná na řídítkách.
– Vyšroubujte šrouby ❶.
– Sejměte víčko ❷ s membránou ❸.
– Přitiskněte rukou třmen kotoučové brzdy k brzdovému kotouči, abyste mohli vymáčknout písty brzdy. Ujistěte se, že nepřetekla žádná brzdová kapalina z vyrovnávací nádržky brzdové kapaliny, příp. ji odsajte.

Informace
Zajistěte, aby se při přitlačení pístů brzdy netiskl třmen kotoučové brzdy na paprsky.

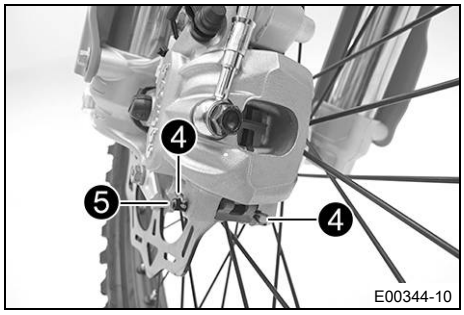

– Vyjměte pružinové závlačky ❹, vytáhněte čepy ❺ a vyjměte brzdová obložení.
– Vyčistěte třmen kotoučové brzdy a držák třmenu kotoučové brzdy.

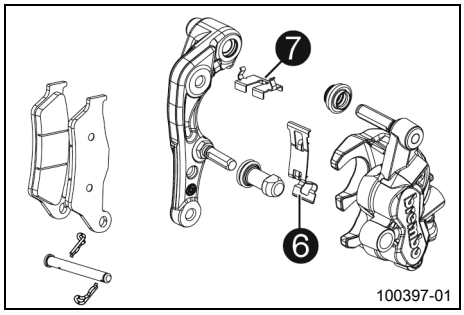

– Zkontrolujte správnou polohu pérového plechu ❻ v třmenu kotoučové brzdy a kluzného plechu brzdového obložení ❼ v držáku třmenu kotoučové brzdy.

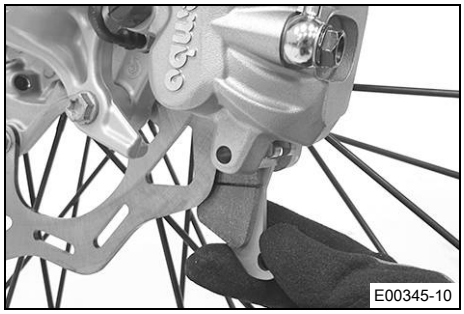

– Nasaďte nová brzdová obložení, nasaďte čepy a namontujte pružinové závlačky.

Informace
Brzdová obložení vyměňujte vždy v sadách.

– Několikrát stiskněte páčku ruční brzdy, až brzdová obložení dosednou na brzdový kotouč a vznikne tlakový bod.

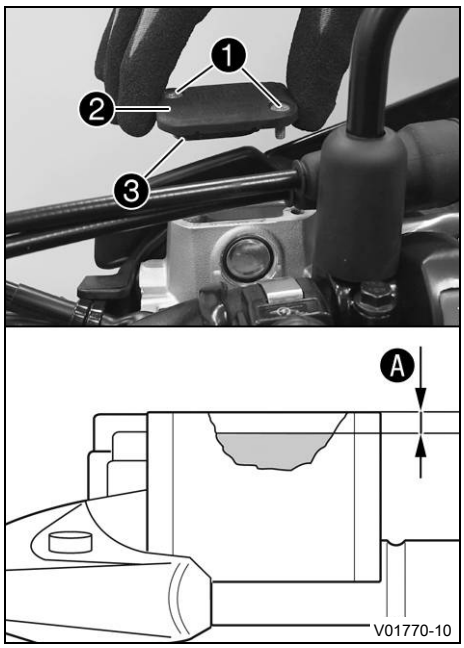

– Upravte hladinu brzdové kapaliny k rysce A.

Předepsaná hodnota

Ryska A (hladina brzdové kapaliny pod horní hranou nádrže)	5 mm

Brzdová kapalina DOT 4 / DOT 5.1 (str. 158)

– Nasaďte víčko 2 s membránou 3. Našroubujte šrouby 1 a pevně je utáhněte.

Informace
Rozlitou nebo přeteklou brzdovou kapalinu ihned smyjte vodou.

13.8 Kontrola mrtvého chodu nožní brzdy

Výstraha
Nebezpečí úrazu Brzdová soustava selže při přehřátí nebo nesprávném nastavení.

Není-li na nožní brzdě žádný mrtvý chod, vytvoří se v brzdové soustavě tlak na brzdu zadního kola.

– Nastavte mrtvý chod na nožní brzdě podle předepsané hodnoty.
– Zajistěte, aby byly nastavovací práce prováděny odborně. (Váš autorizovaný servis KTM Vám rád pomůže.)

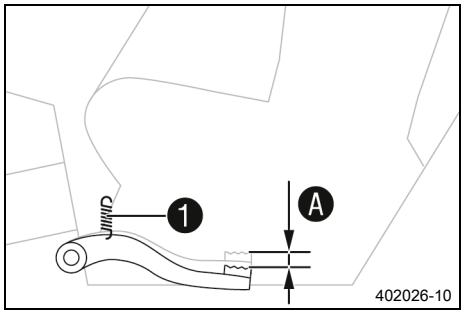

– Vyvěste pružinu 1.
– Pohybujte páčkou nožní brzdy mezi koncovým dorazem a kontaktem s pístem brzdového válce tam a zpět a zkontrolujte mrtvý chod A.

Předepsaná hodnota

Mrtvý chod pedálu nožní brzdy	3 … 5 mm

» Pokud mrtvý chod neodpovídá předepsané hodnotě:
  – Nastavte základní polohu pedálu nožní brzdy. (str. 100)

– Zavěste pružinu 1.

13.9 Nastavení základní polohy pedálu nožní brzdy

Výstraha

Nebezpečí úrazu Brzdová soustava selže při přehřátí nebo nesprávném nastavení.

Není-li na nožní brzdě žádný mrtvý chod, vytvoří se v brzdové soustavě tlak na brzdu zadního kola.

– Nastavte mrtvý chod na nožní brzdě podle předepsané hodnoty.
– Zajistěte, aby byly nastavovací práce prováděny odborně. (Váš autorizovaný servis KTM Vám rád pomůže.)

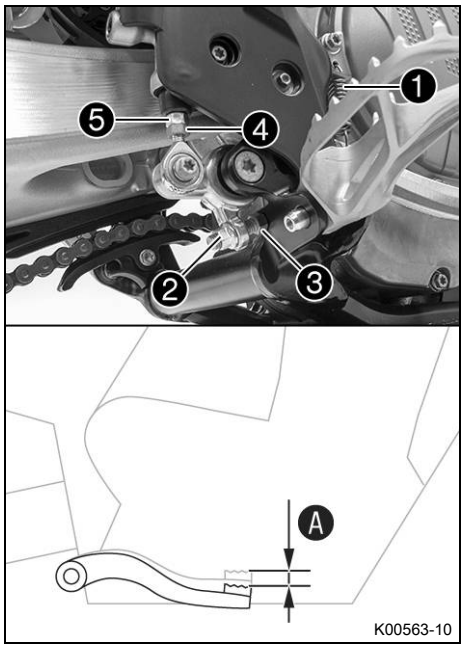

– Vyvěste pružinu ❶.
– Povolte matici ❹ a otáčejte zpět tlačnou tyčkou ❺, až dosáhnete maximálního mrtvého chodu.
– Pro individuální nastavení základní polohy nožní brzdy povolte matku ❷ a odpovídajícím způsobem otáčejte šroubem ❸.

Informace

Rozsah nastavení je omezený.

– Otáčejte tlačnou tyčkou ❺ natolik, až dosáhnete mrtvého chodu Ⓐ. Popřípadě upravte základní polohu pedálu nožní brzdy.

Předepsaná hodnota

Mrtvý chod pedálu nožní brzdy	3 … 5 mm

– Podržte šroub ❸ proti a utáhněte matici ❷.

Předepsaná hodnota

Matice dorazu brzdového pedálu vzadu	M8	20 Nm

– Podržte tlačnou tyčku ❺ proti a utáhněte matici ❹.

Předepsaná hodnota

Zbývající matice podvozku	M6	10 Nm

– Zavěste pružinu ❶.

13.10 Kontrola hladiny brzdové kapaliny u brzdy zadního kola

Výstraha

Nebezpečí úrazu Při nedostatečné hladině brzdové kapaliny dojde k poruše brzdové soustavy.

Pokud hladina brzdové kapaliny klesne pod uvedenou značku nebo uvedenou hodnotu, je netěsná brzdová soustava nebo jsou opotřebovaná brzdová obložení.

– Zkontrolujte brzdovou soustavu a nepokračujte v jízdě, dokud se problém neodstraní. (Váš autorizovaný servis KTM Vám rád pomůže.)

Výstraha

Nebezpečí úrazu Přestárlá nebo nevhodná brzdová kapalina zhoršuje funkci brzdové soustavy.

- Zajistěte, aby byla brzdová kapalina přední a zadní brzdy vyměňována podle údajů předepsaných v servisním plánu. (Váš autorizovaný servis KTM Vám rád pomůže.)
- Dbejte na to, aby byla použita pouze čistá, schválená brzdová kapalina z těsně uzavřené nádoby. (Váš autorizovaný servis KTM Vám rád pomůže.)

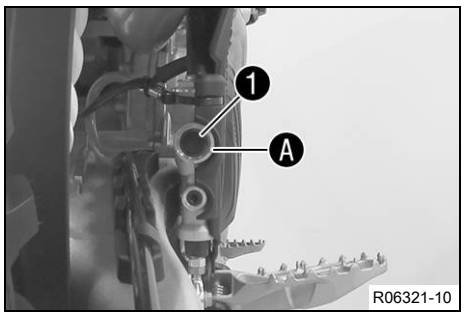

- Postavte vozidlo do svislé polohy.
- Průzorem 1 zkontrolujte hladinu brzdové kapaliny.
  - » Pokud hladina brzdové kapaliny klesla pod značku A:
    - Doplňte brzdovou kapalinu do brzdy zadního kola. 🔧 (📖 str. 101)

13.11 Doplnění brzdové kapaliny do brzdy zadního kola 🔧

Výstraha

Nebezpečí úrazu Při nedostatečné hladině brzdové kapaliny dojde k poruše brzdové soustavy.

Pokud hladina brzdové kapaliny klesne pod uvedenou značku nebo uvedenou hodnotu, je netěsná brzdová soustava nebo jsou opotřebovaná brzdová obložení.

- Zkontrolujte brzdovou soustavu a nepokračujte v jízdě, dokud se problém neodstraní. (Váš autorizovaný servis KTM Vám rád pomůže.)

Výstraha

Podráždění kůže Brzdová kapalina je zdraví škodlivá.

- Uschovávejte brzdovou kapalinu mimo dosah dětí.
- Noste vhodný ochranný oděv a ochranné brýle.
- Dávejte pozor, aby se vám brzdová kapalina nedostala do očí, na kůži nebo na oděv.
- V případě polknutí brzdové kapaliny ihned vyhledejte lékaře.
- Při kontaktu s kůží opláchněte postižené místo velkým množstvím vody.
- Pokud se brzdová kapalina dostala do očí, ihned oči důkladně vypláchněte vodou a vyhledejte lékaře.
- Pokud se brzdová kapalina dostala na oděv, vyměňte jej.

Výstraha

Nebezpečí úrazu Přestárlá nebo nevhodná brzdová kapalina zhoršuje funkci brzdové soustavy.

- Zajistěte, aby byla brzdová kapalina přední a zadní brzdy vyměňována podle údajů předepsaných v servisním plánu. (Váš autorizovaný servis KTM Vám rád pomůže.)
- Dbejte na to, aby byla použita pouze čistá, schválená brzdová kapalina z těsně uzavřené nádoby. (Váš autorizovaný servis KTM Vám rád pomůže.)

Upozornění

Ohrožení životního prostředí Problematické látky způsobují škody na životním prostředí.

- Likvidujte oleje, tuky, filtry, palivo, čisticí prostředky, brzdovou kapalinu atd. řádně a v souladu s platnými předpisy.

Informace
Zabraňte styku lakovaných částí s brzdovou kapalinou, brzdová kapalina působí na lak agresivně.

Přípravná práce
- Zkontrolujte brzdová obložení a pojistku brzdového obložení brzdy zadního kola. (📖 str. 102)
- Demontujte kryt rámu. (📖 str. 62)

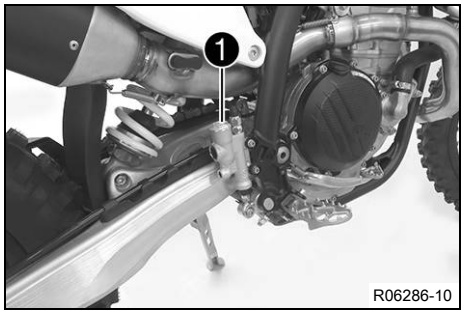

Hlavní práce
- Zakryjte lakované součásti.
- Odstraňte šroubovací uzávěr 1 s membránou a o-kroužkem.

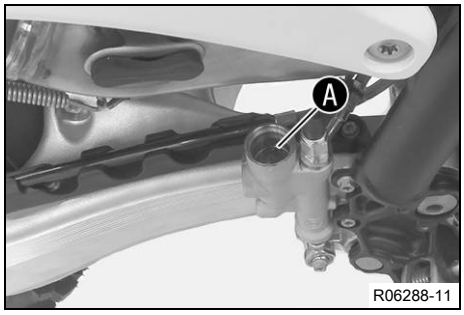

- Postavte vozidlo do svislé polohy.
- Doplňte brzdovou kapalinu až po značku A.

Brzdová kapalina DOT 4 / DOT 5.1 (📖 str. 158)

- Našroubujte uzávěr s membránou a o-kroužkem a pevně jej utáhněte.

Informace
Rozlitou nebo přeteklou brzdovou kapalinu ihned smyjte vodou.

Následná práce
- Namontujte kryt rámu. (📖 str. 62)

13.12 Kontrola brzdových obložení a pojistky brzdového obložení brzdy zadního kola

Výstraha
Nebezpečí úrazu Opotřebovaná brzdová obložení snižují brzdný účinek.
- Zajistěte, aby byla opotřebovaná brzdová obložení neodkladně vyměněna. (Váš autorizovaný servis KTM Vám rád pomůže.)

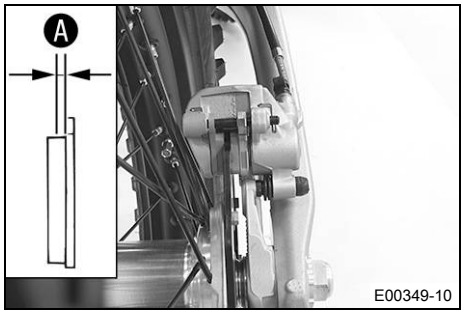

- Zkontrolujte tloušťku A brzdových obložení.

Minimální tloušťka obložení A	≥ 1 mm

  » Pokud je tloušťka nižší než minimální tloušťka obložení:
    - Vyměňte obložení brzdy zadního kola. 🔧 (📖 str. 103)
- Zkontrolujte brzdová obložení, zda nejsou poškozená nebo popraskaná.
  » Pokud se vyskytuje poškození nebo praskliny:
    - Vyměňte obložení brzdy zadního kola. 🔧 (📖 str. 103)
- Zkontrolujte pojistku brzdových obložení.
  » Pokud nejsou brzdová obložení správně zajištěna:

– Zajistěte brzdová obložení, popř. použijte nové díly.

13.13 Výměna brzdových obložení brzdy zadního kola

Výstraha

Nebezpečí úrazu Při neodborném servisu dojde k poruše brzdové soustavy.

– Zajistěte, aby byly servisní práce a opravy prováděny odborně. (Váš autorizovaný servis KTM Vám rád pomůže.)

Výstraha

Podráždění kůže Brzdová kapalina je zdraví škodlivá.

– Uschovávejte brzdovou kapalinu mimo dosah dětí.
– Noste vhodný ochranný oděv a ochranné brýle.
– Dávejte pozor, aby se vám brzdová kapalina nedostala do očí, na kůži nebo na oděv.
– V případě polknutí brzdové kapaliny ihned vyhledejte lékaře.
– Při kontaktu s kůží opláchněte postižené místo velkým množstvím vody.
– Pokud se brzdová kapalina dostala do očí, ihned oči důkladně vypláchněte vodou a vyhledejte lékaře.
– Pokud se brzdová kapalina dostala na oděv, vyměňte jej.

Výstraha

Nebezpečí úrazu Přestárlá nebo nevhodná brzdová kapalina zhoršuje funkci brzdové soustavy.

– Zajistěte, aby byla brzdová kapalina přední a zadní brzdy vyměňována podle údajů předepsaných v servisním plánu. (Váš autorizovaný servis KTM Vám rád pomůže.)
– Dbejte na to, aby byla použita pouze čistá, schválená brzdová kapalina z těsně uzavřené nádoby. (Váš autorizovaný servis KTM Vám rád pomůže.)

Výstraha

Nebezpečí úrazu Olej nebo tuk na brzdových kotoučích snižuje brzdný účinek.

– Udržujte brzdové kotouče vždy bez oleje a tuku.
– V případě potřeby vyčistěte brzdové kotouče čističem na brzdy.

Výstraha

Nebezpečí úrazu Neschválená brzdová obložení mění brzdný účinek.

Ne všechna brzdová obložení jsou testovaná a schválená pro motocykly KTM. Konstrukce a koeficient tření brzdových obložení, a tím i výkon brzd mohou být velmi odlišné od originálních brzdových obložení.

Pokud se použijí brzdová obložení jiná než originální vybavení, není zaručeno, že jsou výrobcem schválena. V tom případě vozidlo již neodpovídá stavu při dodávce a zaniká záruka výrobce.

– Používejte pouze brzdová obložení, která jsou schválená a doporučená firmou KTM.

Upozornění

Ohrožení životního prostředí Problematické látky způsobují škody na životním prostředí.

– Likvidujte oleje, tuky, filtry, palivo, čisticí prostředky, brzdovou kapalinu atd. řádně a v souladu s platnými předpisy.

Informace

Zabraňte styku lakovaných částí s brzdovou kapalinou, brzdová kapalina působí na lak agresivně.

Přípravná práce

– Demontujte kryt rámu. (📖 str. 62)

Hlavní práce

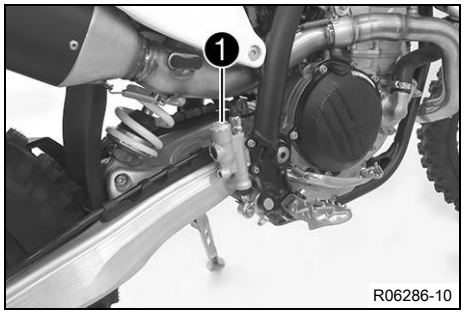

– Zakryjte lakované součásti.
– Odstraňte šroubovací uzávěr ❶ s membránou a o-kroužkem.
– Zatlačte píst brzdy do základní polohy a zajistěte, aby nepřetékala brzdová kapalina z vyrovnávací nádržky brzdové kapaliny, popř. ji odsajte.

> **Informace**
> Zajistěte, aby se při přitlačení pístu brzdy netiskl třmen kotoučové brzdy na paprsky.

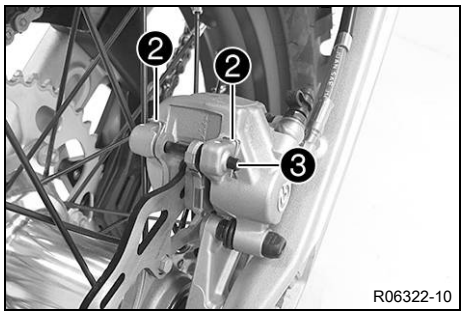

– Vyjměte pružinové závlačky ❷, vytáhněte čepy ❸ a vyjměte brzdová obložení.
– Vyčistěte třmen kotoučové brzdy a držák třmenu kotoučové brzdy.

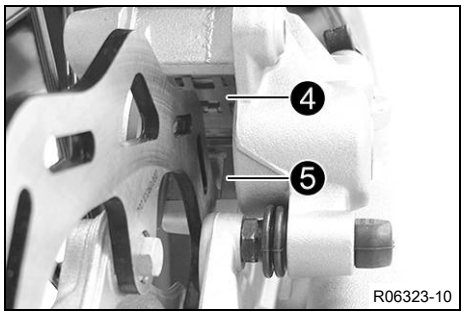

– Zkontrolujte správnou polohu pérového plechu ❹ v třmenu kotoučové brzdy a kluzného plechu brzdového obložení ❺ v držáku třmenu kotoučové brzdy.

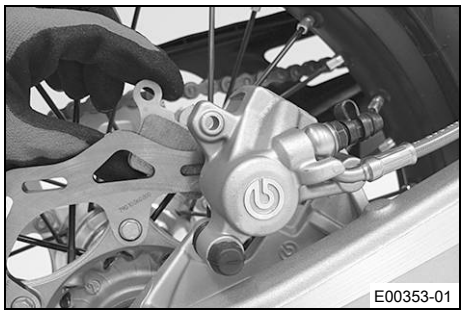

– Nasaďte nová brzdová obložení, nasaďte čepy a namontujte pružinové závlačky.

> **Informace**
> Brzdová obložení vyměňujte vždy v sadách.

– Několikrát stiskněte nožní brzdu, dokud brzdová obložení nedosednou k brzdovému kotouči a nevznikne tlakový bod.

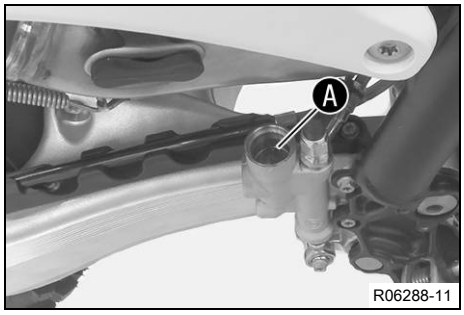

– Upravte hladinu brzdové kapaliny až ke značce Ⓐ.

Brzdová kapalina DOT 4 / DOT 5.1 (📖 str. 158)

– Našroubujte šroubovací uzávěr ❶ s membránou a O-kroužkem a pevně jej utáhněte.

> **Informace**
> Rozlitou nebo přeteklou brzdovou kapalinu ihned smyjte vodou.

Následná práce

– Namontujte kryt rámu. (📖 str. 62)

14.1 Demontáž předního kola

Přípravná práce

– Zdvihněte motocykl na stojan. (📖 str. 60)

Hlavní práce

– Přitiskněte rukou třmen kotoučové brzdy k brzdovému kotouči, abyste mohli vymáčknout písty brzdy.

> **Informace**
> Zajistěte, aby se při přitlačení pístů brzdy netiskl třmen kotoučové brzdy na paprsky.

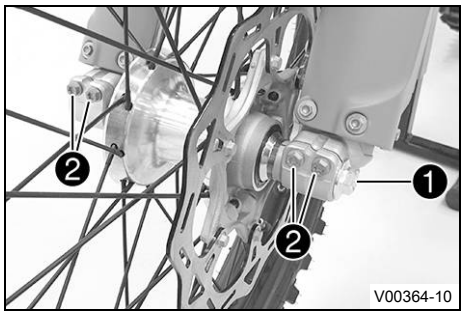

– Povolte šroub ❶ o několik otáček.
– Povolte šrouby ❷.
– Zatlačte na šroub ❶, aby se výsuvný čep vysunul z koncovky vidlice.
– Vyšroubujte šroub ❶.

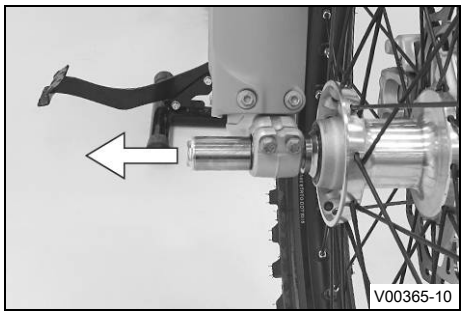

> **Výstraha**
> **Nebezpečí úrazu** Poškozené brzdové kotouče snižují brzdný účinek.
> – Kolo vždy odkládejte tak, aby se nepoškodil brzdový kotouč.

– Podržte přední kolo a vyjměte výsuvný čep. Vyjměte přední kolo z vidlice.

> **Informace**
> Netiskněte páčku ruční brzdy při demontovaném předním kole.

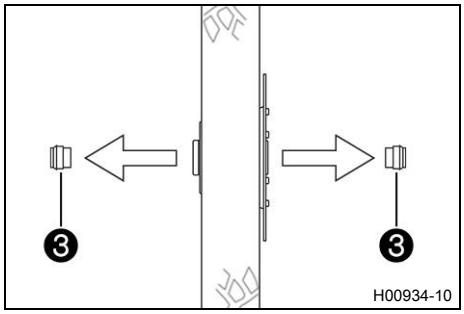

– Odstraňte distanční objímky ❸.

14.2 Montáž předního kola

Výstraha

Nebezpečí úrazu Olej nebo tuk na brzdových kotoučích snižuje brzdný účinek.

- Udržujte brzdové kotouče vždy bez oleje a tuku.
- V případě potřeby vyčistěte brzdové kotouče čističem na brzdy.

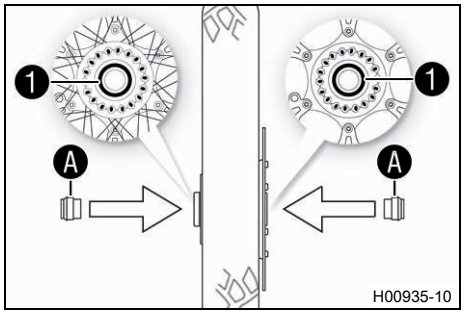

- Zkontrolujte ložisko kola, zda není poškozené nebo opotřebované.
  - » Pokud je ložisko kola poškozené resp. opotřebované:
    - Vyměňte ložisko předního kola.
- Vyčistěte a namažte radiální těsnící kroužky hřídele ❶ a třecí plochy Ⓐ distančních objímek.

Mazivo s dlouhodobým účinkem (📖 str. 160)

- Nasaďte rozpěrné objímky.
- Vyčistěte a lehce namažte výsuvný čep kola.

Mazivo s dlouhodobým účinkem (📖 str. 160)

- Vsaďte přední kolo a nasaďte výsuvný čep.
  - ✔ Brzdová obložení jsou správně umístěná.

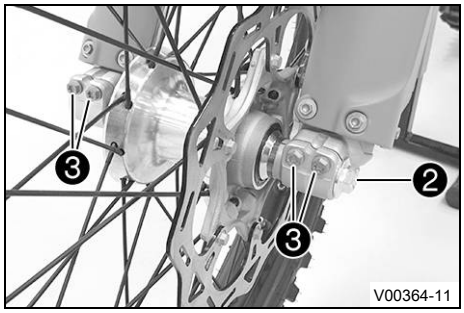

- Našroubujte šroub ❷ a pevně ho dotáhněte.

  Předepsaná hodnota

Šroub výsuvného čepu kola vpředu	M20x1,5	35 Nm

- Několikrát stiskněte páčku ruční brzdy, dokud brzdová obložení nedosednou k brzdovému kotouči.
- Sejměte motocykl ze stojanu. (📖 str. 60)
- Stiskněte brzdu předního kola a několikrát silně stlačte pružinu vidlice.
  - ✔ Vidlice se srovnají.
- Utáhněte šrouby ❸.

  Předepsaná hodnota

Šroub u koncovky vidlice	M8	15 Nm

◀

14.3 Demontáž zadního kola

Přípravná práce

- Zdvihněte motocykl na stojan. (📖 str. 60)

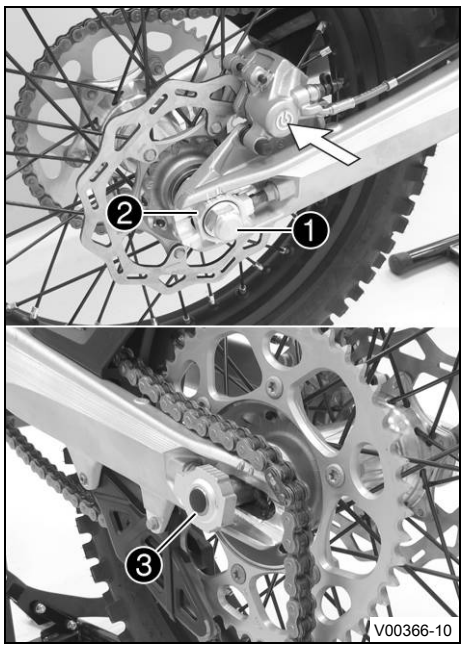

Hlavní práce

– Přitiskněte rukou třmen kotoučové brzdy k brzdovému kotouči, abyste mohli vymáčknout píst brzdy.

Informace
Zajistěte, aby se při přitlačení pístu brzdy netiskl třmen kotoučové brzdy na paprsky.

– Odšroubujte matici ❶.
– Demontujte napínák řetězu ❷. Výsuvný čep ❸ vytáhněte pouze tak daleko, aby se zadní kolo dalo posunout dopředu.
– Posuňte zadní kolo co nejvíce dopředu. Sejměte řetěz z řetězového kola.

Informace
Zakrytím chraňte součásti před poškozením.

Výstraha
Nebezpečí úrazu Poškozené brzdové kotouče snižují brzdný účinek.
– Kolo vždy odkládejte tak, aby se nepoškodil brzdový kotouč.

– Podržte zadní kolo a vyjměte výsuvný čep. Vyjměte zadní kolo z kyvné vidlice.

Informace
Při demontovaném zadním kole neaktivujte nožní brzdu.

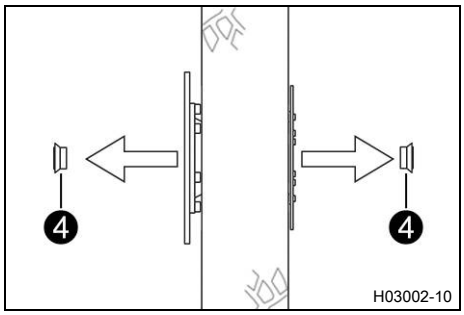

– Odstraňte distanční objímky ❹.

14.4 Montáž zadního kola

Výstraha
Nebezpečí úrazu Olej nebo tuk na brzdových kotoučích snižuje brzdný účinek.
– Udržujte brzdové kotouče vždy bez oleje a tuku.
– V případě potřeby vyčistěte brzdové kotouče čističem na brzdy.

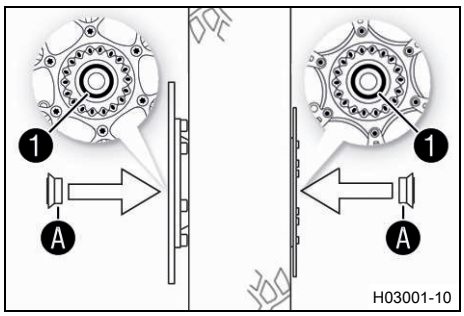

Hlavní práce

– Zkontrolujte ložisko kola, zda není poškozené nebo opotřebované.
  » Pokud je ložisko kola poškozené resp. opotřebované:
    – Vyměňte ložisko zadního kola. 🔧
– Vyčistěte a namažte radiální těsnící kroužky hřídele ❶ a třecí plochy Ⓐ distančních objímek.

Mazivo s dlouhodobým účinkem (📖 str. 160)

– Nasaďte rozpěrné objímky.

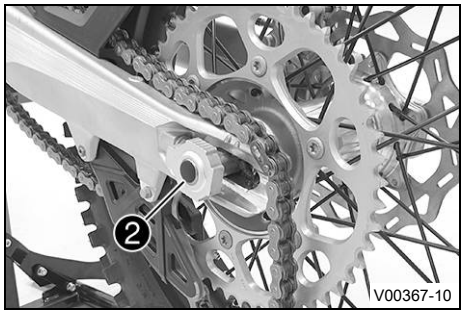

– Vyčistěte a lehce namažte výsuvný čep kola.

Mazivo s dlouhodobým účinkem (📖 str. 160)

– Vsaďte zadní kolo a nasaďte výsuvný čep ❷.
  ✔ Brzdová obložení jsou správně umístěná.
– Nasaďte řetěz.

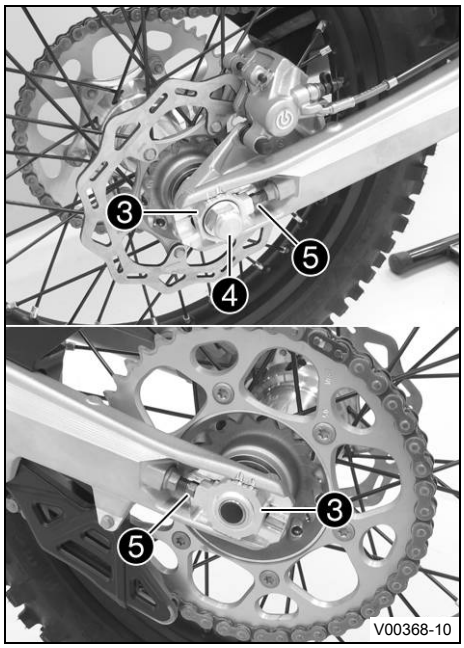

– Nastavte napínáky řetězu ❸. Namontujte matici ❹, ale zatím neutahujte.
– Ujistěte se, že napínáky řetězu ❸ dosedají k nastavovacím šroubům ❺.
– Zkontrolujte napnutí řetězu. (📖 str. 82)
– Utáhněte matici ❹.

Předepsaná hodnota

Matice u zadního výsuvného čepu kola	M22	80 Nm

Informace

Díky velkému rozsahu možného nastavení napínáků řetězu (32 mm) lze jezdit na různé sekundární převody při stejné délce řetězu.

Napínáky řetězu ❸ lze otočit o 180°.

– Několikrát stiskněte nožní brzdu, dokud brzdová obložení nedosednou k brzdovému kotouči a nevznikne tlakový bod.

Následná práce

– Sejměte motocykl ze stojanu. (📖 str. 60)

14.5 Kontrola stavu pneumatik

Informace
Namontujte jen pneumatiky schválené a/nebo doporučené KTM.
Jiné pneumatiky se mohou negativně projevit v chování při jízdě.
Typ pneumatik, jejich stav a tlak v pneumatikách ovlivňují chování motocyklu při jízdě.
Přední a zadní kolo smí mít pouze pneumatiky se stejně upraveným profilem.
Sjeté pneumatiky se zvláště nepříznivě projeví na chování při jízdě na mokrém podkladu.

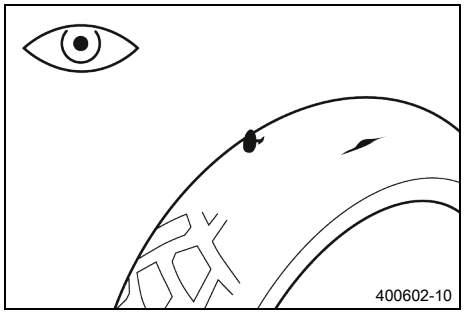

– Zkontrolujte přední i zadní pneumatiku, zda na nich nejsou zářezy, zaražené předměty nebo jiná poškození.
  » Pokud má pneumatika zářezy, vtlačené předměty nebo vykazuje jiná poškození:
    – Vyměňte pneumatiku.
– Zkontrolujte hloubku profilu.

Informace
Dodržujte zákonnou minimální hloubku profilu v dané zemi.

Minimální hloubka profilu	≥ 2 mm

» Pokud je minimální hloubka profilu nižší než uvedená hodnota:
  – Vyměňte pneumatiku.

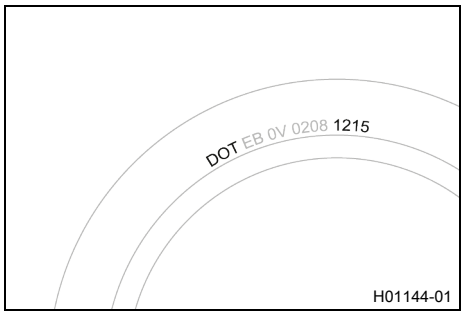

– Zkontrolujte stáří pneumatik.

Informace
Datum výroby pneumatik je obvykle obsaženo v popisu pneumatiky a je vyjádřeno posledními čtyřmi číslicemi označení **DOT**. První dvě číslice označují týden výroby a poslední dvě číslice rok výroby.
KTM doporučuje vyměnit pneumatiky nejpozději po 5 letech, nezávisle na skutečném opotřebení.

» Pokud je pneumatika starší než 5 let:
  – Vyměňte pneumatiku.

14.6 Kontrola tlaku v pneumatikách

Informace
Příliš nízký tlak vzduchu v pneumatikách vede k abnormálnímu opotřebení a k přehřívání pneumatiky.
Správný tlak vzduchu v pneumatikách zaručuje optimální jízdní komfort a maximální životnost pneumatiky.

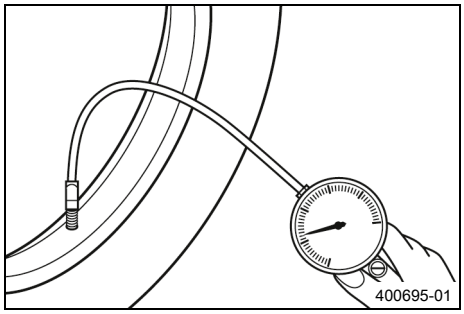

– Demontujte ochranný kryt.
– Tlak vzduchu kontrolujte při studených pneumatikách.

Tlak v pneumatikách v terénu	
vpředu	1,0 bar
vzadu	1,0 bar

Tlak v pneumatikách na silnici (EXC-F BR)	
vpředu	2,0 bar
vzadu	2,0 bar

Tlak v pneumatikách na silnici (všechny modely EU)	
vpředu	1,8 bar
vzadu	1,8 bar

» Pokud tlak v pneumatikách neodpovídá předepsané hodnotě:
  – Upravte tlak v pneumatikách.
– Namontujte ochrannou krytku.

14.7 Kontrola napnutí paprsků

Výstraha

Nebezpečí úrazu Nesprávně napnuté paprsky zhoršují jízdní vlastnosti a vedou k následným škodám.

Pokud jsou paprsky napnuté příliš pevně, mohou v důsledku přetížení prasknout. Pokud jsou paprsky napnuté příliš volně, dochází k boční nebo radiální házivosti kola. Následkem je uvolnění dalších paprsků.

– Kontrolujte pravidelně napnutí paprsků, zejména u nového vozidla. (Váš autorizovaný servis KTM Vám rád pomůže.)

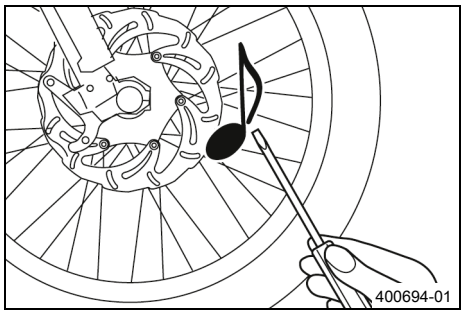

– Na každý paprsek lehce poklepejte kovovým koncem šroubováku.

Informace

Frekvence tónů je závislá na délce paprsku a jeho průměru.
Pokud se u jednotlivých stejně dlouhých a stejně silných paprsků ozývají různé tóny, ukazuje to na rozdílné napnutí paprsků.

Musí zaznít čistý tón.

» Pokud je napnutí paprsků různé:
  – Upravte napnutí paprsků.
– Zkontrolujte točivý moment paprsků.

Předepsaná hodnota

Uchycení paprsků předního kola	M4,5	6 Nm
Uchycení paprsků zadního kola	M4,5	6 Nm

Sada momentových klíčů (58429094000)

15.1 Demontáž 12V baterie

Upozornění
Ohrožení životního prostředí 12 V baterie obsahují látky škodlivé pro životní prostředí.
- Nelikvidujte 12 V baterie v domovním odpadu.
- Odevzdejte 12 V baterie do sběrného místa starých baterií.

Upozornění
Ohrožení životního prostředí Problematické látky způsobují škody na životním prostředí.
- Likvidujte oleje, tuky, filtry, palivo, čisticí prostředky, brzdovou kapalinu atd. řádně a v souladu s platnými předpisy.

Přípravná práce
- Demontujte sedačku. (str. 72)
- Demontujte palivovou nádrž. (str. 78)

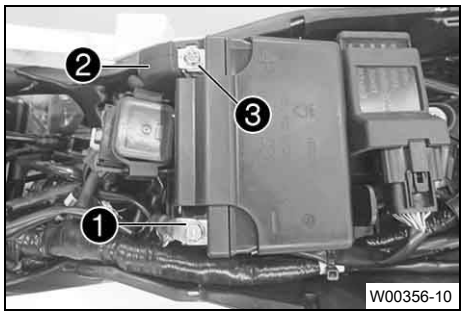

Hlavní práce
(všechny modely EU)

Výstraha
Nebezpečí úrazu 12V baterie obsahují škodlivé látky.
- Uschovávejte 12V baterie mimo dosah dětí.
- Nepřibližujte 12V baterie k jiskrám nebo otevřenému ohni.
- Nabíjejte 12V baterie jen v dobře větraných prostorách.
- Při nabíjení 12V baterií dodržujte minimální vzdálenost od hořlavých látek.

  minimální vzdálenost 1 m
- Nenabíjejte hluboce vybité 12V baterie, když není dosaženo minimální napětí.

  minimální napětí před začátkem nabíjení 9 V
- Řádně zlikvidujte12V baterie, které nedosahují minimálního napětí.

- Odpojte od 12V baterie kabel k zápornému pólu ❶.
- Stáhněte kryt kladného pólu ❷ a odpojte z 12V baterie kabel ke kladnému pólu ❸.

(EXC-F BR)

Výstraha

Nebezpečí úrazu Kyselina a plyny z baterie způsobují těžká poleptání.

- Uschovávejte 12V baterie mimo dosah dětí.
- Používejte vhodný ochranný oděv a ochranné brýle.
- Vyhněte se kontaktu s kyselinou a plyny z baterie.
- Udržujte 12V baterii z dosahu jisker nebo otevřeného ohně.
- Nabíjejte 12V baterie jen v dobře větraných prostorách.
- Při kontaktu s kůží opláchněte postižené místo ihned velkým množstvím vody.
- Pokud se kyselina nebo plyny z baterie dostanou do očí, vyplachujte oči alespoň 15 minut vodou a ihned vyhledejte lékaře.

- Odpojte od 12V baterie kabel k zápornému pólu ❶.
- Stáhněte kryt kladného pólu ❷ a odpojte z 12V baterie kabel ke kladnému pólu ❸.

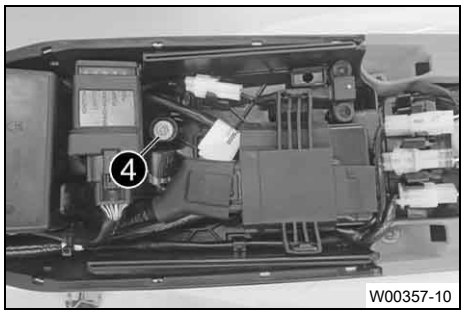

- Vyšroubujte šroub ❹.

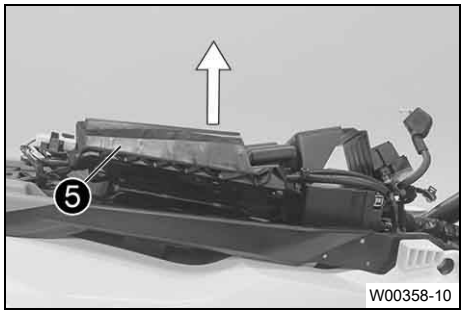

- Zatáhněte přidržovací třmen baterie ❺ nahoru a směrem dozadu vyjměte 12V baterii.

Informace

Dávejte pozor na kabelový svazek.

15.2 Montáž 12V baterie

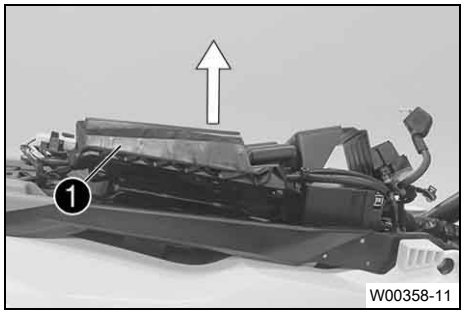

Hlavní práce

– Zatáhněte přidržovací třmen baterie ❶ nahoru, vsaďte 12V baterii do přihrádky póly směrem nahoru a připevněte ji přidržovacím třmenem baterie ❶.

(všechny modely EU)

12V baterie (HJTZ5S-FP-C) (📖 str. 153)

(EXC-F BR)

12V baterie (YTX5L-BS) (📖 str. 153)

Informace
Dbejte na správné uložení kabelů.

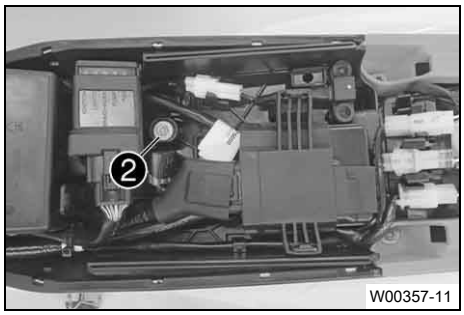

– Našroubujte šroub ❷ a pevně ho dotáhněte.

Předepsaná hodnota

Šroub přídržného třmenu baterie	M6	6 Nm

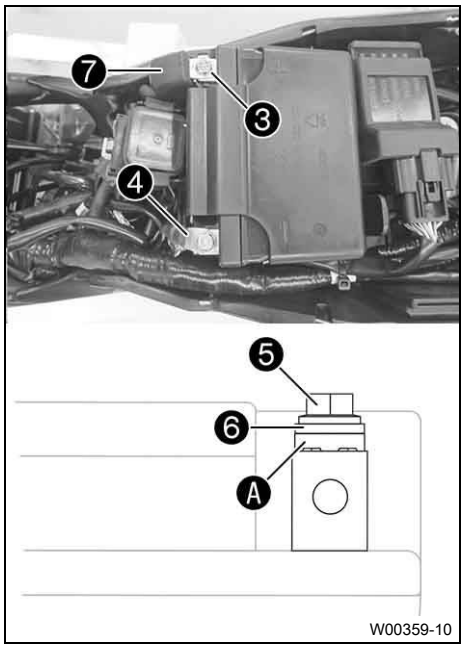

– Připojte k 12V baterii kabel ke kladnému pólu ❸.

Předepsaná hodnota

Šroub pólu baterie	M5	2,5 Nm

– Připojte k 12V baterii kabel k zápornému pólu ❹.

Předepsaná hodnota

Šroub pólu baterie	M5	2,5 Nm

Kontaktní podložky Ⓐ se musí namontovat pod šrouby ❺ a oka kabelů ❻, ozubením k pólu baterie.

– Na kladný pól nasuňte kryt ❼.

Následná práce

– Namontujte palivovou nádrž. (📖 str. 80)
– Namontujte sedačku. (📖 str. 73)

15.3 Nabíjení 12V baterie

Upozornění

Ohrožení životního prostředí 12 V baterie obsahují látky škodlivé pro životní prostředí.

- Nelikvidujte 12 V baterie v domovním odpadu.
- Odevzdejte 12 V baterie do sběrného místa starých baterií.

Upozornění

Ohrožení životního prostředí Problematické látky způsobují škody na životním prostředí.

- Likvidujte oleje, tuky, filtry, palivo, čisticí prostředky, brzdovou kapalinu atd. řádně a v souladu s platnými předpisy.

Informace

I když je 12V baterie bez zátěže, ztrácí každý den náboj.
Pro životnost 12V baterie je velmi důležitý stav nabití a způsob nabíjení.
Rychlonabíjení s vyšším proudem se negativně projeví na životnosti baterie.
Překročí-li se nabíjecí proud, napětí nebo doba nabíjení, 12V baterie se zničí.
Pokud došlo při startování k vybití 12V baterie, je nutné 12V baterii ihned nabít.
Při delším stání ve vybitém stavu dochází k hlubokému vybití a ke ztrátě kapacity a 12V baterie se zničí.

Přípravná práce

- Demontujte sedačku. (str. 72)
- Demontujte palivovou nádrž. (str. 78)
- Demontujte 12V baterii. (str. 112)

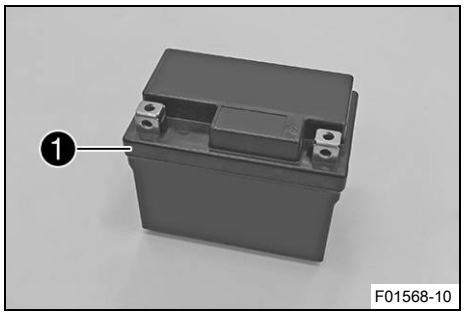

Hlavní práce
(všechny modely EU)

Výstraha

Nebezpečí úrazu 12V baterie obsahují škodlivé látky.

- Uschovávejte 12V baterie mimo dosah dětí.
- Nepřibližujte 12V baterie k jiskrám nebo otevřenému ohni.
- Nabíjejte 12V baterie jen v dobře větraných prostorách.
- Při nabíjení 12V baterií dodržujte minimální vzdálenost od hořlavých látek.

  minimální vzdálenost 1 m
- Nenabíjejte hluboce vybité 12V baterie, když není dosaženo minimální napětí.

  minimální napětí před začátkem nabíjení 9 V
- Řádně zlikvidujte12V baterie, které nedosahují minimálního napětí.

- Zkontrolujte napětí baterie.
  - » Napětí baterie: < 9 V
    - Nenabíjejte 12V baterii.
    - Vyměňte 12V baterii a starou 12V baterii řádně zlikvidujte.

» Pokud je dosažena předepsaná hodnota:
Napětí baterie: ≥ 9 V

– Připojte k 12V baterii nabíječku. Zapněte nabíječku.

Předepsaná hodnota

Maximální nabíjecí napětí	14,4 V
Maximální nabíjecí proud	3,0 A
Maximální doba nabíjení	12 h
Pokud s motocyklem nejezdíte, pravidelně 12V baterii dobíjejte.	6 měsíců
Ideální teplota pro nabíjení a skladování lithium-iontové baterie	10 … 20 °C

Nabíječka baterie (79629974000)

Tato nabíječka testuje, zda 12V baterie udržuje napětí. Kromě toho je při použití těchto nabíječek vyloučeno přebití 12V baterie. Doba nabíjení může být delší při nízkých teplotách.

Tato nabíječka je určena výhradně pro lithium-železo-fosfátové baterie. Dbejte přiloženého návodu k KTM PowerParts.

Informace

Překročí-li se nabíjecí proud, napětí nebo doba nabíjení, 12V baterie se zničí.

Při delším stání ve vybitém stavu dochází k hlubokému vybití a ke ztrátě kapacity a 12V baterie se zničí.

12V baterie je bezúdržbová.

V žádném případě neodstraňujte víko ❶.

– Po nabití vypněte nabíječku a odpojte ji od 12V baterie.

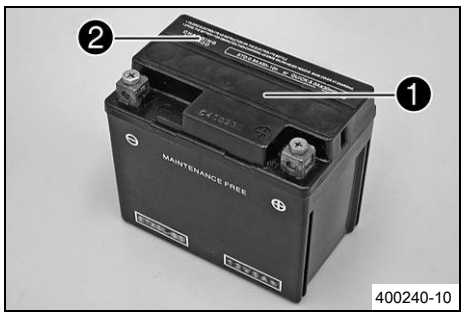

(EXC-F BR)

Výstraha

Nebezpečí úrazu Kyselina a plyny z baterie způsobují těžká poleptání.

- Uschovávejte 12V baterie mimo dosah dětí.
- Používejte vhodný ochranný oděv a ochranné brýle.
- Vyhněte se kontaktu s kyselinou a plyny z baterie.
- Udržujte 12V baterii z dosahu jisker nebo otevřeného ohně.
- Nabíjejte 12V baterie jen v dobře větraných prostorách.
- Při kontaktu s kůží opláchněte postižené místo ihned velkým množstvím vody.
- Pokud se kyselina nebo plyny z baterie dostanou do očí, vyplachujte oči alespoň 15 minut vodou a ihned vyhledejte lékaře.

– Připojte k 12V baterii nabíječku. Zapněte nabíječku.

Nabíječka baterie (79629974000)

Pomocí této nabíječky můžete navíc otestovat klidové napětí, startovací schopnost 12V baterie a alternátor. Kromě toho je při použití tohoto přístroje vyloučeno přebití 12V baterie.

Informace

V případě překročení nabíjecího proudu, napětí a doby nabíjení uniká elektrolyt přes bezpečnostní ventily. 12V baterie tím ztrácí kapacitu.

Při delším stání ve vybitém stavu dochází k hlubokému vybití a sulfataci a 12V baterie se zničí.

12V baterie je bezúdržbová. Kontrola stavu kyseliny odpadá.

V žádném případě neodstraňujte víko ❶.

12V baterii nabíjejte proudem odpovídajícím maximálně 10 % kapacity, která je uvedená na krytu baterie ❷.

– Po nabití vypněte nabíječku a odpojte ji od 12V baterie.

Předepsaná hodnota

Nesmí být překročen nabíjecí proud, napětí ani doba nabíjení.	
Pokud s motocyklem nejezdíte, pravidelně 12V baterii dobíjejte.	3 měsíce

Následná práce

- Namontujte 12V baterii. 🔧 (📖 str. 114)
- Namontujte palivovou nádrž. 🔧 (📖 str. 80)
- Namontujte sedačku. (📖 str. 73)

15.4 Výměna hlavní pojistky

Výstraha

Nebezpečí požáru Nesprávné pojistky přetěžují elektrickou soustavu.

- Používejte jen pojistky s předepsanou hodnotou ampérů.
- Žádné pojistky nepřemosťujte ani neopravujte.

Informace

Hlavní pojistkou jsou jištěny všechny elektrické spotřebiče vozidla. Nachází se ve skříni startovacího relé pod sedačkou.

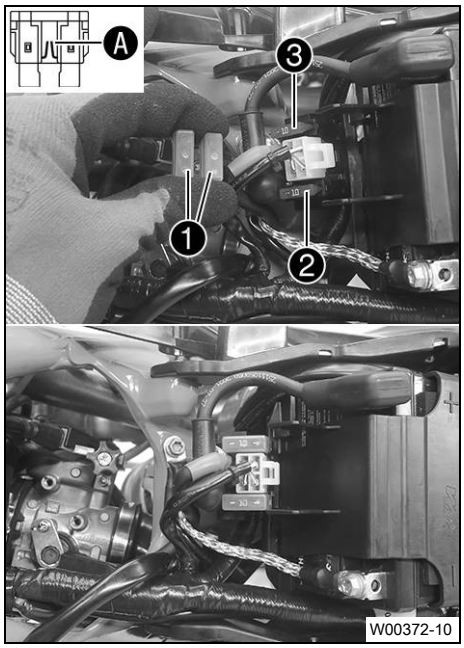

Přípravná práce

- Demontujte sedačku. (📖 str. 72)
- Demontujte palivovou nádrž. 🔧 (📖 str. 78)

Hlavní práce

- Sejměte ochranné krytky ❶.
- Vyjměte vadnou hlavní pojistku ❷.

Informace

Vadná pojistka má přerušený tavný drát Ⓐ.
Ve startovacím relé je zastrčena náhradní pojistka ❸.

- Nasaďte novou hlavní pojistku.

Pojistka (58011109120) (📖 str. 154)

- Zkontrolujte funkci elektrické soustavy.

Tip

Vložte novou náhradní pojistku, abyste ji měli v případě potřeby k dispozici.

- Nasaďte ochranné kryty.
- Nasaďte startovací relé do držáku a uložte kabel.

Následná práce

- Namontujte palivovou nádrž. 🔧 (📖 str. 80)
- Namontujte sedačku. (📖 str. 73)

15.5 Demontáž masky světlometu se světlometem

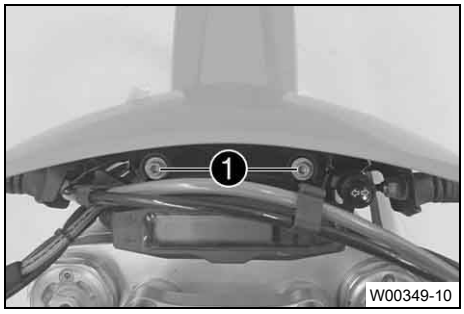

- Povolte šrouby ❶.
- Posuňte masku světlometu nahoru a natočte ji dopředu.
- Vyvěste brzdové vedení a kabelový svazek z masky světlometu.

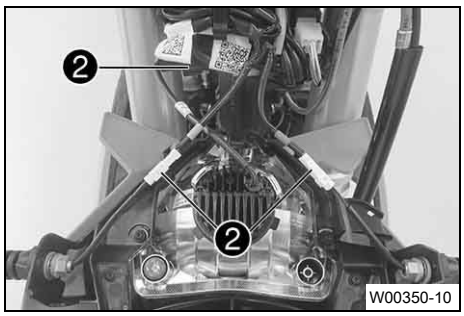

– Odpojte konektory ❷ a vyjměte masku světlometu se světlometem.

15.6 Montáž masky světlometu se světlometem

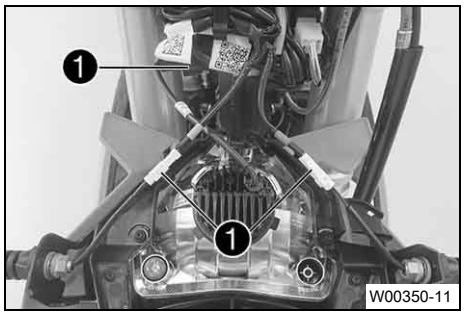

Hlavní práce

– Připojte konektory ❶.

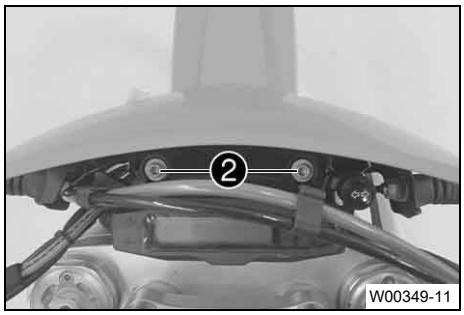

– Umístěte brzdové vedení a kabelový svazek do vodítka brzdového vedení.
– Upravte polohu masky světlometu.
  ✔ Úchytné nosy zapadnou do blatníku.
– Našroubujte šrouby ❷ a pevně je utáhněte.

  Předepsaná hodnota

Zbývající matice podvozku	M6	10 Nm

Následná práce

– Zkontrolujte nastavení světlometu. (📖 str. 120)

15.7 Výměna žárovky světlometu

Upozornění

Zhoršení vlastností reflektoru a osvětlovacího prostředku Mastnota na reflektoru snižuje světelný výkon.

Mastnota na skleněné baňce žárovky se zahřátím odpaří a usadí se na reflektoru.

Zbytky tuku na skleněné baňce žárovky snižují tepelné vyzařování, žárovka se více zahřívá a rychleji stárne.

– Před montáží vyčistěte a odmasťte skleněnou baňku žárovky.
– Nedotýkejte se skleněné baňky žárovky holýma rukama.

Přípravná práce

– Demontujte masku světlometu se světlometem. (📖 str. 118)

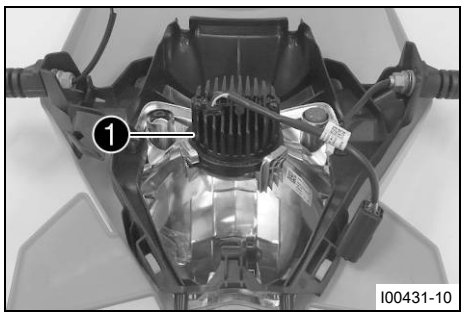

Hlavní práce

– Vytočte LED jednotku ❶ proti směru hodinových ručiček až na doraz a vyjměte ji z reflektoru.

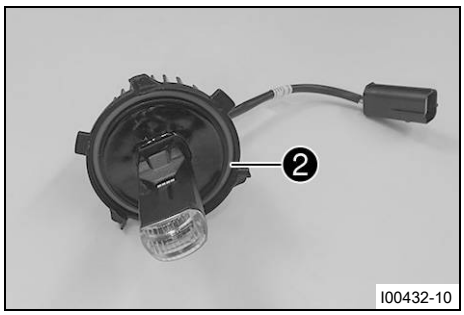

– Do reflektoru nasaďte novou LED jednotku a otočte ve směru hodinových ručiček až na doraz.

Světlomet (LED)

Informace
Dbejte na správné umístění O-kroužku ❷.

Následná práce

– Namontujte masku světlometu se světlometem. (📖 str. 119)
– Zkontrolujte nastavení světlometu. (📖 str. 120)

15.8 Kontrola nastavení světlometu

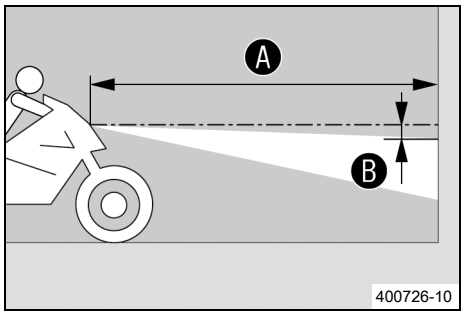

– Postavte vozidlo na vodorovnou plochu před světlou stěnu a ve výši středu světlometů udělejte na stěnu značku.
– Další značku udělejte ve vzdálenosti Ⓑ pod první značkou.

Předepsaná hodnota

Vzdálenost Ⓑ	5 cm

– Postavte vozidlo kolmo před stěnu ve vzdálenosti Ⓐ.

Předepsaná hodnota

Vzdálenost Ⓐ	5 m

– Nyní se na motocykl posadí řidič.
– Zapněte potkávací světlo.
– Zkontrolujte nastavení světlometu.

Rozmezí světla a tmy musí být u motocyklu připraveného pro jízdu s řidičem přímo na dolní značce.

» Pokud rozmezí světla a tmy nesouhlasí s předepsanou hodnotou:
  – Nastavte dosah světlometu. (📖 str. 121)

15.9 Nastavení dosahu světlometu

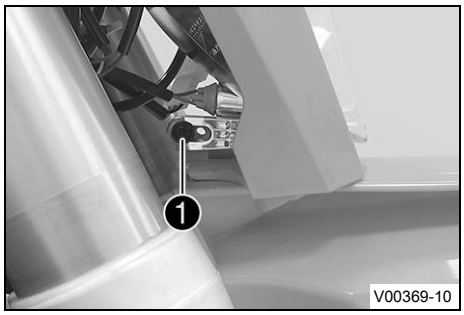

Přípravná práce

– Zkontrolujte nastavení světlometu. (📖 str. 120)

Hlavní práce

– Povolte šroub ❶.
– Dosah světla světlometu nastavte vychylováním světlometu.

  Předepsaná hodnota

Hranice světla a tmy musí být v případě motocyklu připraveného k jízdě s řidičem přesně na spodní značce (její vytvoření viz: Kontrola nastavení světlometu).

  Informace
  Při změně hmotnosti může být zapotřebí úprava dosahu světlometu.

– Pevně utáhněte šroub ❶.

15.10 Výměna žárovky blinkru

Upozornění

Zhoršení vlastností reflektoru a osvětlovacího prostředku Mastnota na reflektoru snižuje světelný výkon.

Mastnota na skleněné baňce žárovky se zahřátím odpaří a usadí se na reflektoru.

Zbytky tuku na skleněné baňce žárovky snižují tepelné vyzařování, žárovka se více zahřívá a rychleji stárne.

– Před montáží vyčistěte a odmasťte skleněnou baňku žárovky.
– Nedotýkejte se skleněné baňky žárovky holýma rukama.

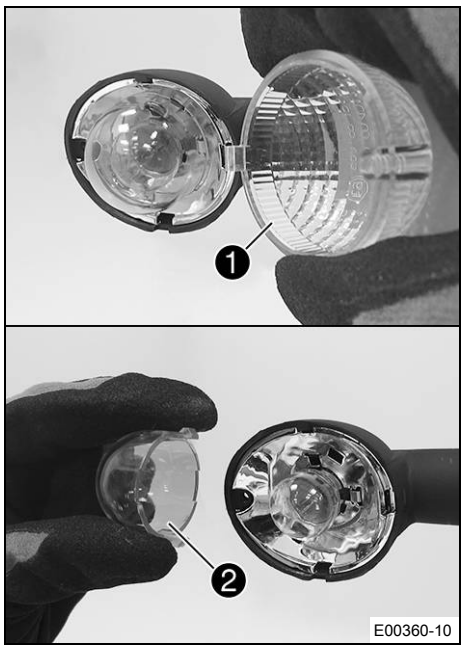

Hlavní práce

– Vyšroubujte šroub na zadní straně krytu blinkru.
– Opatrně sejměte sklo blinkru ❶.
– Lehce stlačte a sejměte oranžový kryt ❷ v oblasti přidržovacích nosů.
– Žárovku blinkru lehce zatlačte do objímky, otočte o cca 30° proti směru hodinových ručiček a vytáhněte z objímky.

  Informace
  Nedotýkejte se reflektoru prsty a udržujte jej bez mastnoty.

– Novou žárovku blinkru vtlačte lehce do objímky a otočte ve směru hodinových ručiček až na doraz.

Blinkr (R10W / patice BA15s) (📖 str. 154)

– Namontujte oranžový kryt.
– Nasaďte sklo blinkru.
– Nasaďte šroub a nejprve jej otáčejte proti směru hodinových ručiček, až s drobným nárazem zapadne do otáčky závitu. Lehce šroub dotáhněte.

Následná práce

– Zkontrolujte funkci blinkrů.

15.11 Výměna baterie sdruženého přístroje na palubní desce

Přípravná práce

– Demontujte masku světlometu se světlometem. (📖 str. 118)

Hlavní práce

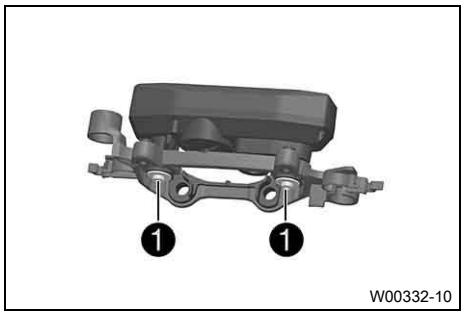

– Vyšroubujte šrouby ❶ s podložkami.
– Vytáhněte sdružený přístroj na palubní desce nahoru z držáku.

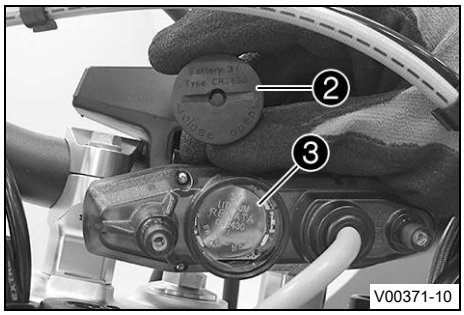

– Pomocí mince otočte ochrannou krytkou ❷ proti směru hodinových ručiček až na doraz a sejměte ji.
– Odstraňte baterii sdruženého přístroje na palubní desce ❸.
– Nasaďte novou baterii sdruženého přístroje na palubní desce, popisem nahoru.

Baterie sdruženého přístroje na palubní desce (CR 2430) (📖 str. 154)

– Zkontrolujte správné usazení O-kroužku v ochranné krytce.

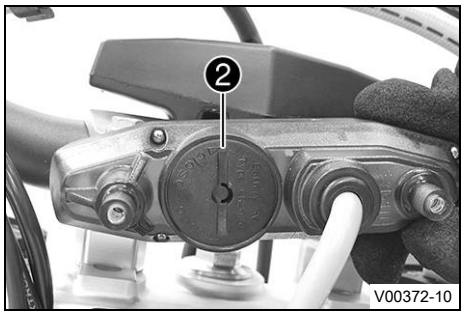

– Nasaďte ochrannou krytku ❷ a pomocí mince otočte uzávěrem po směru hodinových ručiček až na doraz.
– Stiskněte libovolné tlačítko na sdruženém přístroji na palubní desce.
  ✔ Sdružený přístroj na palubní desce se aktivuje.
– Vsaďte sdružený přístroj na palubní desce do držáku.
– Našroubujte a utáhněte šrouby s podložkami.

Následná práce

– Namontujte masku světlometu se světlometem. (📖 str. 119)
– Zkontrolujte nastavení světlometu. (📖 str. 120)
– Nastavte kilometry nebo míle. (📖 str. 23)
– Nastavte sdružený přístroj na palubní desce. (📖 str. 24)
– Nastavte čas. (📖 str. 24)

15.12 Diagnostický konektor

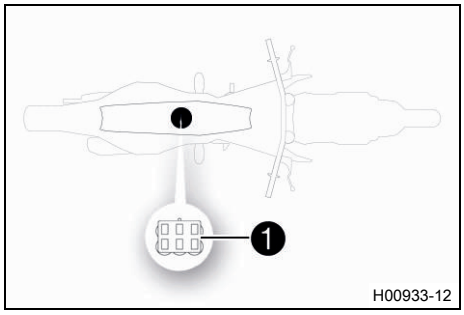

Diagnostický konektor ❶ se nachází pod sedačkou.

15.13 OCU

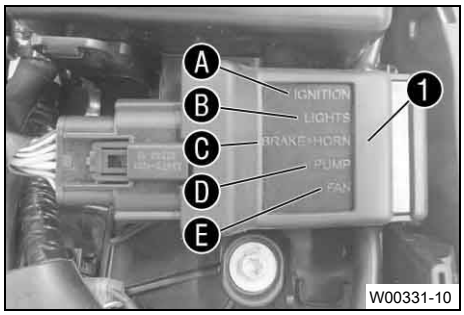

OCU ❶ se nachází pod sedačkou.
OCU nahrazuje elektronické pojistky a relé.
Všechny výstupy jsou spínány v závislosti na signálech z regulátoru napětí a řídicí jednotky.
V případě nadproudu se výstupy deaktivují jednotlivě.
To umožňuje snadnou detekci chyby, protože stav každého výstupu je indikován kontrolkou LED.
OCU kontroluje elektronický systém zcela nezávisle.
Jakmile je indikovaná chyba odstraněna, změní se stav kontrolky OCU z červené na zelenou.

Přehled

A	Zapalování
B	Světla
C	Brzdové světlo + houkačka
D	Palivové čerpadlo
E	Ventilátor chladiče

16.1 Chladicí systém

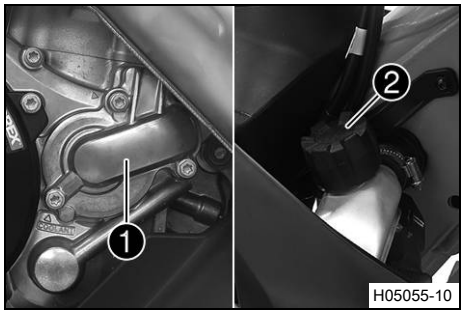

Vodním čerpadlem ❶ v motoru je vytvářen vynucený oběh chladicí kapaliny.
Tlak v chladicím systému, vzniklý při zahřátí, se reguluje ventilem v uzávěru chladiče ❷. Uvedená teplota chladicí kapaliny je přípustná, aniž by se muselo počítat s funkčními poruchami.

120 °C

Ke chlazení dochází proudem vzduchu při jízdě.
Čím je nižší rychlost, tím menší je chladicí účinek. Chladicí účinek rovněž snižují špinavá žebra chladiče.

(EXC-F SIX DAYS)

Přídavné chlazení zajišťuje ventilátor chladiče, který se připojuje při vysoké teplotě.

16.2 Kontrola mrazuvzdornosti a hladiny chladicí kapaliny

Výstraha

Nebezpečí opaření Chladicí kapalina je při provozu motocyklu horká a je pod tlakem.

- Je-li motor nebo chladicí systém zahřátý na provozní teplotu, neotvírejte chladič, ani hadice chladiče nebo jiné součásti chladicího systému.
- Než otevřete chladič, hadice chladiče nebo jiné součásti chladicího systému, nechte chladicí systém a motor vychladnout.
- Při opaření ihned podržte postižené místo pod vlažnou vodou.

Výstraha

Nebezpečí otravy Chladicí kapalina je zdraví škodlivá.

- Uschovávejte chladicí kapalinu mimo dosah dětí.
- Dávejte pozor, aby se vám chladicí kapalina nedostala do očí, na kůži nebo na oděv.
- V případě polknutí chladicí kapaliny ihned vyhledejte lékaře.
- Při kontaktu s kůží opláchněte postižené místo ihned velkým množstvím vody.
- Pokud se chladicí kapalina dostala do očí, ihned oči důkladně vypláchněte vodou a vyhledejte lékaře.
- Pokud se chladicí kapalina dostala na oděv, vyměňte jej.

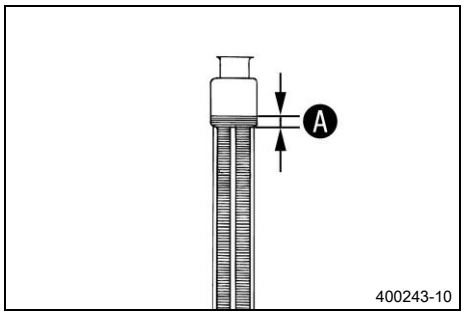

Podmínka

Motor je studený.

- Postavte motocykl kolmo na vodorovnou plochu.
- Sejměte uzávěr chladiče.
- Zkontrolujte mrazuvzdornost chladicí kapaliny.

−25 … −45 °C

  » Pokud mrazuvzdornost chladicí kapaliny neodpovídá předepsané hodnotě:
    - Upravte mrazuvzdornost chladicí kapaliny.
- Zkontrolujte hladinu chladicí kapaliny v chladiči.

Hladina chladicí kapaliny Ⓐ nad lamelami chladiče	10 mm

  » Pokud hladina chladicí kapaliny nesouhlasí s předepsanou hodnotou:

– Upravte hladinu chladicí kapaliny.

Chladicí kapalina (📖 str. 158)

– Namontujte uzávěr chladiče.

16.3 Kontrola hladiny chladicí kapaliny

Výstraha

Nebezpečí opaření Chladicí kapalina je při provozu motocyklu horká a je pod tlakem.

– Je-li motor nebo chladicí systém zahřátý na provozní teplotu, neotvírejte chladič, ani hadice chladiče nebo jiné součásti chladicího systému.
– Než otevřete chladič, hadice chladiče nebo jiné součásti chladicího systému, nechte chladicí systém a motor vychladnout.
– Při opaření ihned podržte postižené místo pod vlažnou vodou.

Výstraha

Nebezpečí otravy Chladicí kapalina je zdraví škodlivá.

– Uschovávejte chladicí kapalinu mimo dosah dětí.
– Dávejte pozor, aby se vám chladicí kapalina nedostala do očí, na kůži nebo na oděv.
– V případě polknutí chladicí kapaliny ihned vyhledejte lékaře.
– Při kontaktu s kůží opláchněte postižené místo ihned velkým množstvím vody.
– Pokud se chladicí kapalina dostala do očí, ihned oči důkladně vypláchněte vodou a vyhledejte lékaře.
– Pokud se chladicí kapalina dostala na oděv, vyměňte jej.

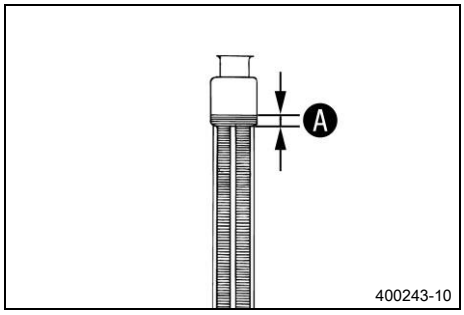

Podmínka

Motor je studený.

– Postavte motocykl kolmo na vodorovnou plochu.
– Sejměte uzávěr chladiče.
– Zkontrolujte hladinu chladicí kapaliny v chladiči.

Hladina chladicí kapaliny Ⓐ nad lamelami chladiče	10 mm

» Pokud hladina chladicí kapaliny nesouhlasí s předepsanou hodnotou:

– Upravte hladinu chladicí kapaliny.

Chladicí kapalina (📖 str. 158)

– Namontujte uzávěr chladiče.

16.4 Vypuštění chladicí kapaliny

Výstraha

Nebezpečí opaření Chladicí kapalina je při provozu motocyklu horká a je pod tlakem.

- Je-li motor nebo chladicí systém zahřátý na provozní teplotu, neotvírejte chladič, ani hadice chladiče nebo jiné součásti chladicího systému.
- Než otevřete chladič, hadice chladiče nebo jiné součásti chladicího systému, nechte chladicí systém a motor vychladnout.
- Při opaření ihned podržte postižené místo pod vlažnou vodou.

Výstraha

Nebezpečí otravy Chladicí kapalina je zdraví škodlivá.

- Uschovávejte chladicí kapalinu mimo dosah dětí.
- Dávejte pozor, aby se vám chladicí kapalina nedostala do očí, na kůži nebo na oděv.
- V případě polknutí chladicí kapaliny ihned vyhledejte lékaře.
- Při kontaktu s kůží opláchněte postižené místo ihned velkým množstvím vody.
- Pokud se chladicí kapalina dostala do očí, ihned oči důkladně vypláchněte vodou a vyhledejte lékaře.
- Pokud se chladicí kapalina dostala na oděv, vyměňte jej.

Podmínka

Motor je studený.

Přípravná práce

(EXC-F SIX DAYS)

- Demontujte kryt motoru. (📖 str. 91)

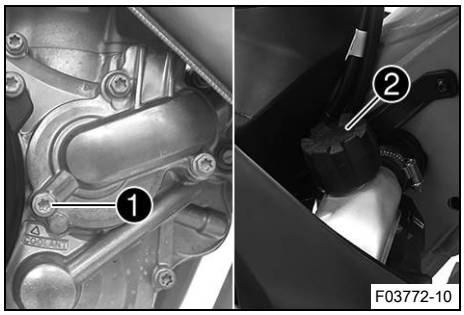

Hlavní práce

- Postavte motocykl do svislé polohy.
- Postavte pod víko vodního čerpadla vhodnou nádobu.
- Vyšroubujte šroub ❶. Sejměte uzávěr chladiče ❷.
- Nechte zcela vytéci chladicí kapalinu.
- Našroubujte šroub ❶ s novým těsnicím kroužkem a pevně jej utáhněte.

  Předepsaná hodnota

Šroub víka vodní pumpy	M6	10 Nm

16.5 Doplnění chladicí kapaliny

Výstraha

Nebezpečí otravy Chladicí kapalina je zdraví škodlivá.

- Uschovávejte chladicí kapalinu mimo dosah dětí.
- Dávejte pozor, aby se vám chladicí kapalina nedostala do očí, na kůži nebo na oděv.
- V případě polknutí chladicí kapaliny ihned vyhledejte lékaře.
- Při kontaktu s kůží opláchněte postižené místo ihned velkým množstvím vody.
- Pokud se chladicí kapalina dostala do očí, ihned oči důkladně vypláchněte vodou a vyhledejte lékaře.
- Pokud se chladicí kapalina dostala na oděv, vyměňte jej.

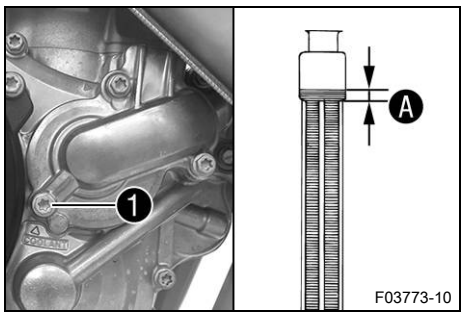

Hlavní práce

- Zajistěte, aby šroub ❶ byl pevně dotažen.
- Postavte motocykl do svislé polohy.
- Doplňte chladicí kapalinu až po rysku Ⓐ nad lamelami chladiče.

  Předepsaná hodnota

10 mm

Chladicí kapalina	0,95 l	Chladicí kapalina (📖 str. 158)

- Namontujte uzávěr chladiče.

Následná práce

- Proveďte krátkou zkušební jízdu.
- Zkontrolujte hladinu chladicí kapaliny. (📖 str. 125)

16.6 Výměna chladicí kapaliny

Výstraha

Nebezpečí opaření Chladicí kapalina je při provozu motocyklu horká a je pod tlakem.

- Je-li motor nebo chladicí systém zahřátý na provozní teplotu, neotvírejte chladič, ani hadice chladiče nebo jiné součásti chladicího systému.
- Než otevřete chladič, hadice chladiče nebo jiné součásti chladicího systému, nechte chladicí systém a motor vychladnout.
- Při opaření ihned podržte postižené místo pod vlažnou vodou.

Výstraha

Nebezpečí otravy Chladicí kapalina je zdraví škodlivá.

- Uschovávejte chladicí kapalinu mimo dosah dětí.
- Dávejte pozor, aby se vám chladicí kapalina nedostala do očí, na kůži nebo na oděv.
- V případě polknutí chladicí kapaliny ihned vyhledejte lékaře.
- Při kontaktu s kůží opláchněte postižené místo ihned velkým množstvím vody.
- Pokud se chladicí kapalina dostala do očí, ihned oči důkladně vypláchněte vodou a vyhledejte lékaře.
- Pokud se chladicí kapalina dostala na oděv, vyměňte jej.

Podmínka

Motor je studený.

Přípravná práce

(EXC-F SIX DAYS)

- Demontujte kryt motoru. (📖 str. 91)

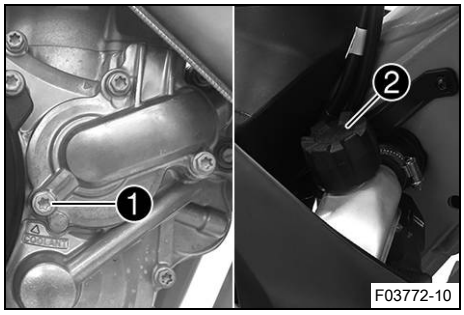

Hlavní práce

- Postavte motocykl do svislé polohy.
- Postavte pod víko vodního čerpadla vhodnou nádobu.
- Vyšroubujte šroub ❶. Sejměte uzávěr chladiče ❷.
- Nechte zcela vytéci chladicí kapalinu.

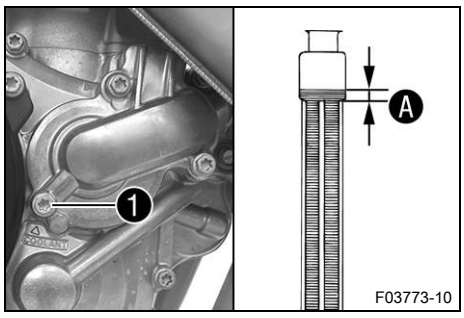

– Našroubujte šroub ❶ s novým těsnicím kroužkem a pevně jej utáhněte.

Předepsaná hodnota

Šroub víka vodní pumpy	M6	10 Nm

– Doplňte chladicí kapalinu až po rysku Ⓐ nad lamelami chladiče.

Předepsaná hodnota

10 mm

Chladicí kapalina	0,95 l	Chladicí kapalina (📖 str. 158)

– Namontujte uzávěr chladiče ❷.

Následná práce

– Proveďte krátkou zkušební jízdu.
– Zkontrolujte hladinu chladicí kapaliny. (📖 str. 125)

(EXC-F SIX DAYS)

– Namontujte kryt motoru. (📖 str. 92)

17.1 Kontrola vůle plynového bovdenu

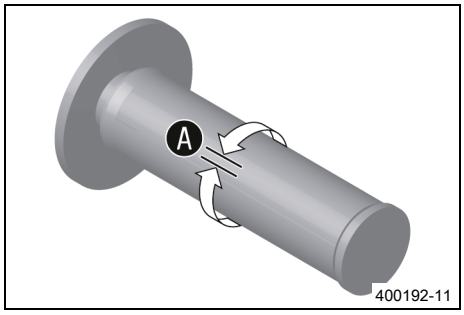

– Zkontrolujte lehkost chodu otočné rukojeti plynu.
– Řídítka nastavte rovně. Pohybujte sem a tam otočnou rukojetí plynu a zjistěte vůli plynového bovdenu Ⓐ.

Vůle plynového bovdenu	3 … 5 mm

» Pokud vůle plynového bovdenu nesouhlasí s předepsanou hodnotou:
  – Nastavte vůli plynového bovdenu. 🔧 (📖 str. 129)

– Zatlačte tlačítko pro studený start až na doraz.

Otočí-li se otočnou rukojetí plynu dopředu, zaskočí tlačítko pro studený start zpět do výchozí polohy.

» Pokud tlačítko pro studený start nezaskočí do výchozí polohy:
  – Nastavte vůli plynového bovdenu. 🔧 (📖 str. 129)

Nebezpečí

Nebezpečí otravy Výfukové plyny jsou jedovaté a mohou způsobit bezvědomí a smrt.
– Při provozu motoru zajistěte vždy dostatečné větrání.
– Při startování nebo provozu motoru v uzavřeném prostoru používejte vhodné odsávání výfukových plynů.

– Nastartujte motor a nechte ho běžet při otáčkách volnoběhu. Pohybujte řídítky v celém rozsahu řízení sem a tam.

Otáčky volnoběhu se nesmí měnit.

» Pokud se otáčky volnoběhu mění:
  – Nastavte vůli plynového bovdenu. 🔧 (📖 str. 129)

17.2 Nastavení vůle plynového bovdenu 🔧

Informace
Je-li již zajištěno správné uložení plynových bovdenů, nemusí se demontovat palivová nádrž.

Přípravná práce
– Demontujte sedačku. (📖 str. 72)
– Demontujte palivovou nádrž. 🔧 (📖 str. 78)
– Zkontrolujte uložení plynového bovdenu. (📖 str. 87)

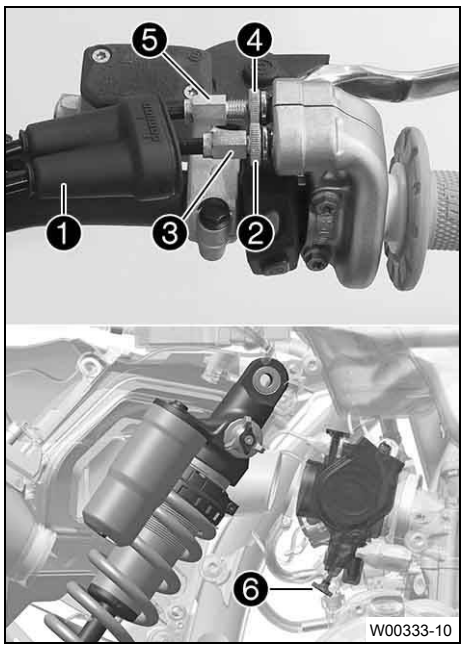

Hlavní práce

- Řídítka nastavte rovně.
- Odsuňte manžetu ❶.
- Povolte matici ❷.
- Regulační šroub ❸ úplně zašroubujte.
- Povolte matici ❹.
- Zatlačte tlačítko pro studený start ❻ až na doraz.
- Otočte regulační šroub ❺ tak, aby se při otočení plynové rukojeti dopředu dostalo tlačítko pro studený start do základní polohy.
- Utáhněte matici ❹.
- Otočte regulační šroub ❸ tak, aby u otočné plynové rukojeti byla u plynového bovdenu vůle.

  Předepsaná hodnota

Vůle plynového bovdenu	3 … 5 mm

- Utáhněte matici ❷.
- Nasuňte manžetu ❶.
- Zkontrolujte lehkost chodu otočné rukojeti plynu.

Následná práce

- Zkontrolujte vůli plynového bovdenu. (📖 str. 129)

17.3 Nastavení charakteristiky přívodu plynu 🔧

Informace

Na otočné rukojeti plynu se může změnit charakteristika přívodu plynu výměnou kulisy.
Kulisa s jinou charakteristikou se dodává s vozidlem.

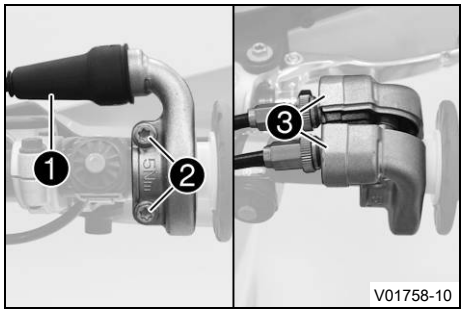

Hlavní práce

- Odsuňte manžetu ❶.
- Vyšroubujte šrouby ❷ a vyjměte poloviční skořepiny ❸.
- Vyvěste plynové bovdeny a vyjměte trubku rukojeti.

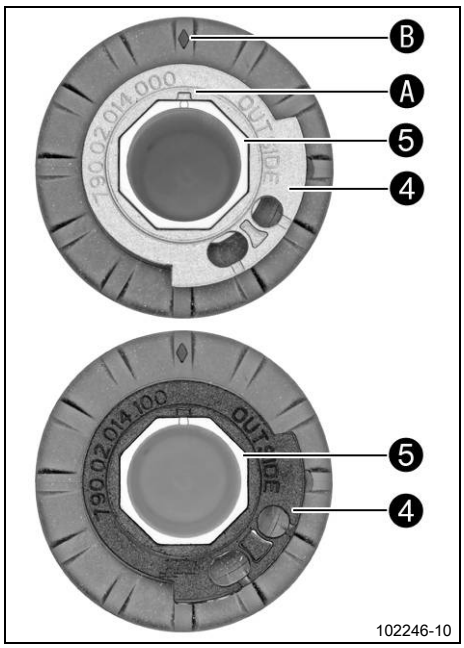

– Sejměte kulisu ❹ z trubky rukojeti ❺.
– Na trubku rukojeti nasaďte požadovanou kulisu.

Předepsaná hodnota

Musí být vidět nápis **OUTSIDE**. Značka Ⓐ musí být umístěna u značky Ⓑ.

Kulisa šedá (79002014000)

Alternativa 1

Kulisa černá (79002014100)

Informace
Šedá kulisa otvírá škrticí klapku pomaleji.
Černá kulisa otvírá škrticí klapku rychleji.
Ve stavu při dodání je namontovaná šedá kulisa.

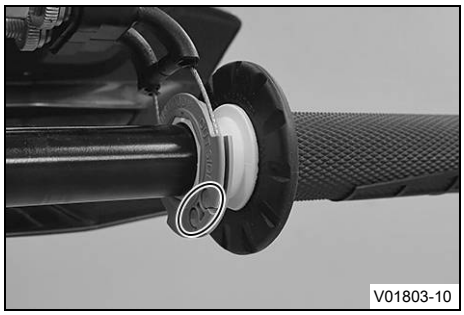

– Vyčistěte řídítka zvenku a trubku rukojeti zevnitř. Nasaďte trubku rukojeti na řídítka.
– Zavěste plynové bovdeny do kulisy a správně je uložte.
– Nasaďte poloviční skořepiny ❸, namontujte šrouby ❷ a pevně je utáhněte.

Předepsaná hodnota

Šroub otočné rukojeti plynu	M6	5 Nm

– Nasuňte manžetu ❶ a zkontrolujte lehký chod otočné rukojeti plynu.

Následná práce
– Zkontrolujte vůli plynového bovdenu. (📖 str. 129)

17.4 Změna charakteristiky (EXC-F SIX DAYS)

Pozor
Zánik povolení jízdy na silnici a pojistné ochrany Je-li namontovaný kombinovaný spínač, ztratí platnost příp. vydané osvědčení vozidla pro jízdu na silnici.
– Pokud je namontovaný kombinovaný spínač, provozujte motocykl výhradně na uzavřených trasách mimo veřejný silniční provoz.

Informace
Pomocí tlačítka TC **TC** lze dodatečně aktivovat kontrolu trakce.
Elektronickou charakteristiku motoru lze zapnout nebo vypnout i během jízdy.

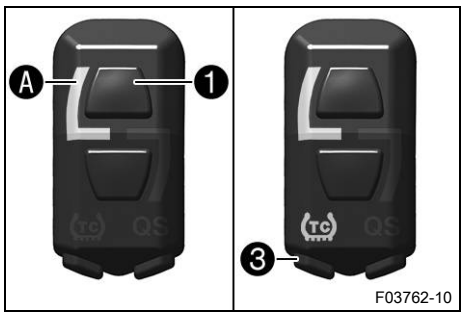

Aktivování STANDARDNÍ elektronické charakteristiky motoru:

– Stiskněte tlačítko ❶.

Předepsaná hodnota

Otáčky motoru	< 4 000 ot/min

✔ Svítí kontrolka Ⓐ.

✔ STANDARD – vyrovnaná reakce

Informace

Pomocí tlačítka TC ❸ lze dodatečně aktivovat kontrolu trakce.

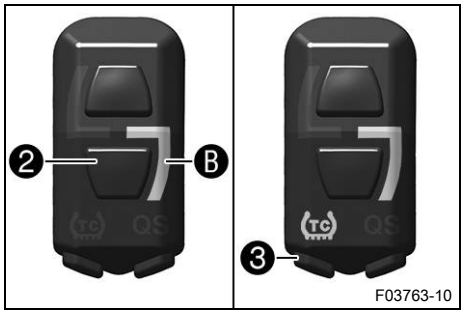

Aktivování elektronické charakteristiky motoru ADVANCED:

– Stiskněte tlačítko ❷.

Předepsaná hodnota

Otáčky motoru	< 4 000 ot/min

✔ Svítí kontrolka Ⓑ.

✔ ADVANCED – přímá reakce

Informace

Pomocí tlačítka TC ❸ lze dodatečně aktivovat kontrolu trakce.

17.5 Nastavení otáček volnoběhu

Výstraha

Nebezpečí úrazu Při příliš nízkých otáčkách volnoběhu může motor náhle zhasnout.

– Nastavte otáčky volnoběhu na předepsanou hodnotu. (Váš autorizovaný servis KTM Vám rád pomůže.)

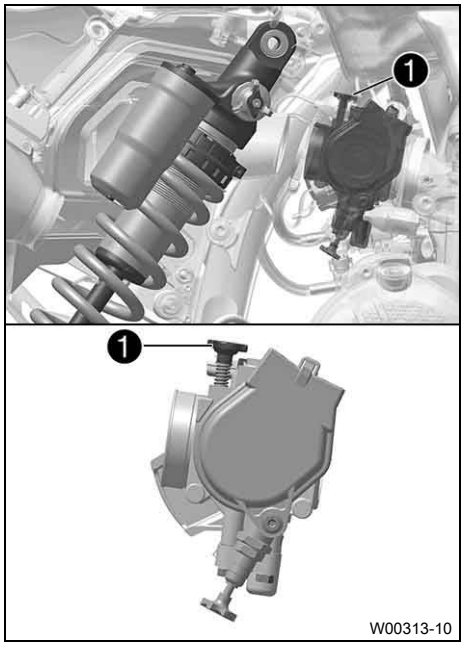

– Zahřejte motor.

✔ Tlačítko pro studený start deaktivováno – Tlačítko pro studený start je v základní poloze. (📖 str. 19)

Nebezpečí

Nebezpečí otravy Výfukové plyny jsou jedovaté a mohou způsobit bezvědomí a smrt.

– Při provozu motoru zajistěte vždy dostatečné větrání.

– Při startování nebo provozu motoru v uzavřeném prostoru používejte vhodné odsávání výfukových plynů.

– Otočením regulačního šroubu otáček volnoběhu ❶ nastavte otáčky volnoběhu.

Předepsaná hodnota

Počet otáček volnoběhu	2 050 … 2 150 ot/min

Počitadlo provozních hodin s otáčkoměrem (A54012920100)

Informace
Otáčení proti směru hodinových ručiček snižuje otáčky volnoběhu.
Otáčení ve směru hodinových ručiček zvyšuje otáčky volnoběhu.

17.6 Zaučení polohy škrticí klapky

Informace
Rozpozná-li řídicí jednotka, že musí být při otáčkách volnoběhu znovu zaučena poloha škrticí klapky, začne blikat 2x za sekundu kontrolka chybné funkce.

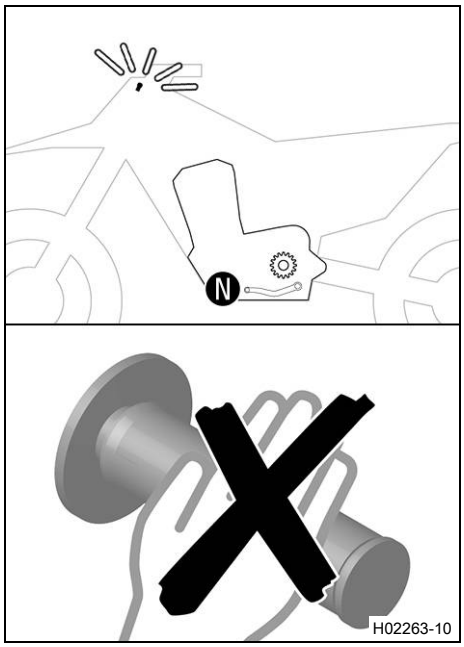

Nebezpečí
Nebezpečí otravy Výfukové plyny jsou jedovaté a mohou způsobit bezvědomí a smrt.
- Při provozu motoru zajistěte vždy dostatečné větrání.
- Při startování nebo provozu motoru v uzavřeném prostoru používejte vhodné odsávání výfukových plynů.

- Nechte vozidlo běžet při otáčkách volnoběhu.
  ✔ Jakmile je zaučení ukončeno, kontrolka chybné funkce přestane blikat.

Informace
Je-li motor příliš zahřátý, proveďte jízdu se středními otáčkami pro jeho ochlazení.
Potom motor nevypínejte, ale nechte dál běžet s volnoběžnými otáčkami, dokud se zaučení neukončí.

17.7 Kontrola základní polohy řadicí páky

Informace
Řadicí páka v základní poloze se nesmí za jízdy opírat o botu.
Řadicí páka trvale opřená o botu způsobuje nadměrné namáhání převodovky.

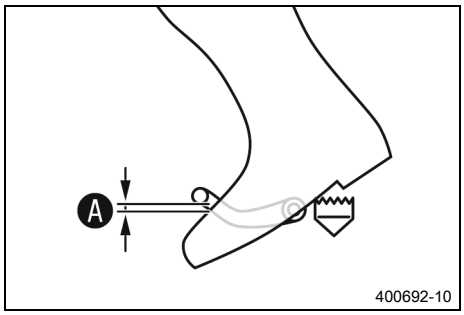

- Posaďte se na vozidlo do jízdní polohy a změřte vzdálenost A mezi horní hranou boty a řadicí pákou.

Vzdálenost řadicí páky od horní hrany boty	10 … 20 mm

» Pokud vzdálenost nesouhlasí s předepsanou hodnotou:
  - Nastavte základní polohu řadicí páky. (📖 str. 134)

17.8 Nastavení základní polohy řadicí páky

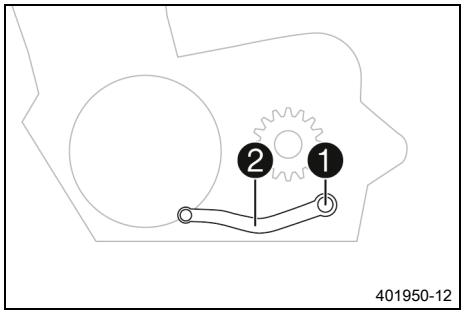

– Vyšroubujte šroub ❶ s podložkami a vyjměte řadicí páku ❷.

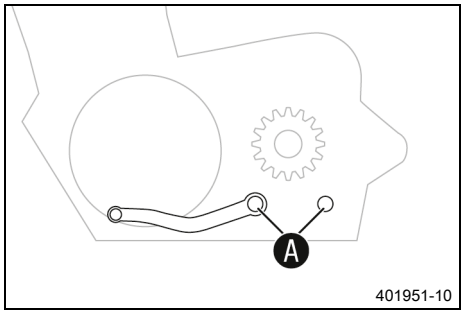

– Vyčistěte ozubení Ⓐ řadicí páky a rozvodového hřídele.
– Nasaďte řadicí páku do požadované polohy na rozvodový hřídel a uveďte ozubení do záběru.

Informace
Rozsah nastavení je omezený.
Řadicí páka se při řazení nesmí dotýkat žádných součástí vozidla.

– Našroubujte a utáhněte šroub s podložkami.

Předepsaná hodnota

Šroub řadicí páky	M6x16	14 Nm Loctite®243™

18.1 Výměna palivového sítka

Nebezpečí

Nebezpečí požáru Palivo je snadno vznětlivé.

Palivo v palivové nádrži se při zahřátí rozpíná a při přeplnění může unikat.

- Netankujte do vozidla palivo v blízkosti otevřeného ohně nebo zapálených cigaret.
- Při tankování paliva vypněte motor.
- Ujistěte se, že se žádné palivo nerozlilo, zejména na horké části vozidla.
- Rozlité palivo ihned důkladně setřete.
- Řiďte se údaji o tankování paliva.

Výstraha

Nebezpečí otravy Palivo je zdraví škodlivé.

- Dávejte pozor, aby se vám palivo nedostalo do očí, na kůži nebo na oděv.
- V případě polknutí paliva ihned vyhledejte lékaře.
- Nenadýchejte se palivových výparů.
- Při kontaktu s kůží opláchněte postižené místo ihned velkým množstvím vody.
- Pokud se palivo dostalo do očí, ihned oči důkladně vypláchněte vodou a vyhledejte lékaře.
- Potřísníte-li si palivem oblečení, převlečte se.

Upozornění

Ohrožení životního prostředí Nesprávné zacházení s palivem ohrožuje životní prostředí.

- Nenechte palivo proniknout do podzemních vod, do půdy nebo do kanalizace.

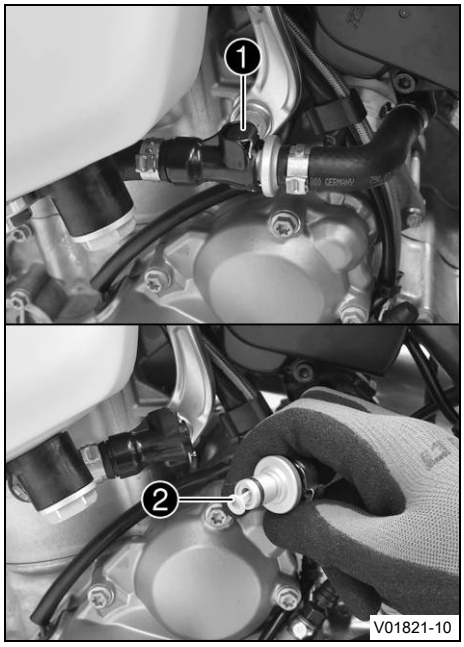

- Důkladně vyčistěte spojku rychlouzávěru ❶ stlačeným vzduchem.

Informace

Do palivového vedení se nesmí dostat žádná nečistota. Nečistota by ucpala vstřikovací ventil!

- Odpojte spojku rychlouzávěru.

Informace

Z palivové hadice může vytéci zbytek paliva.

- Vytáhněte palivové sítko ❷ z připojovacího dílu.
- Do připojovacího kusu nasuňte nové palivové sítko až na doraz.
- Na hadr nepouštějící vlákna nastříkejte silikonový sprej a lehce namažte O-kroužek spojky rychlouzávěru.

Silikonový sprej (📖 str. 160)

- Spojte spojku rychlouzávěru.

Nebezpečí

Nebezpečí otravy Výfukové plyny jsou jedovaté a mohou způsobit bezvědomí a smrt.

– Při provozu motoru zajistěte vždy dostatečné větrání.
– Při startování nebo provozu motoru v uzavřeném prostoru používejte vhodné odsávání výfukových plynů.

– Nastartujte motor a sledujte jeho reakci.

18.2 Kontrola hladiny motorového oleje

Přípravná práce

– Postavte motocykl kolmo k vodorovné ploše.

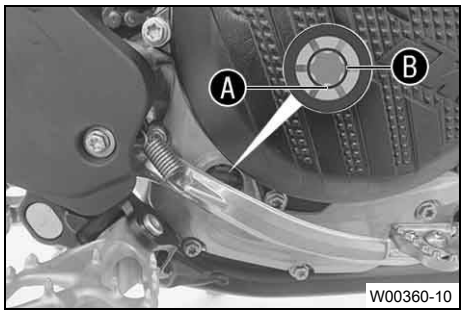

Podmínka

Motor je zahřátý na provozní teplotu.

– Zkontrolujte hladinu motorového oleje.

Informace

Po vypnutí motoru počkejte minutu a teprve potom zkontrolujte.

Hladina motorového oleje je mezi spodní hranou průzoru Ⓐ a středem průzoru Ⓑ.

» Pokud motorový olej nedosahuje ke spodní hraně průzoru Ⓐ:
  – Doplňte motorový olej. (📖 str. 139)

18.3 Výměna motorového oleje a olejového filtru, vyčištění olejových sítek 🔧

Výstraha

Nebezpečí opaření Motorový a převodový olej je při provozu motocyklu horký.

– Používejte vhodný ochranný oděv a ochranné rukavice.
– Při opaření ihned podržte postižené místo pod vlažnou vodou.

Upozornění

Ohrožení životního prostředí Problematické látky způsobují škody na životním prostředí.

– Likvidujte oleje, tuky, filtry, palivo, čisticí prostředky, brzdovou kapalinu atd. řádně a v souladu s platnými předpisy.

Informace

Motorový olej vypouštějte z motoru zahřátého na provozní teplotu.

Přípravná práce

(EXC-F SIX DAYS)

– Demontujte kryt motoru. (📖 str. 91)

– Odstavte motocykl na vodorovnou plochu.

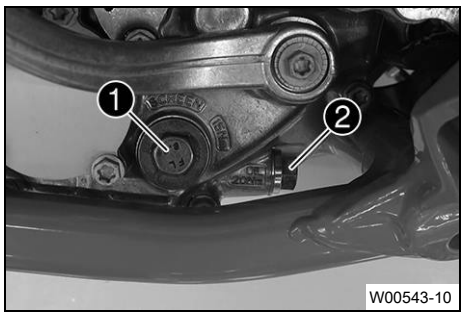

Hlavní práce

- Postavte pod motor vhodnou nádobu.
- Sejměte šroubový uzávěr ❶ s olejovým sítkem a O-kroužky.
- Vyšroubujte vypouštěcí šroub oleje ❷ s magnetem a těsnicím kroužkem.

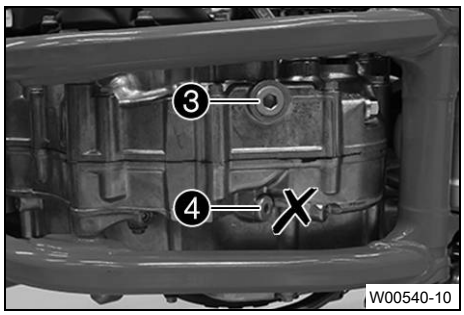

- Sejměte šroubový uzávěr ❸ s O-kroužkem.

Informace
Šroub ❹ neodstraňujte.

- Nechte zcela vytéci motorový olej.
- Důkladně vyčistěte jednotlivé části a těsnicí plochy.
- Namontujte a utáhněte šroubový uzávěr ❸ s novým O-kroužkem.

Předepsaná hodnota

Šroub vypouštění oleje	M14x1,5	15 Nm

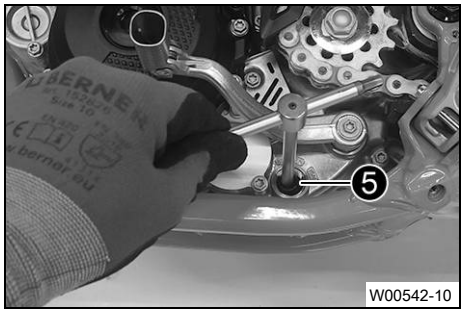

- Nasaďte olejové sítko ❺ s O-kroužky na čepový klíč.
- Zaveďte čepový klíč otvorem ve šroubovém uzávěru na protilehlou polovinu krytu motoru.
- Do motorové skříně nasuňte olejové sítko až na doraz.

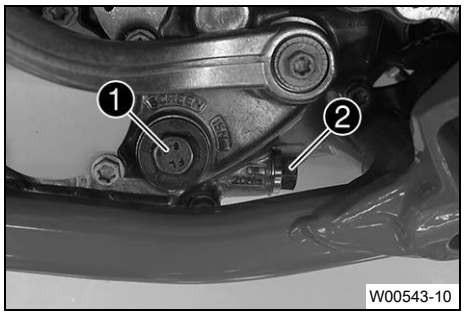

- Namontujte a utáhněte šroubový uzávěr ❶ s O-kroužkem.

Předepsaná hodnota

Šroubový uzávěr olejového sítka	M20x1,5	15 Nm

- Namontujte a utáhněte vypouštěcí šroub oleje ❷ s magnetem a novým těsnicím kroužkem.

Předepsaná hodnota

Vypouštěcí šroub oleje s magnetem	M12x1,5	20 Nm

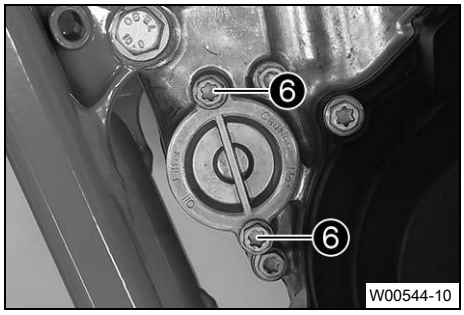

- Vyšroubujte šrouby ❻. Sundejte víčko olejového filtru s O-kroužkem.

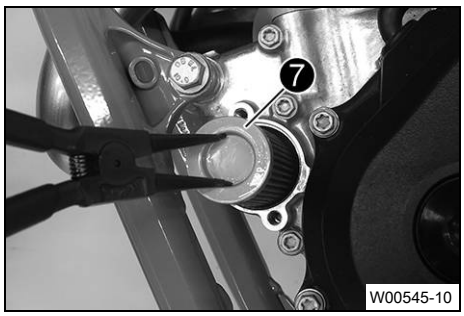

– Vytáhněte olejový filtr ❼ z pouzdra filtru.

Kleště na pojistné kroužky (51012011000)

– Nechte zcela vytéci motorový olej.
– Důkladně vyčistěte jednotlivé části a těsnící plochu.

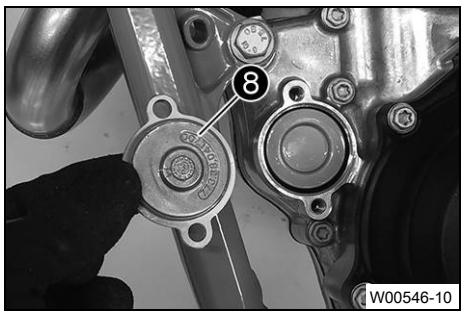

– Položte motocykl na bok a naplňte pouzdro olejového filtru asi z ⅓ motorovým olejem.
– Do pouzdra olejového filtru zastrčte nový olejový filtr.
– Naolejujte O-kroužek víčka olejového filtru a namontujte s víčkem olejového filtru ❽.
– Našroubujte a pevně utáhněte šrouby.

Předepsaná hodnota

Šroub víka olejového filtru	M6	10 Nm

– Motocykl postavte.

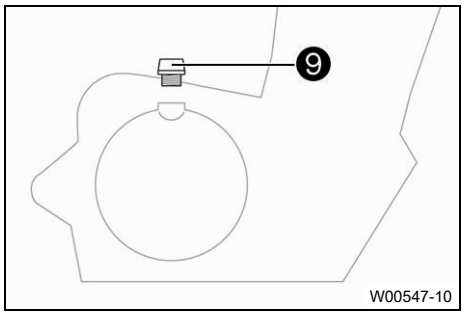

– Vyšroubujte šroub na plnění oleje ❾ s těsnicím O-kroužkem a naplňte motorový olej.

Motorový olej	1,0 l	Motorový olej (SAE 10W/50) (📖 str. 159)

Informace
Příliš málo motorového oleje nebo méně kvalitní motorový olej vede k předčasnému opotřebení motoru.

– Namontujte a utáhněte šroub pro plnění oleje s O-kroužkem.

Nebezpečí
Nebezpečí otravy Výfukové plyny jsou jedovaté a mohou způsobit bezvědomí a smrt.
– Při provozu motoru zajistěte vždy dostatečné větrání.
– Při startování nebo provozu motoru v uzavřeném prostoru používejte vhodné odsávání výfukových plynů.

– Nastartujte motor a zkontrolujte, zda těsní.

Následná práce
(EXC-F SIX DAYS)
– Namontujte kryt motoru. (📖 str. 92)
– Zkontrolujte hladinu motorového oleje. (📖 str. 136)

18.4 Doplnění motorového oleje

Informace
Příliš málo motorového oleje nebo méně kvalitní motorový olej vede k předčasnému opotřebení motoru.

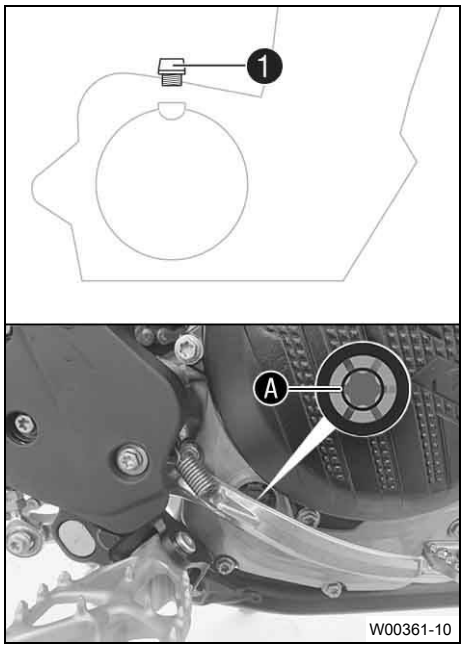

Hlavní práce

– Vyšroubujte plnicí šroub oleje 1 s O-kroužkem z víka spojky.
– Nalijte motorový olej až do středu průzoru A.

Motorový olej (SAE 10W/50) (📖 str. 159)

Informace
Pro optimální účinnost motorového oleje se nedoporučuje mísit různé druhy motorových olejů.
KTM doporučuje případně provést výměnu motorového oleje.

– Namontujte a utáhněte šroub pro plnění oleje s O-kroužkem.

Nebezpečí
Nebezpečí otravy Výfukové plyny jsou jedovaté a mohou způsobit bezvědomí a smrt.
– Při provozu motoru zajistěte vždy dostatečné větrání.
– Při startování nebo provozu motoru v uzavřeném prostoru používejte vhodné odsávání výfukových plynů.

– Nastartujte motor a zkontrolujte, zda těsní.

Následná práce

– Zkontrolujte hladinu motorového oleje. (📖 str. 136)

19.1 Mytí motocyklu

Upozornění

Materiální škody Při nesprávném použití vysokotlakého čističe se poškodí nebo zničí součásti.

Voda při vysokém tlaku vnikne do elektrických součástí, konektorů, bovdenů, ložisek, atd.

Příliš vysoký tlak způsobuje poruchy a zničení součástí.

– Nikdy nesměrujte vodní paprsek na elektrické součásti, konektory, bovdeny nebo ložiska.
– Mezi tryskou vysokotlakého čističe a součástí udržujte určitou minimální vzdálenost.

minimální vzdálenost	60 cm

Upozornění

Ohrožení životního prostředí Problematické látky způsobují škody na životním prostředí.

– Likvidujte oleje, tuky, filtry, palivo, čisticí prostředky, brzdovou kapalinu atd. řádně a v souladu s platnými předpisy.

Informace

Čistěte motocykl pravidelně, zůstane tak dlouhou dobu zachována jeho hodnota i optický vzhled.

Během mytí nevystavujte motocykl přímému slunci.

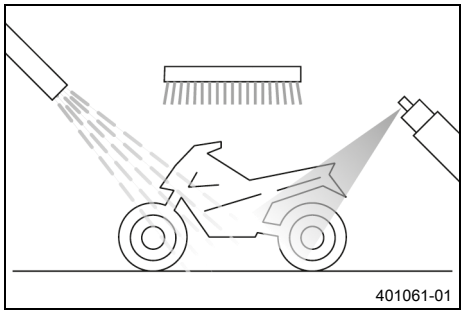

– Zavřete výfukový systém, zabráníte tím vniknutí vody.
– Hrubé nečistoty odstraňte jemným proudem vody.
– Silně znečištěná místa postříkejte běžným čisticím prostředkem na motorová vozidla a poté ještě vyčistěte štětcem.

Čistič motocyklů (📖 str. 160)

Informace

Použijte teplou vodu, do které jste přidali běžný čisticí prostředek na motocykly, a měkkou houbu.

Čisticí prostředek na motocykly nikdy nenanášejte na suché vozidlo, vždy ho nejprve opláchněte vodou.

– Po důkladném opláchnutí jemným proudem vody by měl motocykl dobře vyschnout.
– Sejměte uzávěr výfukového systému.

Výstraha

Nebezpečí úrazu Mokro a nečistoty ovlivňují brzdovou soustavu.

– Několikrát opatrně zabrzďte, aby se vysušily brzdové kotouče a brzdová obložení a odstranily se z nich nečistoty.

– Po mytí se kousek projeďte, aby motor dosáhl provozní teploty.

Informace

Díky teplu se odpaří voda i z nepřístupných míst v motoru a brzdové soustavě.

– Po vychladnutí motocyklu namažte všechna kluzná místa a ložiska.
– Vyčistěte řetěz. (📖 str. 82)

– Lesklé kovové součásti (s výjimkou brzdových kotoučů a výfukového systému) ošetřete prostředkem na ochranu proti korozi.

Konzervační prostředek na laky, kov a gumu (📖 str. 160)

– Všechny plastové díly a díly s práškovým nástřikem ošetřete jemným čisticím a ošetřujícím prostředkem.

Speciální čisticí prostředek pro lesklé a matné laky, kovové a plastové plochy (📖 str. 161)

– Namažte zámek řízení.

Univerzální olej ve spreji (📖 str. 161)

19.2 Kontrola a ošetření pro zimní provoz

Informace
Pokud vozidlo používáte i v zimě, je nutné počítat s posypem soli na silnicích. Musí se proto provést ochranná opatření proti agresivní posypové soli.
Pokud bylo vozidlo provozováno na posypové soli, je nutné jej po jízdě umýt studenou vodou. Teplá voda by působení soli zesílila.

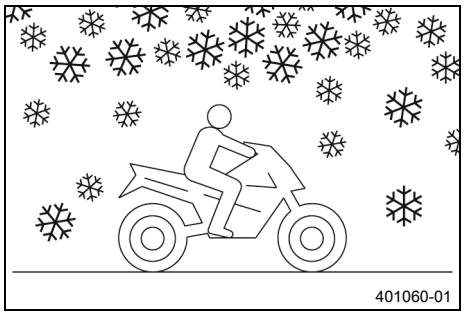

– Umyjte motocykl. (📖 str. 140)
– Vyčistěte brzdovou soustavu.

Informace
Po **KAŽDÉ** jízdě na posolených silnicích musíte vychladlé a namontované třmeny kotoučové brzdy a brzdová obložení důkladně umýt studenou vodou a následně je musíte nechat dobře vyschnout.
Po jízdách na posolených silnicích je nutné vozidlo důkladně umýt studenou vodou a dobře vysušit.

– Motor, kyvnou vidlici a všechny ostatní holé nebo pozinkované součásti (kromě brzdových kotoučů) ošetřete ochranným prostředkem proti korozi na bázi vosku.

Informace
Prostředek na ochranu proti korozi se nesmí dostat na brzdové kotouče, protože by se tím značně snížil brzdný účinek.

– Vyčistěte řetěz. (📖 str. 82)

20.1 Uložení

Výstraha

Nebezpečí otravy Palivo je zdraví škodlivé.

- Dávejte pozor, aby se vám palivo nedostalo do očí, na kůži nebo na oděv.
- V případě polknutí paliva ihned vyhledejte lékaře.
- Nenadýchejte se palivových výparů.
- Při kontaktu s kůží opláchněte postižené místo ihned velkým množstvím vody.
- Pokud se palivo dostalo do očí, ihned oči důkladně vypláchněte vodou a vyhledejte lékaře.
- Potřísníte-li si palivem oblečení, převlečte se.
- Uchovávejte řádně palivo ve vhodném kanystru a mimo dosah dětí.

Informace

Chcete-li motocykl na delší dobu odstavit, měli byste provést nebo nechat provést následující opatření. Před uložením zkontrolujte funkčnost a stav opotřebení všech částí motocyklu. Pokud jsou potřeba servisní práce, opravy nebo úpravy, měly by být provedeny v době odstavení (menší vytížení servisů). Tím se můžete vyhnout dlouhým čekacím dobám v servisech na začátku sezóny.

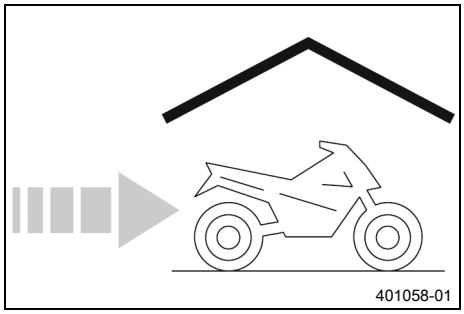

- Při posledním tankování před odstavením motocyklu přidejte do paliva aditivum.

Aditivum paliva (📖 str. 160)

- Natankujte palivo. (📖 str. 46)

Tip

Naplňte kompletně palivovou nádrž dle předepsané hodnoty, přitom použijte palivo s co nejnižším obsahem ethanolu.

- Umyjte motocykl. (📖 str. 140)
- Vyměňte motorový olej a olejový filtr, vyčistěte olejové sítko. 🔧 (📖 str. 136)
- Zkontrolujte mrazuvzdornost a hladinu chladicí kapaliny. (📖 str. 124)
- Zkontrolujte tlak v pneumatikách. (📖 str. 110)
- Demontujte 12V baterii. 🔧 (📖 str. 112)
- Nabijte 12V baterii. 🔧 (📖 str. 115)

  Předepsaná hodnota

Skladovací teplota 12V baterie bez přímého slunečního záření	0 … 35 °C

- Vozidlo by se mělo odstavit na suchém místě bez velkých změn teplot.

Informace

KTM doporučuje postavit motocykl na stojan.

- Zdvihněte motocykl na stojan. (📖 str. 60)
- Motocykl je nejlepší zakrýt prodyšnou plachtou nebo dekou. V žádném případě byste neměli používat neprodyšné materiály, protože potom nemůže unikat vlhkost a dochází ke korozi.

Informace
Je velmi špatné nechat krátkodobě běžet motor u odstaveného motocyklu. Protože se přitom motor dostatečně nezahřeje, kondenzuje vodní pára vzniklá při spalovacím procesu a způsobuje korozi ventilů a výfukového systému.

20.2 Uvedení do provozu po uložení

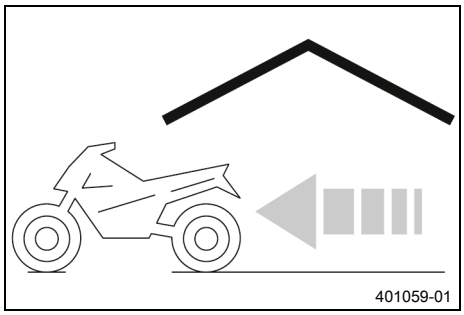

- Sejměte motocykl ze stojanu. (str. 60)
- Namontujte 12V baterii. (str. 114)
- Proveďte práce kontroly a ošetření před každým uvedením do provozu. (str. 41)
- Proveďte zkušební jízdu.

Chyba	Možná příčina	Opatření
Motor se neprotáčí (motor startéru)	Chyba obsluhy	– Proveďte pracovní kroky postupu startování. (📖 str. 41)
	12V baterie je vybitá	– Nabijte 12V baterii. 🔧 (📖 str. 115) – Zkontrolujte dobíjecí napětí. 🔧 – Zkontrolujte klidový proud. 🔧 – Zkontrolujte vinutí statoru alternátoru. 🔧
	Propálená hlavní pojistka	– Vyměňte hlavní pojistku. (📖 str. 118)
	Startovací relé vadné	– Zkontrolujte startovací relé. 🔧
	Vadný motor startéru	– Zkontrolujte motor startéru. 🔧
Motor se točí, ale nenaskočí	Chyba obsluhy	– Proveďte pracovní kroky postupu startování. (📖 str. 41)
	Spojka rychlouzávěru není spojená	– Spojte spojku rychlouzávěru.
	Přepálená pojistka 1	– Vyměňte pojistky jednotlivých elektrických spotřebičů.
	Přepálená pojistka 4	– Vyměňte pojistky jednotlivých elektrických spotřebičů.
	Nesprávně nastavené otáčky volnoběhu	– Nastavte otáčky volnoběhu. 🔧 (📖 str. 132)
	Zapalovací svíčka je zrezivělá nebo mokrá	– Vyčistěte a vysušte příp. vyměňte zapalovací svíčku a koncovku zapalovací svíčky.
	Příliš velká vzdálenost elektrod zapalovací svíčky	– Nastavte vzdálenost elektrod. Předepsaná hodnota Vzdálenost elektrod zapalovací svíčky 1,0 mm
	Vadná zapalovací soustava	– Zkontrolujte zapalovací systém. 🔧
	Prodřený zkratovací kabel v kabelovém svazku, vadné vypínací tlačítko resp. nouzový vypínač	– Zkontrolujte kabelový svazek. (optická kontrola). – Zkontrolujte elektrickou soustavu.
	Chyba v elektronickém vstřikování paliva	– Přečtěte paměť chyb pomocí diagnostického nástroje KTM. 🔧
Motor se nevytáčí do vysokých otáček	Chyba v elektronickém vstřikování paliva	– Přečtěte paměť chyb pomocí diagnostického nástroje KTM. 🔧
	Vadná zapalovací soustava	– Zapalovací cívka - zkontrolujte sekundární vinutí. 🔧 – Zkontrolujte kabelovou koncovku zapalovací svíčky. 🔧 – Zkontrolujte vinutí statoru alternátoru. 🔧
Motor má příliš malý výkon	Silně znečištěný vzduchový filtr	– Vyčistěte vzduchový filtr a schránku vzduchového filtru. 🔧 (📖 str. 75)
	Palivový filtr silně znečištěný	– Vyměňte palivový filtr. 🔧
	Palivové sítko silně znečištěné	– Vyměňte palivové sítko. 🔧 (📖 str. 135)
	Chyba v elektronickém vstřikování paliva	– Přečtěte paměť chyb pomocí diagnostického nástroje KTM. 🔧

Chyba	Možná příčina	Opatření
Motor má příliš malý výkon	Výfukový systém je netěsný, deformovaný nebo je příliš málo náplně skelného vlákna v tlumicí koncovce výfuku	– Zkontrolujte výfukový systém, zda není poškozený. – Vyměňte výplň ze skelného vlákna v tlumicí koncovce výfuku. 🔧 (📖 str. 78)
	Příliš malá vůle ventilu	– Nastavte vůli ventilů. 🔧
	Vadná zapalovací soustava	– Zapalovací cívka - zkontrolujte sekundární vinutí. 🔧 – Zkontrolujte kabelovou koncovku zapalovací svíčky. 🔧 – Zkontrolujte vinutí statoru alternátoru. 🔧
Motor se během jízdy vypíná	Nedostatek paliva	– Natankujte palivo. (📖 str. 46)
	Přepálená pojistka **1**	– Vyměňte pojistky jednotlivých elektrických spotřebičů.
	Přepálená pojistka **4**	– Vyměňte pojistky jednotlivých elektrických spotřebičů.
Motor je nadměrně zahřátý	Příliš málo chladicí kapaliny v chladicím systému	– Zkontrolujte těsnění chladicího systému. – Zkontrolujte hladinu chladicí kapaliny. (📖 str. 125)
	Příliš slabé proudění vzduchu	– Vypněte a odstavte motor.
	Lamely chladiče jsou silně znečištěné	– Vyčistěte lamely chladiče.
	Tvorba pěny v chladicím systému	– Vypusťte chladicí kapalinu. 🔧 (📖 str. 126) – Doplňte chladicí kapalinu. 🔧 (📖 str. 126)
	Zalomená hadice chladiče	– Vyměňte hadici chladiče. 🔧
	Vadný termostat	– Zkontrolujte termostat. 🔧 Předepsaná hodnota Teplota otvoru: 70 °C
	Závada v systému ventilátoru chladiče (EXC-F SIX DAYS)	– Zkontrolujte pojistku ventilátoru chladiče. – Zkontrolujte pojistku **4**. – Zkontrolujte ventilátor chladiče. 🔧
Kontrolka chybné funkce svítí nebo bliká	Chyba v elektronickém vstřikování paliva	– Zkontrolujte kabely a elektrické konektory, zda nejsou poškozené nebo zkorodované. – Přečtěte paměť chyb pomocí diagnostického nástroje KTM. 🔧
Vysoká spotřeba oleje	Zalomená odvzdušňovací hadice motoru	– Odvzdušňovací hadici uložte bez ohybů, příp. ji vyměňte.
	Příliš vysoká hladina motorového oleje	– Zkontrolujte hladinu motorového oleje. (📖 str. 136)
	Příliš tekutý motorový olej (viskozita)	– Vyměňte motorový olej a olejový filtr, vyčistěte olejové sítko. 🔧 (📖 str. 136)
	Píst resp. válec opotřebovaný	– Píst/válec - zjištění montážní vůle. 🔧

Chyba	Možná příčina	Opatření
12V baterie je vybitá	12V baterie se alternátorem nenabíjí	– Zkontrolujte dobíjecí napětí. 🔧 – Zkontrolujte vinutí statoru alternátoru. 🔧
	neúmyslný elektrický spotřebič	– Zkontrolujte klidový proud. 🔧
Hodnoty ve sdruženém přístroji na palubní desce (čas, stopky, časy kol) jsou vymazané	Baterie sdruženého přístroje na palubní desce je vybitá	– Vyměňte baterii sdruženého přístroje na palubní desce. (📖 str. 122)
Nefunguje dálkové světlo, potkávací světlo, zadní světlo, obrysové světlo a osvětlení poznávací značky	Přepálená pojistka 2	– Vyměňte pojistky jednotlivých elektrických spotřebičů.
Nefunguje houkačka, brzdové světlo, blinkr a ventilátor chladiče (doplňkové vybavení)	Přepálená pojistka 3	– Vyměňte pojistky jednotlivých elektrických spotřebičů.

Informace
Blikající kódy jsou zobrazovány jen v nepřiškrcené verzi vozidla.

Blikající kód kontrolky chybné funkce	02a Kontrolka chybné funkce bliká 2x za sekundu
Podmínka nastavení chyby	Nutné programování polohy škrticí klapky

Blikající kód kontrolky chybné funkce	02 Kontrolka chybné funkce blikne 2x krátce
Podmínka nastavení chyby	Snímač otáček klikového hřídele – chybná funkce v el. obvodu

Blikající kód kontrolky chybné funkce	06 Kontrolka chybné funkce blikne 6x krátce
Podmínka nastavení chyby	Snímač polohy škrticí klapky okruh A – příliš nízký vstupní signál
	Snímač polohy škrticí klapky okruh A – příliš vysoký vstupní signál

Blikající kód kontrolky chybné funkce	09 Kontrolka chybné funkce blikne 9x krátce
Podmínka nastavení chyby	Snímač tlaku sacího potrubí válec 1 – příliš nízký vstupní signál
	Snímač tlaku sacího potrubí válec 1 – příliš vysoký vstupní signál

Blikající kód kontrolky chybné funkce	12 Kontrolka chybné funkce blikne 1x dlouze, 2x krátce
Podmínka nastavení chyby	Teplotní čidlo chladicí kapaliny – příliš nízký vstupní signál
	Teplotní čidlo chladicí kapaliny – příliš vysoký vstupní signál

Blikající kód kontrolky chybné funkce	13 Kontrolka chybné funkce blikne 1x dlouze, 3x krátce
Podmínka nastavení chyby	Teplotní čidlo nasávaného vzduchu – příliš nízký vstupní signál
	Teplotní čidlo nasávaného vzduchu – příliš vysoký vstupní signál

Blikající kód kontrolky chybné funkce	15 Kontrolka chybné funkce blikne 1x dlouze, 5x krátce
Podmínka nastavení chyby	Senzor náklonu – příliš nízký vstupní signál
	Senzor náklonu – příliš vysoký vstupní signál

Blikající kód kontrolky chybné funkce	21 Kontrolka chybné funkce blikne 2x dlouze, 1x krátce
Podmínka nastavení chyby	Napětí baterie – vstupní napětí příliš vysoké

Blikající kód kontrolky chybné funkce	22 Kontrolka chybné funkce blikne 2x dlouze, 2x krátce
Podmínka nastavení chyby	Čidlo rozpoznání rychlostního stupně – vstupní napětí příliš vysoké
	Čidlo rozpoznání rychlostního stupně – vstupní napětí příliš nízké

Blikající kód kontrolky chybné funkce	33 Kontrolka chybné funkce blikne 3x dlouze, 3x krátce
Podmínka nastavení chyby	Vstřikovací ventil válce 1 - chybná funkce v el. obvodu

Blikající kód kontrolky chybné funkce	37 Kontrolka chybné funkce blikne 3x dlouze, 7x krátce
Podmínka nastavení chyby	Cívka zapalování 1, válec 1 - chybná funkce v el. obvodu

Blikající kód kontrolky chybné funkce	41 Kontrolka chybné funkce blikne 4x dlouze, 1x krátce
Podmínka nastavení chyby	Řízení palivového čerpadla - přerušení/zkrat na kostru
	Řízení palivového čerpadla - příliš nízký vstupní signál

23.1 Motor

Druh konstrukce	1válcový 4taktní Ottův motor, chlazený kapalinou
Zdvihový objem	249,91 cm³
Zdvih	48,5 mm
Otvor válce	81 mm
Kompresní poměr	14,4:1
Počet otáček volnoběhu	2 050 … 2 150 ot/min
Řízení	DOHC, 4 ventily řízené vahadly, pohon rozvodovým řetězem
Průměr ventilu vtok	32,5 mm
Průměr ventilu odtok	27,5 mm
Vůle ventilů	
Sání při: 20 °C	0,08 … 0,15 mm
Výfuk při: 20 °C	0,12 … 0,19 mm
Uložení klikové hřídele	2 válečková ložiska
Ojniční ložisko	Kluzné ložisko
Válečkové ložisko	ložiskové pouzdro
Písty	Kovaný lehký kov
Pístní kroužky	1 pístní těsnicí kroužek, 1 pístní stěrací kroužek
Mazání motoru	Tlakové oběžné mazání s 2 trochoidními čerpadly
Primární převod	24:72
Spojka	Kotoučová spojka v olejové lázni / hydraulicky ovládaná / tlumená
Převodovka	6stupňová převodovka s přímým záběrem
Převody	
1. převodový stupeň	13:33
2. převodový stupeň	16:30
3. převodový stupeň	18:26
4. převodový stupeň	22:26
5. převodový stupeň	23:23
6. převodový stupeň	26:22
Alternátor	14 V, 200 W
Zapalování	Bezkontaktně řízená plně elektronická zapalovací soustava s digitálním nastavením zapalování
Zapalovací svíčka	NGK LMAR9AI-10
Vzdálenost elektrod zapalovací svíčky	1,0 mm
Chlazení	Chlazení kapalinou, permanentní cirkulace chladicí kapaliny pomocí vodního čerpadla
Pomoc při startu	Motor startéru

23.2 Utahovací momenty u motoru

Olejová tryska k mazání hlavního ložiska	M4	2 Nm Loctite®243™
Olejová tryska k mazání ložiska ojnice	M4	2 Nm Loctite®243™
Olejová tryska k mazání spojky	M4	2 Nm Loctite®243™
Příchytka hadice sací příruby	M4	3 Nm
Šroub olejové trysky zahnuté k chlazení pístů	M4	2,5 Nm Loctite®243™
Tryska odvětrání prostoru klikového hřídele	M4	2 Nm Loctite®243™
Olejová tryska k chlazení pístů	M5	2 Nm Loctite®243™
Olejová tryska pro mazání vahadla	M5	3 Nm Loctite®243™
Šroub aretační páky	M5	6 Nm Loctite®243™
Šroub čepu ložiska vloženého kola olejového čerpadla	M5	6 Nm Loctite®243™
Šroub sedla pružiny spojky	M5	6 Nm
Šroub senzoru indikace rychlostního stupně	M5	5 Nm Loctite®243™
Šroub statoru	M5	6 Nm Loctite®2701™
Šroub u pojistky ložiska	M5	6 Nm Loctite®243™
Šroub víka olejové pumpy	M5	6 Nm Loctite®243™
Šroubový uzávěr olejového kanálu ve víku alternátoru	M5	2 Nm Loctite®243™
Závitový kolík víka alternátoru	M5	2 Nm Loctite®243™
Závitový kolík víka alternátoru	M5	2 Nm Loctite®243™
Matice hlavy válce	M6	10 Nm
Matice kola vodního čerpadla	M6	6 Nm Loctite® 243™ i v mezeře mezi hřídelem a kolem vodního čerpadla
Šroub aretace řazení	M6	10 Nm Loctite®243™
Šroub bloku motoru	M6x55	10 Nm
Šroub bloku motoru	M6x70	10 Nm
Šroub motoru startéru	M6	10 Nm
Šroub motoru startéru - vložené ozubené kolo	M6	10 Nm Loctite®243™
Šroub ochrany proti pádu rozvodového řetězu	M6	10 Nm Loctite®243™

Šroub přípojky zadržovacího systému palivových par	M6	5 Nm Loctite®243™
Šroub řadicí páky	M6x16	14 Nm Loctite®243™
Šroub uzávěru zadržovacího systému palivových par	M6	5 Nm Loctite®243™
Šroub válce unašeče spojky	M6	10 Nm
Šroub víčka ventilu	M6	8 Nm
Šroub víka alternátoru	M6	10 Nm
Šroub víka olejového filtru	M6	10 Nm
Šroub víka vodního čerpadla	M6x25	10 Nm
Šroub víka vodního čerpadla	M6x40	10 Nm
Šroub vnějšího krytu spojky	M6x25	10 Nm
Šroub vnějšího krytu spojky	M6x45	10 Nm
Šroub vnitřního víka spojky	M6x25	10 Nm
Šroub vodicí kolejnice	M6	10 Nm Loctite®243™
Šroub výfukové příruby	M6	10 Nm Loctite®243™
Závrtný šroub hlavy válce	M6	6 Nm Loctite®243™
Šroub můstku ložiska vačkového hřídele	M7x1	Posloupnost utahování: Šikmo přitáhněte. 1. stupeň dotažení 5 Nm 2. stupeň dotažení 14 Nm Naolejován motorovým olejem
Šroub napínací lišty	M8	15 Nm Loctite®243™
Šroub upevnění klikového hřídele	M8	8 Nm
Šroubový uzávěr upevňovacího šroubu klikového hřídele	M8	10 Nm
Šroub pastorku	M10	60 Nm Loctite®243™
Šroub odjištění napínáku rozvodového řetězu	M10x1	8 Nm
Šroub rotoru	M10x1	70 Nm Nákružek a závit naolejovaný / kónus odmaštěný
Šroubový uzávěr osy vlečné páky	M10x1	10 Nm
Zapalovací svíčka	M10x1	12 Nm
Závěrný šroub olejového kanálku	M10x1	15 Nm Loctite®243™

Matice hlavy válce	M10x1,25	Posloupnost utahování: Šikmo přitáhněte. 1. stupeň dotažení 10 Nm 2. stupeň dotažení 30 Nm 3. stupeň dotažení 180° Závit naolejovaný
Šroub hlavy válce	M10x1,25	20 Nm
Teplotní čidlo chladicí kapaliny	M10x1,25	12 Nm
Závrtný šroub hlavy válce	M10x1,25	20 Nm Loctite®243™
Šroubový uzávěr regulačního ventilu tlaku oleje	M12x1,5	20 Nm
Vypouštěcí šroub oleje s magnetem	M12x1,5	20 Nm
Šroub vypouštění oleje	M14x1,5	15 Nm
Matice primárního ozubeného kola	M18LHx1,5	120 Nm Loctite®243™
Matice unášeče spojky	M18x1,5	100 Nm
Šroubový uzávěr olejového sítka	M20x1,5	15 Nm
Šroub víka alternátoru	M24x1,5	18 Nm
Závěrný šroub napínáku rozvodového řetězu	M24x1,5	40 Nm
Šroub na plnění oleje	M24x3	ruční utažení

23.3 Plnicí množství

23.3.1 Motorový olej

Motorový olej	1,0 l	Motorový olej (SAE 10W/50) (📖 str. 159)

23.3.2 Chladicí kapalina

Chladicí kapalina	0,95 l	Chladicí kapalina (📖 str. 158)

23.3.3 Palivo

Objem palivové nádrže celkem cca	8,5 l	Bezolovnatý benzín Super (ROZ 95) (📖 str. 158) (všechny modely EU)
Objem palivové nádrže celkem cca		Bezolovnaté palivo Super typ C (ROZ 95/RON 95/PON 91) (📖 str. 158) (EXC-F BR)

23.4 Podvozek

Rám	Středový rám z trubek z chrom-molybden-oceli
Vidlice	WP XPLOR CC
Zdvih pružiny	
vpředu	300 mm
vzadu	310 mm
Osazení vidlice	22 mm
Pružná vzpěra	WP PDS
Brzda	Kotoučové brzdy, třmeny kotoučové brzdy mají plovoucí uložení
Brzdové kotouče - průměr	
vpředu	260 mm
vzadu	220 mm
Brzdové kotouče - mez opotřebení (EXC-F EU/BR)	
vpředu	2,5 mm
vzadu	3,5 mm
Brzdové kotouče - mez opotřebení (EXC-F SIX DAYS)	
vpředu	2,5 mm
vzadu	3,7 mm
Tlak v pneumatikách na silnici (EXC-F BR)	
vpředu	2,0 bar
vzadu	2,0 bar
Sekundární převod (všechny modely EU)	14:52 (13:52)
Sekundární převod (EXC-F BR)	14:52 (13:52)
Řetěz	5/8 x 1/4"
Dodávaná řetězová kola	48, 50, 52
Úhel hlavy rámu	63,9°
Rozchod kol	1 482 ± 10 mm
Výška sedadla bez zátěže	963 mm
Světlá výška bez zatížení	347 mm
Hmotnost bez paliva cca (EXC-F EU/BR)	106,2 kg
Hmotnost bez paliva cca (EXC-F SIX DAYS)	106,5 kg
Nejvyšší přípustné zatížení nápravy vpředu	145 kg
Nejvyšší přípustné zatížení nápravy vzadu	190 kg
Nejvyšší přípustná celková hmotnost	335 kg

23.5 Elektrická soustava

12V baterie (všechny modely EU)	HJTZ5S-FP-C	Lithium-iontová baterie Napětí baterie: 12 V Jmenovitá kapacita: 2,0 Ah bezúdržbová
12V baterie (EXC-F BR)	YTX5L-BS	Napětí baterie: 12 V Jmenovitá kapacita: 4 Ah bezúdržbová

Baterie sdruženého přístroje na palubní desce	CR 2430	Napětí baterie: 3 V
Pojistka	58011109120	20 A
Světlomet	LED	
Obrysové světlo	LED	
Kontrolky	W2,3W / patice W2x4,6d	12 V 2,3 W
Blinkr	R10W / patice BA15s	12 V 10 W
Brzdové / zadní světlo	LED	
Osvětlení poznávací značky	LED	

23.6 Pneumatiky

Platnost	Pneumatika vpředu	Pneumatika vzadu
(EXC-F EU)	**90/90 - 21 M/C 54M TT** MAXXIS Maxx Enduro	**140/80 - 18 M/C 70R M+S TT** MAXXIS Maxx Enduro
(EXC-F BR, EXC-F SIX DAYS)	**90/90 - 21 M/C 54M M+S TT** Metzeler MCE 6 Days Extreme	**140/80 - 18 M/C 70M M+S TT** Metzeler MCE 6 Days Extreme
Uvedené pneumatiky představují jedno z možných sériových vybavení pneumatikami. Pro možné alternativní výrobce kontaktujte autorizovaného prodejce nebo kvalifikovaného odborného prodejce pneumatik. Vždy je třeba dodržovat platné místní schvalovací předpisy a příslušné technické specifikace. Další informace naleznete v oddílu servis na: KTM.COM		

23.7 Vidlice

Výrobní číslo vidlice	A490C163X402000
Vidlice	**WP XPLOR CC**
Tlumení při stlačování tlumiče	
Komfort	17 kliknutí
Standard	15 kliknutí
Sport	7 kliknutí
Tlumení při roztahování tlumiče	
Komfort	19 kliknutí
Standard	17 kliknutí
Sport	9 kliknutí
Délka pružiny s předpětím	476 mm
Tuhost pružiny	
Hmotnost jezdce: 65 … 75 kg	4,2 N/mm
Hmotnost jezdce: 75 … 85 kg	4,4 N/mm
Hmotnost jezdce: 85 … 95 kg	4,6 N/mm
Délka vidlice	940 mm

Množství oleje ve vnějším pouzdru	390 ml	Vidlicový olej (SAE 4) (48601166S1) (📖 str. 159)
Množství oleje zásobník	175 ml	Vidlicový olej (SAE 4) (48601166S1) (📖 str. 159)

23.8 Pružná vzpěra

Výrobní číslo pružné vzpěry	A490C463X305000
Pružná vzpěra	**WP PDS**
Tlumení při stlačování tlumiče Lowspeed	
Komfort	18 kliknutí
Standard	15 kliknutí
Sport	12 kliknutí
Tlumení při stlačování tlumiče Highspeed	
Komfort	2,5 ot.
Standard	2 ot.
Sport	1,5 ot.
Tlumení při roztahování tlumiče	
Komfort	18 kliknutí
Standard	15 kliknutí
Sport	12 kliknutí
Předepnutí pružiny	7 mm
Tuhost pružiny	
Hmotnost jezdce: 65 … 75 kg	66 N/mm
Hmotnost jezdce: 75 … 85 kg	69 N/mm
Hmotnost jezdce: 85 … 95 kg	72 N/mm
Délka pružiny	225 mm
Tlak plynu	10 bar
Statické prověšení	38 mm
Prověšení s jezdcem	110 mm
Montážní délka	402,7 mm

Tlumičový olej	Tlumičový olej (SAE 2,5) (50180751S1) (📖 str. 159)

23.9 Utahovací momenty u podvozku

Šroub hadicové spony hadic chladiče		2,4 Nm
Šroub kombinovaného spínače (EXC-F SIX DAYS)	**EJOT PT®** K50x18	2 Nm
Šroub nouzového vypínače	**EJOT PT®** K50x18	2 Nm
Šroub palivového čerpadla	**EJOT PT®**	2,5 Nm
Šroub připevnění sedačky	**EJOT EJOFORM PT®** K60x23/18	2,5 Nm
Šroub regulátoru tlaku	**EJOT PT®** K60x25-Z	2,3 Nm
Šroub teplotního čidla nasávaného vzduchu	**EJOT DELTA PT®** 45x12-Z	0,7 Nm
Zbývající šrouby podvozku	**EJOT PT®** K60x25-Z	2 Nm
Šroub hadicové spony tělesa škrticí klapky	M4	5 Nm
Šroub pevné rukojeti	M4	5 Nm **Loctite®243™**
Uchycení paprsků předního kola	M4,5	6 Nm

Uchycení paprsků zadního kola	M4,5	6 Nm
Šroub krytu rámu	M5	3 Nm
Šroub pólu baterie	M5	2,5 Nm
Šroub přepínače blinkrů	M5	1 Nm
Šroub přepínače světel	M5	1 Nm
Šroub víka tělesa škrticí klapky	M5	2,6 Nm
Zbývající matice podvozku	M5	5 Nm
Zbývající šrouby podvozku	M5	5 Nm
Matice motoru startéru	M6	4 Nm
Matice plynového bovdenu na tělese škrticí klapky	M6	3 Nm
Šroub blatníku	M6	12 Nm
Šroub brzdového vedení na kyvné vidlici	M6	4,5 Nm
Šroub desky s konektory se sdruženým přístrojem na palubní desce	M6	5 Nm
Šroub kabelu startéru ke startovacímu relé	M6	6 Nm
Šroub kulového kloubu tlačné tyčky u brzdového válce vzadu	M6	10 Nm Loctite®243™
Šroub otočné rukojeti plynu	M6	5 Nm
Šroub přídržného třmenu baterie	M6	6 Nm
Šroub připevnění sedačky	M6	8 Nm
Šroub protiskluzového krytu řetězu	M6	6 Nm Loctite®243™
Šroub ruční páky	M6	5 Nm
Šroub spojleru palivové nádrže u chladiče	M6	6 Nm
Šroub u brzdového kotouče vpředu	M6	14 Nm Loctite®243™
Šroub u brzdového kotouče zadní	M6	14 Nm Loctite®243™
Šroub ukostřovacího kabelu na rámu	M6	10 Nm
Zbývající matice podvozku	M6	10 Nm
Zbývající šrouby podvozku	M6	10 Nm
Matice dorazu brzdového pedálu vzadu	M8	20 Nm
Matice k držáku pneumatiky	M8	12 Nm
Matka ke šroubu řetězového kola	M8	35 Nm Loctite®2701™
Šroub kluznice řetězu	M8	15 Nm
Šroub můstku vidlice dole (EXC-F SIX DAYS)	M8	12 Nm
Šroub ramena dole	M8	30 Nm Loctite®2701™

Šroub ramena nahoře	M8	35 Nm Loctite®2701™
Šroub sběrače	M8	15 Nm
Šroub třmenu přední kotoučové brzdy	M8	25 Nm Loctite®243™
Šroub u koncovky vidlice	M8	15 Nm
Šroub u můstku vidlice horní (EXC-F SIX DAYS)	M8	17 Nm
Šroub u můstku vidlice horní (EXC-F EU/BR)	M8	20 Nm
Šroub u můstku vidlice spodní (EXC-F EU/BR)	M8	15 Nm
Šroub u postranního uchycení stojanu	M8	33 Nm Loctite®2701™
Šroub u pouzdra vidlice horní	M8	20 Nm
Šroub u svorky řídítek	M8	20 Nm
Šroub výztuhy motoru na motoru	M8x20	25 Nm Loctite®243™
Šroub výztuhy motoru na rámu	M8x15	25 Nm Loctite®2701™
Zbývající matice podvozku	M8	25 Nm
Zbývající šrouby podvozku	M8	25 Nm
Nosný šroub motoru	M10	60 Nm
Šroub u úchytu řídítek	M10	40 Nm Loctite®243™
Zbývající matice podvozku	M10	45 Nm
Zbývající šrouby podvozku	M10	45 Nm
Šroub u pružné vzpěry dole	M12	80 Nm Loctite®2701™
Šroub u pružné vzpěry nahoře	M12	80 Nm Loctite®2701™
Matice čepu kyvné vidlice	M16x1,5	100 Nm
Šroub u hlavy rámu horní	M20x1,5	12 Nm
Šroub výsuvného čepu kola vpředu	M20x1,5	35 Nm
Matice u zadního výsuvného čepu kola	M22	80 Nm
Šroubovací hrdlo chladicího systému	M24x1,5	7,5 Nm Loctite®243™

Bezolovnaté palivo Super typ C (ROZ 95/RON 95/PON 91)

Norma / klasifikace

– ANP (Agência Nacional do Petróleo) #57 (ROZ 95/RON 95/PON 91)

Předepsaná hodnota

– Používejte výhradně bezolovnaté palivo Super, které splňuje následující údaje nebo je stejně hodnotné.
– Přitom je přípustné bezolovnaté palivo Super s podílem ethanolu 19 až 27 %.

Informace
Nepoužívejte **žádné** palivo z methanolu (např. M15, M85, M100).
Nepoužívejte **žádné** palivo s méně než 19 % ethanolu (např. E10).
Nepoužívejte **žádné** palivo s více než 27 % ethanolu (např. E30, E85, E100).

Bezolovnatý benzín Super (ROZ 95)

Norma / klasifikace

– DIN EN 228 (ROZ 95)

Předepsaná hodnota

– Používejte výhradně bezolovnaté palivo Super, které splňuje uvedenou normu nebo je stejně hodnotné.
– Podíl až 10 % etanolu (palivo E10) je přitom nezávadný.

Informace
Nepoužívejte **žádné** palivo z metanolu (např. M15, M85, M100) nebo s podílem etanolu více než 10 % (např. E15, E25, E85, E100).

Brzdová kapalina DOT 4 / DOT 5.1

Norma / klasifikace

– DOT

Předepsaná hodnota

– Používejte pouze takovou brzdovou kapalinu, která odpovídá stanovené normě (viz údaje na obalu) a která má odpovídající vlastnosti.

Doporučený dodavatel

Castrol
– **REACT PERFORMANCE DOT 4**

MOTOREX®
– **Brake Fluid DOT 5.1**

Chladicí kapalina

Předepsaná hodnota

– Používejte jen vysoce kvalitní chladicí kapalinu pro hliníkové motory bez silikátů a s aditivem na ochranu proti korozi. Méně kvalitní a nevhodné prostředky na ochranu proti zamrznutí způsobují korozi, usazeniny a tvorbu pěny.
– Nepoužívejte čistou vodu, protože jen chladicí kapalina splňuje požadavky na ochranu proti korozi a má mazací vlastnosti.
– Používejte pouze takovou chladicí kapalinu, která splňuje předepsané hodnoty (viz údaje na obalu) a která má odpovídající vlastnosti.

Ochrana proti zamrznutí minimálně do	−25 °C

Poměr směsi musí být upraven podle potřebné úrovně ochrany proti zamrznutí. Pokud se chladicí kapalina musí zředit, použijte k tomu destilovanou vodu.

Doporučujeme použít předem smíchanou chladicí kapalinu.

Řiďte se údaji výrobce chladicí kapaliny ohledně ochrany proti zamrznutí, ředění a mísitelnosti (slučitelnosti) s jinými chladicími kapalinami.

Doporučený dodavatel
MOTOREX®
– COOLANT M3.0

Motorový olej (SAE 10W/50)

Norma / klasifikace
– JASO T903 MA2 (📖 str. 162)
– SAE (📖 str. 162) (SAE 10W/50)

Předepsaná hodnota
– Používejte pouze takové motorové oleje, které odpovídají stanoveným normám (viz údaje na obalu) a které mají odpovídající vlastnosti.

Plně syntetický motorový olej

Doporučený dodavatel
MOTOREX®
– Cross Power 4T

Tlumičový olej (SAE 2,5) (50180751S1)

Norma / klasifikace
– SAE (📖 str. 162) (SAE 2,5)

Předepsaná hodnota
– Používejte pouze oleje, které odpovídají stanoveným normám (viz údaje na obalu), a které mají odpovídající vlastnosti.

Vidlicový olej (SAE 4) (48601166S1)

Norma / klasifikace
– SAE (📖 str. 162) (SAE 4)

Předepsaná hodnota
– Používejte pouze takové oleje, které odpovídají stanoveným normám (viz údaje na obalu) a které mají odpovídající vlastnosti.

Aditivum paliva

Doporučený dodavatel
MOTOREX®
– Fuel Stabilizer

Čistič motocyklů

Doporučený dodavatel
MOTOREX®
– Moto Clean

Čisticí prostředek vzduchového filtru

Doporučený dodavatel
MOTOREX®
– Racing Bio Dirt Remover

Konzervační prostředek na laky, kov a gumu

Doporučený dodavatel
MOTOREX®
– Moto Protect

Mazací tuk s vysokou viskozitou

Doporučený dodavatel
SKF®
– LGHB 2

Mazivo s dlouhodobým účinkem

Doporučený dodavatel
MOTOREX®
– Bike Grease 2000

Olej pro pěnový vzduchový filtr

Doporučený dodavatel
MOTOREX®
– Racing Bio Liquid Power

Prostředek na čištění řetězu

Doporučený dodavatel
MOTOREX®
– Chain Clean

Silikonový sprej

Doporučený dodavatel
MOTOREX®
– Silicone Spray

Speciální čisticí prostředek pro lesklé a matné laky, kovové a plastové plochy

Doporučený dodavatel
MOTOREX®
– Quick Cleaner

Sprej na řetězy pro offroad

Doporučený dodavatel
MOTOREX®
– Chainlube Offroad

Univerzální olej ve spreji

Doporučený dodavatel
MOTOREX®
– Joker 440 Synthetic

JASO T903 MA2

Různé směry technického vývoje si vyžádaly vlastní specifikaci pro motocykly – normu **JASO T903 MA2**.

Dříve se pro motocykly používaly motorové oleje určené pro osobní automobily, protože neexistovala žádná vlastní specifikace pro motocykly.

Jsou-li u motorů osobních automobilů žádoucí dlouhé servisní intervaly, tak u motocyklových motorů je zase v popředí zájmu vysoký výkon motoru při vysokých otáčkách.

U většiny motocyklových motorů se převodovka a spojka maže stejným olejem.

Norma **JASO T903 MA2** se zabývá těmito zvláštními požadavky.

SAE

Viskozitní třídy SAE byly stanoveny společností Society of Automotive Engineers a slouží rozdělení olejů podle jejich viskozity. Viskozita popisuje pouze jednu vlastnost oleje a nijak nevypovídá o kvalitě oleje.

OBD	On-Board-Diagnostika	Systém vozidla, který monitoruje stanovené parametry elektroniky vozidla
-	Quickshifter (rychlořazení)	Funkce elektroniky motoru pro řazení vyššího rychlostního stupně bez použití spojky

28 SEZNAM ZKRATEK

apod.	a podobně
atd.	a tak dále
Č.	Číslo
Č. artiklu	Číslo artiklu
cca	cirka
etc.	et cetera
mj.	mimo jiné
např.	například
příp.	případně
příp.	případně
resp.	respektive
viz	srovnej, viz

29.1 Žluté a oranžové symboly

Žluté a oranžové symboly indikují chybový stav, který vyžaduje brzký zásah. Žlutými a oranžovými symboly jsou rovněž zobrazeny aktivované jízdní pomůcky.

	Kontrolka chybné funkce svítí/bliká žlutě – OBD identifikoval chybu v elektronice vozidla. Podle podmínek provozu zastavte a kontaktujte autorizovaný servis KTM.
	Výstražná kontrolka hladiny paliva svítí žlutě – Hladina paliva dosáhla značky rezervy.

29.2 Zelené a modré symboly

Zelené a modré symboly poskytují informace.

	Kontrolka dálkového světla svítí modře – Dálkové světlo je zapnuté.
	Kontrolka blinkru bliká zeleně – Blinkr je zapnutý.

1

12V baterie
- demontáž 112
- montáž 114
- nabíjení 115
- startovací výkon 38

B

Bezpečný provoz 8
Blikající kód 147-148
Boční stojan 20

Brzdová kapalina
- brzdy předního kola - doplnění 95
- brzdy zadního kola – doplnění 101

Brzdová obložení
- brzdy předního kola – výměna 97
- brzdy zadního kola – výměna 103
- kontrola brzdy předního kola 96
- kontrola brzdy zadního kola 102

Brzdová soustava 93-105

Brzdové kotouče
- kontrola 93

C

Charakteristika přívodu plynu
- nastavení 130

Chladicí kapalina
- doplnění 126
- kontrola hladiny 125
- kontrola mrazuvzdornosti a hladiny 124
- výměna 127
- vypuštění 126

Chladicí systém 124

Č

Číslo klíčků 13
Číslo motoru 13

D

Definice použití 7
Diagnostický konektor 123

E

Elektronická charakteristika motoru
- změna 131

G

Gumová rukojeť
- kontrola 88

H

Hladina brzdové kapaliny
- kontrola brzdy předního kola 94
- kontrola brzdy zadního kola 100

Hladina motorového oleje
- kontrola 136

Hlavní pojistka
- výměna 118

I

Identifikační číslo vozidla 13

K

Kontrola trakce
- aktivování 42

Kryt motoru
- demontáž 91
- montáž 92

Kryt rámu
- demontáž 62
- montáž 62

Kryt vidlice
- demontáž 61
- montáž 62

Kyvná vidlice
- kontrola 87

L

Ložisko hlavy řízení
- mazání 68

M

Maska světlometu se světlometem
- demontáž 118
- montáž 119

Motocykl
- mytí 140
- sejmutí ze stojanu 60
- zdvihnutí na stojan 60

Motor
- záběh 37

Motorový olej
- doplnění 139
- výměna 136

Mrazuvzdornost
- kontrola 124

N

Náhradní díly 10

Napnutí paprsků
- kontrola 111

Napnutí řetězu
kontrola 82
nastavení 83
Nastavení světlometu
kontrola 120
Návod k obsluze 9
Nesprávné použití 7
Nožní brzda 20
kontrola mrtvého chodu 99
nastavení základní polohy 100

O

Obrázky 10
Ochranný oděv 8
OCU 123
Olejová sítka
čištění 136
Olejový filtr
výměna 136
Otáčky volnoběhu
nastavení 132
Otočná rukojeť plynu 15

P

Páčka ruční brzdy 15
kontrola mrtvého chodu 93
nastavení mrtvého chodu 93
Páčka spojky 15
nastavení základní polohy 89
Palivová nádrž
demontáž 78
montáž 80
Palivové sítko
výměna 135
Plnicí množství
chladicí kapalina 127-128, 152
motorový olej 138, 152
palivo 47, 152
Pohled na vozidlo
zepředu zleva 11
zezadu zprava 12
Pojistka
výměna hlavní pojistky 118
Pojistka brzdového obložení
kontrola brzdy předního kola 96
kontrola brzdy zadního kola 102
Poloha řídítek 57
nastavení 58
Poloha škrticí klapky
zaučení 133
Pomocné prostředky 10
Použití k určenému účelu 7
Pravidla při práci 9
Přední blatník
demontáž 68
montáž 69
Přední kolo
demontáž 106
montáž 107
Přehled kontrolek 17
Přepínač blinkrů 16
Přepínač světel 16
Přeprava 45
Prověšení při jízdě
nastavení 55
Provozní prostředky 10
Pružná vzpěra
demontáž 70
kontrola prověšení při jízdě 53
kontrola statického prověšení 53
montáž 71
nastavení předepnutí pružiny 54

Q

Quickshifter (rychlořazení) 43
aktivování 43
programování 89

R

Rám
kontrola 87
Ramena vidlice
demontáž 62
kontrola základního nastavení 55
montáž 63
Regulační šroub otáček volnoběhu 19
Ručení 10

Ř

Řadicí páka 20
kontrola základní polohy 133
nastavení základní polohy 134
Řetěz
čištění 82
kontrola 84
Řetězové kolo
kontrola 84

Řetězový pastorek
kontrola 84
Řízení
odemknutí 22
uzamknutí 21

S

Schránka vzduchového filtru
čištění 75
Sdružený přístroj na palubní desce
dotaz na čas soutěžního kola 25
nastavení 24
nastavení času 24
nastavení kilometrů nebo mílí 23
přehled 23
výměna baterie sdruženého přístroje na palubní desce 122
Sedačka
demontáž 72
montáž 73
Servis 10
Servisní plán 48-49
Spodní můstek vidlice
demontáž 64
montáž 65
Spojka
kontrola/doplnění hladiny kapaliny 89
výměna kapaliny 90
Startovací tlačítko 16
Startovací výkon lithium-iontových baterií při nízkých teplotách 38
Startování 41
Stav pneumatik
kontrola 110
Světlomet
nastavení dosahu světla 121

T

Tankování
paliva 46
Technické příslušenství 10
Technické údaje
elektrická soustava 153
motor 149
plnicí množství 152
pneumatiky 154
podvozek 153
pružná vzpěra 155
utahovací momenty u motoru 150
utahovací momenty u podvozku 155
vidlice 154
Tlačítko houkačky 15
Tlačítko pro studený start 19
Tlak v pneumatikách
kontrola 110
Tlumení při roztahování tlumiče
nastavení pružné vzpěry 52
vidlice – nastavení 56
Tlumení při stlačování tlumiče
vidlice – nastavení 56
Tlumení při stlačování tlumiče Highspeed
nastavení pružné vzpěry 51
Tlumení při stlačování tlumiče Lowspeed
nastavení pružné vzpěry 50
Tlumicí koncovka výfuku
demontáž 77
montáž 77
výměna výplně ze skelného vlákna 78
Typový štítek 13

U

Uložení 142-143
Uložení plynového bovdenu
kontrola 87
Uvedení do provozu
kontrola a ošetření před každým uvedením do provozu 41
po uložení 143
pokyny pro první uvedení do provozu 36
Uzávěr palivové nádrže
otevření 18
zavření 18

V

Vedení řetězu
kontrola 84
Vidlice
čištění prachových manžet 61
odvzdušnění 60
Víko schránky vzduchového filtru
demontáž 73
montáž 74
příprava pro zajištění 76
Vůle ložiska hlavy řízení
kontrola 67
nastavení 67
Vůle plynového bovdenu
kontrola 129
nastavení 129

Vyhledávání závad 144-146
Vypínací tlačítko 16
Vzduchový filtr
čištění 75
demontáž 74
montáž 75

Z

Zadní kolo
demontáž 107
montáž 108
Zákaznický servis 10
Základní nastavení podvozku
podle hmotnosti jezdce 50
Záruka výrobce 10
Zimní provoz
kontrola a ošetření 141
Ztížené podmínky nasazení 38
bahnitý terén 40
mokrý písek 39
mokrý terén 40
nízké teploty 40
pomalá jízda 40
sníh 40
suchý písek 38
vysoké teploty 40

Ž

Žárovka blinkru
výměna 121
Žárovka světlometu
výměna 119
Životní prostředí 9

3214839cs

30.11.2023

KTM Sportmotorcycle GmbH
5230 Mattighofen/Rakousko
KTM.COM

Foto: Mitterbauer/KISKA/KTM